# เอกสารแนบที่ 4

# ผลการติดตามคุณภาพสิ่งแวดล้อมและแบบบันทึก ทส.1/2

บริษัท บีเค เนเจอร์ ทอรัส จำกัด
**BK Nature Taurus Co., Ltd.**
ที่อยู่ : 59/386 หมู่ที่ 4 ตำบลกะทู้ อำเภอกะทู้ จังหวัดภูเก็ต 83120 โทร: 076 623955, 062 059 2888, 062 059 4888 โทรสาร: 076 619965
Address: 59/386 Moo 4, Tambon Kathu, Kathu, Phuket, 83120 Tel: 076 623955, 062 059 2888, 062 059 4888 Fax: 076 619965
เลขที่ผู้เสียภาษี (Tax ID.) : 0835561013613 E-mail : bknature.t@gmail.com

# Analysis Report


หมายเลขรายงาน (Report No.) : w-015/66

ชื่อผู้ใช้บริการ (Customer) : นิติบุคคลอาคารชุด ดี คอนโด โคโค่
ที่อยู่ (Address) : 90 หมู่ 1 ตำบลวัดประดู่ อำเภอเมือง จังหวัดสุราษฎร์ธานี
โทร (Tel.) : 061 1727299 โทรสาร (Fax) : --

สถานที่เก็บตัวอย่าง (Sampling Source) : ดี คอนโด โคโค่ สุราษฎร์ธานี (Dcondo Coco Suratthani)
วันที่เก็บตัวอย่าง (Sampling Date) : 06/01/2023 วิธีเก็บตัวอย่าง (Sampling Method) : Grab sampling
วันที่รับตัวอย่าง (Received Date) : 06/01/2023 ผู้เก็บตัวอย่าง (Sampling By) : Costumer
วันที่ทดสอบ (Testing Date) : 09-11/01/2023
วันที่รายงานผล (Result Date) : 12/01/2023

| รายการทดสอบ (Parameter) | หน่วย (Unit) | วิธีทดสอบ (Method of Analysis) [1] | ผลการทดสอบ (Result) | | มาตรฐาน (Standard) [2] |
|---|---|---|---|---|---|
| รหัสตัวอย่าง (Analysis No.) | | | 230106/17 | 230106/18 | |
| ชื่อตัวอย่าง (Sample Name) | | | น้ำสระว่ายน้ำ (จุดเก็บส่วนตื้น) | น้ำสระว่ายน้ำ (จุดเก็บส่วนลึก) | สระว่ายน้ำ |
| ประเภทตัวอย่าง (Sample Description) | | | Water | Water | |
| เวลาเก็บตัวอย่าง (Sampling Time) | | | 13.15 น. | 13.20 น. | |
| ลักษณะตัวอย่าง (Sample Condition) | | | ใส | ใส | |
| โคลิฟอร์มทั้งหมด (Total Coliform) [3][6] | MPN/100 mL | Multiple-Tube Fermentation Test part 9221 A – E | N.D. | N.D. | <10.0 |
| อีโคไล (*Escherichia coli, E.coli*) [3][6] | MPN/100 mL | Multiple-Tube Fermentation Test part 9221 A – E | N.D. | N.D. | ไม่พบ |
| สแตฟิโลโคก็อกคัส ออเรียส *Straphylococcus aureus* (*S. aureus*) [3][6] | CFU/mL | Technique using Baird-Parker agar medium part 9213 B | N.D. | N.D. | ไม่พบ |
| ซูโดโมแนส แอรูจิโนซา (*Pseudomonas aeruginosa*) [3][6] | CFU/mL | Membrane Filter Technique part 9213E | N.D. | N.D. | ไม่พบ |

รายละเอียดเพิ่มเติม (Additional details) :
[1] Standard Methods for the Examination of Water and Wastewater, APHA, AWWA, WEF 23rd Edition 2017
[2] คำแนะนำของคณะกรรมการสาธารณสุข ฉบับที่ 1 เรื่อง การควบคุมการประกอบกิจการสระว่ายน้ำ หรือกิจการอื่น ๆ ในทำนองเดียวกัน
[3] Not TISI Accredited
[4] ทดสอบโดยห้องปฏิบัติการทดสอบรับเหมาช่วง (Analyzed by Subcontractor)
[5] ค่าความไม่แน่นอนในการวัด
[6] Not Department of Industrial Works Accredited
N.D. หมายถึง NOT Detected

ผู้อนุมัติรายงาน : [redacted]
(Approved by) ([redacted] (Approved by)
วันที่ (Date) : [redacted]

หมายเหตุ (Notes) :
1. รายงานผลการทดสอบฉบับนี้มีผลเฉพาะกับตัวอย่างที่นำมาทดสอบดังกล่าวไว้ข้างต้นเท่านั้น
(The above results are related only to the tested samples as mentioned in this report.)
2. รายงานฉบับนี้จะต้องไม่ถูกทำสำเนาเฉพาะเพียงบางส่วนยกเว้นการนำไปใช้ทั้งฉบับโดยไม่ได้รับความยินยอมเป็นลายลักษณ์อักษรจากบริษัท บีเค เนเจอร์ ทอรัส จำกัด
(This report shall not be reproduced except in full in whole or in part without the written approval of BK NATURE TAURUS CO., LTD.)

F-P-7.8-01/1 V2, 1 มกราคม 2563



บริษัท บีเค เนเจอร์ ทอรัส จำกัด
**BK Nature Taurus Co., Ltd.**
ที่อยู่ : 59/386 หมู่ที่ 4 ตำบลกะทู้ อำเภอกะทู้ จังหวัดภูเก็ต 83120 โทร: 076 623955, 062 059 2888, 062 059 4888 โทรสาร: 076 619965
Address: 59/386 Moo 4, Tambon Kathu, Kathu, Phuket, 83120 Tel: 076 623955, 062 059 2888, 062 059 4888 Fax: 076 619965
เลขที่ผู้เสียภาษี (Tax ID.) : 0835561013613 E-mail : bknature.t@gmail.com

# Analysis Report


หมายเลขรายงาน (Report No.) : w-034/66

ชื่อผู้ใช้บริการ (Customer) : นิติบุคคลอาคารชุด ดี คอนโด โคโค่
ที่อยู่ (Address) : 90 หมู่ 1 ตำบลวัดประดู่ อำเภอเมือง จังหวัดสุราษฎร์ธานี
โทร (Tel.) : 061 1727299 โทรสาร (Fax) : --

สถานที่เก็บตัวอย่าง (Sampling Source) : ดี คอนโด โคโค่ สุราษฎร์ธานี (Dcondo Coco Suratthani)
วันที่เก็บตัวอย่าง (Sampling Date) : 13/01/2023 วิธีเก็บตัวอย่าง (Sampling Method) : Grab sampling
วันที่รับตัวอย่าง (Received Date) : 13/01/2023 ผู้เก็บตัวอย่าง (Sampling By) : Costumer
วันที่ทดสอบ (Testing Date) : 16-18/01/2023
วันที่รายงานผล (Result Date) : 19/01/2023

| รายการทดสอบ (Parameter) | หน่วย (Unit) | วิธีทดสอบ (Method of Analysis) [1] | ผลการทดสอบ (Result) | | มาตรฐาน (Standard) [2] |
|---|---|---|---|---|---|
| รหัสตัวอย่าง (Analysis No.) | | | 230113/12 | 230113/13 | |
| ชื่อตัวอย่าง (Sample Name) | | | น้ำสระว่ายน้ำ (จุดเก็บส่วนตื้น) | น้ำสระว่ายน้ำ (จุดเก็บส่วนลึก) | สระว่ายน้ำ |
| ประเภทตัวอย่าง (Sample Description) | | | Water | Water | |
| เวลาเก็บตัวอย่าง (Sampling Time) | | | 11.00 น. | 11.07 น. | |
| ลักษณะตัวอย่าง (Sample Condition) | | | ใส | ใส | |
| โคลิฟอร์มทั้งหมด (Total Coliform) [3][6] | MPN/100 mL | Multiple-Tube Fermentation Test part 9221 A – E | N.D. | N.D. | <10.0 |
| อีโคไล (*Escherichia coli, E.coli*) [3][6] | MPN/100 mL | Multiple-Tube Fermentation Test part 9221 A – E | N.D. | N.D. | ไม่พบ |
| สแตฟิโลโคก็อกคัส ออเรียส *Straphylococcus aureus* (*S. aureus*) [3][6] | CFU/mL | Technique using Baird-Parker agar medium part 9213 B | N.D. | N.D. | ไม่พบ |
| ซูโดโมแนส แอรูจิโนซา (*Pseudomonas aeruginosa*) [3][6] | CFU/mL | Membrane Filter Technique part 9213E | N.D. | N.D. | ไม่พบ |

รายละเอียดเพิ่มเติม (Additional details) :
[1] Standard Methods for the Examination of Water and Wastewater, APHA, AWWA, WEF 23rd Edition 2017
[2] คำแนะนำของคณะกรรมการสาธารณสุข ฉบับที่ 1 เรื่อง การควบคุมการประกอบกิจการสระว่ายน้ำ หรือกิจการอื่น ๆ ในทำนองเดียวกัน
[3] Not TISI Accredited
[4] ทดสอบโดยห้องปฏิบัติการทดสอบรับเหมาช่วง (Analyzed by Subcontractor)
[5] ค่าความไม่แน่นอนในการวัด
[6] Not Department of Industrial Works Accredited
N.D. หมายถึง NOT Detected

ผู้อนุมัติรายงาน : [redacted]
(Approved by) (Approved by)
วันที่ (Date) : [redacted]

หมายเหตุ (Notes) :
1. รายงานผลการทดสอบฉบับนี้มีผลเฉพาะกับตัวอย่างที่นำมาทดสอบดังกล่าวไว้ข้างต้นเท่านั้น
(The above results are related only to the tested samples as mentioned in this report.)
2. รายงานฉบับนี้จะต้องไม่ถูกทำสำเนาเฉพาะเพียงบางส่วนยกเว้นการนำไปใช้ทั้งฉบับโดยไม่ได้รับความยินยอมเป็นลายลักษณ์อักษรจากบริษัท บีเค เนเจอร์ ทอรัส จำกัด
(This report shall not be reproduced except in full in whole or in part without the written approval of BK NATURE TAURUS CO., LTD.)

F-P-7.8-01/1 V2, 1 มกราคม 2563

"PROF" Principle Reproducibility On standard First service

บริษัท บีเค เนเจอร์ ทอรัส จำกัด
**BK Nature Taurus Co., Ltd.**
ที่อยู่ : 59/386 หมู่ที่ 4 ตำบลกะทู้ อำเภอกะทู้ จังหวัดภูเก็ต 83120 โทร: 076 623955, 062 059 2888, 062 059 4888 โทรสาร: 076 619965
Address: 59/386 Moo 4, Tambon Kathu, Kathu, Phuket, 83120 Tel: 076 623955, 062 059 2888, 062 059 4888 Fax: 076 619965
เลขที่ผู้เสียภาษี (Tax ID.) : 0835564015613 E-mail : bknature.t@gmail.com

# Analysis Report


หมายเลขรายงาน (Report No.) : w-049/66

ชื่อผู้ใช้บริการ (Customer) : นิติบุคคลอาคารชุด ดี คอนโด โคโค่
ที่อยู่ (Address) : 90 หมู่ 1 ตำบลวัดประดู่ อำเภอเมือง จังหวัดสุราษฎร์ธานี
โทร (Tel.) : 061 1727299 โทรสาร (Fax) : --

สถานที่เก็บตัวอย่าง (Sampling Source) : ดี คอนโด โคโค่ สุราษฎร์ธานี (Dcondo Coco Suratthani)
วันที่เก็บตัวอย่าง (Sampling Date) : 19/01/2023
วิธีเก็บตัวอย่าง (Sampling Method) : Grab sampling
วันที่รับตัวอย่าง (Received Date) : 20/01/2023
ผู้เก็บตัวอย่าง (Sampling By) : Costumer
วันที่ทดสอบ (Testing Date) : 20-22/01/2023
วันที่รายงานผล (Result Date) : 23/0/2023

| รายการทดสอบ (Parameter) | หน่วย (Unit) | วิธีทดสอบ (Method of Analysis) [1] | ผลการทดสอบ (Result) | | มาตรฐาน (Standard) [2] |
|---|---|---|---|---|---|
| รหัสตัวอย่าง (Analysis No.) | | | 230120/34 | 230120/35 | |
| ชื่อตัวอย่าง (Sample Name) | | | น้ำสระว่ายน้ำ (จุดเก็บส่วนตื้น) | น้ำสระว่ายน้ำ (จุดเก็บส่วนลึก) | สระว่ายน้ำ |
| ประเภทตัวอย่าง (Sample Description) | | | Water | Water | |
| เวลาเก็บตัวอย่าง (Sampling Time) | | | 10.00 น. | 10.05 น. | |
| ลักษณะตัวอย่าง (Sample Condition) | | | ใส | ใส | |
| โคลิฟอร์มทั้งหมด (Total Coliform) [3][6] | MPN/100 mL | Multiple-Tube Fermentation Test part 9221 A – E | N.D. | N.D. | <10.0 |
| อีโคไล (*Escherichia coli, E.coli*) [3][6] | MPN/100 mL | Multiple-Tube Fermentation Test part 9221 A – E | N.D. | N.D. | ไม่พบ |
| สแตฟฟิลโลคอกคัส ออเรียส *Staphylococcus aureus (S. aureus)* [3][6] | CFU/mL | Technique using Baird-Parker agar medium part 9213 B | N.D. | N.D. | ไม่พบ |
| ซูโดโมแนส แอรูจิโนซา (*Pseudomanas aeruginosa*) [3][6] | CFU/mL | Membrane Filter Technique part 9213E | N.D. | N.D. | ไม่พบ |

รายละเอียดเพิ่มเติม (Additional details) :
[1] Standard Methods for the Examination of Water and Wastewater, APHA, AWWA, WEF 23rd Edition 2017
[2] คำแนะนำของคณะกรรมการสาธารณสุข ฉบับที่ 1 เรื่อง การควบคุมการประกอบกิจการสระว่ายน้ำ หรือกิจการอื่น ๆ ในทำนองเดียวกัน
[3] Not TISI Accredited
[4] ทดสอบโดยห้องปฏิบัติการทดสอบรับเหมาช่วง (Analyzed by Subcontractor)
[5] ค่าความไม่แน่นอนในการวัด
[6] Not Department of Industrial Works Accredited
N.D. หมายถึง NOT Detected

ผู้อนุมัติรายงาน : [redacted]
(Approved by) [redacted]
(Approved by) [redacted]
วันที่ (Date) : [redacted]

หมายเหตุ (Notes) :
1. รายงานผลการทดสอบฉบับนี้มีผลเฉพาะกับตัวอย่างที่นำมาทดสอบดังกล่าวไว้ข้างต้นเท่านั้น
(The above results are related only to the tested samples as mentioned in this report.)
2. รายงานฉบับนี้จะต้องไม่ถูกทำสำเนาเฉพาะเพียงบางส่วนยกเว้นการนำไปใช้ทั้งฉบับโดยไม่ได้รับความยินยอมเป็นลายลักษณ์อักษรจากบริษัท บีเค เนเจอร์ ทอรัส จำกัด
(This report shall not be reproduced except in full in whole or in part without the written approval of BK NATURE TAURUS CO., LTD.)





บริษัท บีเค เนเจอร์ ทอรัส จำกัด
**BK Nature Taurus Co., Ltd.**
ที่อยู่ : 59/386 หมู่ที่ 4 ตำบลกะทู้ อำเภอกะทู้ จังหวัดภูเก็ต 83120 โทร: 076 623955, 062 059 2888, 062 059 4888 โทรสาร: 076 619965
Address: 59/386 Moo 4, Tambon Kathu, Kathu, Phuket, 83120 Tel: 076 623955, 062 059 2888, 062 059 4888 Fax: 076 619965
เลขที่ผู้เสียภาษี (Tax ID.) : 0835564015613 E-mail : bknature.t@gmail.com

# Analysis Report


หมายเลขรายงาน (Report No.) : w-075/66
ทะเบียนห้องปฏิบัติการวิเคราะห์ เลขที่ ว-290

ชื่อผู้ใช้บริการ (Customer) : นิติบุคคลอาคารชุด ดี คอนโด โคโค่
ที่อยู่ (Address) : 90 หมู่ที่ 10 ตำบลวัดประดู่ อำเภอเมือง จังหวัดสุราษฎร์ธานี 84000
โทร (Tel.) : 095 4293967 โทรสาร (Fax) : --

สถานที่เก็บตัวอย่าง (Sampling Source) ดี คอนโด โคโค่ สุราษฎร์ธานี (Dcondo Coco Suratthani)
วันที่เก็บตัวอย่าง (Sampling Date) : 26/01/2023
วิธีเก็บตัวอย่าง (Sampling Method) : Grab sampling
วันที่รับตัวอย่าง (Received Date) : 27/01/2023
ผู้เก็บตัวอย่าง (Sampling By) : Costumer
วันที่ทดสอบ (Testing Date) : 27/01-02/02/2023
วันที่รายงานผล (Result Date) : 03/02/2023

| รายการทดสอบ (Parameter) | หน่วย (Unit) | วิธีทดสอบ (Method of Analysis) [1] | ผลการทดสอบ (Result) | | มาตรฐาน (Standard) [2] |
|---|---|---|---|---|---|
| รหัสตัวอย่าง (Analysis No.) | | | 230127/1 | 230127/2 | |
| ชื่อตัวอย่าง (Sample Name) | | | น้ำเสียบ่อกระจะ อาคาร A | น้ำเสียบ่อกระจะ อาคาร B | น้ำทิ้งอาคารประเภท ข |
| ประเภทตัวอย่าง (Sample Description) | | | Wastewater | Wastewater | |
| เวลาเก็บตัวอย่าง (Sampling Time) | | | 10.23 น. | 10.30 น. | |
| ลักษณะตัวอย่าง (Sample Condition) | | | ขุ่นคล้ำ มีตะกอน สีกลิ่นเหม็น | ขุ่นคล้ำ มีตะกอน สีกลิ่นเหม็น | |
| กรด-เบส (pH) at 25 °C | – | Electrometric Method part 4500-$H^+$ B | 6.8 | 6.7 | 5.0-9.0 |
| บีโอดี (BOD) | mg/L | Azide Modification part 4500-O C/ 5-Days BOD Test part 5210B | 49.0 [3] | 46.0 [3] | ≤30.0 |
| สารแขวนลอยทั้งหมด (Total Suspended Solids) | mg/L | Dried at 103 -105 °C part 2540D | 44.0 | 35.0 | ≤40.0 |
| ของแข็งที่ละลายได้ทั้งหมด (Total Dissolved Solids) | mg/L | Dried at 180 °C part 2540C | 396 | 342 | ≤500 |
| ไนโตรเจน ทีเคเอ็น (Nitrogen, TKN) | mg/L | Macro-Kjeldahl part 4500-$N_{org}$ B | 52.5 | 46.9 | ≤35.0 |
| ซัลไฟด์ (Sulfide) [1][3] | mg/L | Iodometric part 4500-$S^{2-}$ F | 1.0 | 0.50 | ≤1.0 |
| ไขมันและน้ำมัน (Fat, Oil & Grease) [1][3] | mg/L | Partition & Gravimetric part 5520B | 3.0 | 3.0 | ≤20.0 |

รายละเอียดเพิ่มเติม (Additional details) :
[1] Standard Methods for the Examination of Water and Wastewater, APHA, AWWA, WEF 23rd Edition 2017
[2] ประกาศกระทรวงทรัพยากรธรรมชาติและสิ่งแวดล้อม เรื่อง กำหนดมาตรฐานควบคุม การระบายน้ำทิ้งจากอาคารบางประเภทและบางขนาด ลงวันที่ 7 พฤศจิกายน 2548 ประกาศในราชกิจจานุเบกษาเล่มที่ 122 ตอนที่ 125ง วันที่ 28 ธันวาคม 2548
[3] Not TISI Accredited
[4] ทดสอบโดยห้องปฏิบัติการทดสอบรับเหมาช่วง (Analyzed by Subcontractor)
[5] ค่าความไม่แน่นอนในการวัด
[6] Not Department of Industrial Works Accredited
-- หมายถึง ไม่ได้ระบุเกณฑ์การยอมรับสูงสุด
***Certificated ISO 9001:2015 – pH, BOD, TSS, TDS, TKN

ผู้อนุมัติรายงาน : [redacted]
(Approved by) [redacted]
(Approved by) [redacted]
วันที่ (Date) : [redacted]

หมายเหตุ (Notes) :
1. รายงานผลการทดสอบฉบับนี้มีผลเฉพาะกับตัวอย่างที่นำมาทดสอบดังกล่าวไว้ข้างต้นเท่านั้น
(The above results are related only to the tested samples as mentioned in this report.)
2. รายงานฉบับนี้จะต้องไม่ถูกทำสำเนาเฉพาะเพียงบางส่วนยกเว้นการนำไปใช้ทั้งฉบับโดยไม่ได้รับความยินยอมเป็นลายลักษณ์อักษรจากบริษัท บีเค เนเจอร์ ทอรัส จำกัด
(This report shall not be reproduced except in full in whole or in part without the written approval of BK NATURE TAURUS CO., LTD.)



"PROF" Principle Reproducibility On standard First service
ประจักษ์ยาวทดสอบผลิตภัณฑ์ ยึดมั่นมาตรฐาน บริการอย่างเยี่ยม เร็ว

บริษัท บีเค เนเจอร์ ทอรัส จำกัด
**BK Nature Taurus Co., Ltd.**
ที่อยู่ : 59/386 หมู่ที่ 4 ตำบลกะทู้ อำเภอกะทู้ จังหวัดภูเก็ต 83120 โทร: 076 623955, 062 059 2888, 062 059 4888 โทรสาร: 076 619965
Address: 59/386 Moo 4, Tambon Kathu, Kathu, Phuket, 83120 Tel: 076 623955, 062 059 2888, 062 059 4888 Fax: 076 619965
เลขที่ผู้เสียภาษี (Tax ID.) : 0835561015613 E-mail : bknature.t@gmail.com

# Analysis Report


หมายเลขรายงาน (Report No.) : w-07566
ทะเบียนห้องปฏิบัติการวิเคราะห์ เลขที่ ว-290

ชื่อผู้ใช้บริการ (Customer) : นิติบุคคลคอนดาโดรุส ดี คอนโด โคโค่
ที่อยู่ (Address) : 90 หมู่ที่ 10 ตำบลวัดประดู่ อำเภอเมือง จังหวัดสุราษฎร์ธานี 84000
โทร (Tel.) : 095 4293087 โทรสาร (Fax) : -

สถานที่เก็บตัวอย่าง (Sampling Source) : ดี คอนโด โคโค่ สุราษฎร์ธานี (Dcondo Coco Suratthani)
วันที่เก็บตัวอย่าง (Sampling Date) : 26/01/2023
วิธีเก็บตัวอย่าง (Sampling Method) : Grab sampling
วันที่รับตัวอย่าง (Received Date) : 27/01/2023
ผู้เก็บตัวอย่าง (Sampling By) : Costumer
วันที่ทดสอบ (Testing Date) : 27/01-02/02/2023
วันที่รายงานผล (Result Date) : 03/02/2023

| รายการทดสอบ (Parameter) | หน่วย (Unit) | วิธีทดสอบ (Method of Analysis) [1] | ผลการทดสอบ (Result) | | มาตรฐาน (Standard) [2] |
|---|---|---|---|---|---|
| รหัสตัวอย่าง (Analysis No.) | | | 230127/1 | 230127/2 | |
| ชื่อตัวอย่าง (Sample Name) | | | น้ำเสียบ่อเกรอะ ตาราง A | น้ำเสียบ่อเกรอะ ตาราง B | น้ำทิ้งอาคารประเภท ธ |
| ประเภทตัวอย่าง (Sample Description) | | | Wastewater | Wastewater | |
| เวลาเก็บตัวอย่าง (Sampling Time) | | | 10.25 น. | 10.30 น. | |
| ลักษณะตัวอย่าง (Sample Condition) | | | ขุ่นคล้ำ มีตะกอน มีกลิ่นเหม็น | ขุ่นคล้ำ มีตะกอน มีกลิ่นเหม็น | |
| การจมตัวของตะกอน (Settleable Solids) [1][3][4] | mL/L | Gravimetric part 2540F | 1.5 | 1.0 | ≤0.50 |
| โคลิฟอร์มทั้งหมด (Total Coliform) [1][3][4] | MPN/100 mL | Multiple-Tube Fermentation Test part 9221 A – E | 6,800 | 7,550 | – |
| ฟีคัลโคลิฟอร์ม (Fecal Coliform) [1][3][4] | MPN/100 mL | Multiple-Tube Fermentation Test part 9221 A – E | 600 | 520 | – |

รายละเอียดเพิ่มเติม (Additional details) :
[1] Standard Methods for the Examination of Water and Wastewater, APHA, AWWA, WEF 23rd Edition 2017
[2] ประกาศกระทรวงทรัพยากรธรรมชาติและสิ่งแวดล้อม เรื่อง กำหนดมาตรฐานควบคุม การระบายน้ำทิ้งจากอาคารบางประเภทและบางขนาด ลงวันที่ 7 พฤศจิกายน 2548 ประกาศในราชกิจจานุเบกษาเล่มที่ 122 ตอนที่ 1254 วันที่ 29 ธันวาคม 2548
[3] Not TISI Accredited
[4] ทดสอบโดยห้องปฏิบัติการทดสอบรับเหมาช่วง (Analyzed by Subcontractor)
[5] ค่าความไม่แน่นอนในการวัด
[6] Not Department of Industrial Works Accredited
– หมายถึง ไม่ได้ระบุเกณฑ์การยอมรับสูงสุด

ผู้อนุมัติรายงาน : [redacted]
(Approved by) (M[redacted]ved by)
M[redacted]
(Date) : [redacted]

หมายเหตุ (Notes) :
1. รายงานผลการทดสอบฉบับนี้มีผลเฉพาะกับตัวอย่างที่นำมาทดสอบดังกล่าวไว้ข้างต้นเท่านั้น
(The above results are related only to the tested samples as mentioned in this report.)
2. รายงานฉบับนี้จะต้องไม่ถูกทำสำเนาเฉพาะเพียงบางส่วนยกเว้นการนำไปใช้ทั้งฉบับโดยไม่ได้รับความยินยอมเป็นลายลักษณ์อักษรจากบริษัท บีเค เนเจอร์ ทอรัส จำกัด
(This report shall not be reproduced except in full in whole or in part without the written approval of BK NATURE TAURUS CO., LTD.)





บริษัท บีเค เนเจอร์ ทอรัส จำกัด
**BK Nature Taurus Co., Ltd.**
ที่อยู่ : 59/386 หมู่ที่ 4 ตำบลกะทู้ อำเภอกะทู้ จังหวัดภูเก็ต 83120 โทร: 076 623955, 062 059 2888, 062 059 4888 โทรสาร: 076 619965
Address: 59/386 Moo 4, Tambon Kathu, Kathu, Phuket, 83120 Tel: 076 623955, 062 059 2888, 062 059 4888 Fax: 076 619965
เลขที่ผู้เสียภาษี (Tax ID.) : 0835561015613 E-mail : bknature.t@gmail.com

# Analysis Report


หมายเลขรายงาน (Report No.) : w-07566
ทะเบียนห้องปฏิบัติการวิเคราะห์ เลขที่ ว-290

ชื่อผู้ใช้บริการ (Customer) : นิติบุคคลคอนดาโดรุส ดี คอนโด โคโค่
ที่อยู่ (Address) : 90 หมู่ที่ 10 ตำบลวัดประดู่ อำเภอเมือง จังหวัดสุราษฎร์ธานี 84000
โทร (Tel.) : 095 4293087 โทรสาร (Fax) : -

สถานที่เก็บตัวอย่าง (Sampling Source) : ดี คอนโด โคโค่ สุราษฎร์ธานี (Dcondo Coco Suratthani)
วันที่เก็บตัวอย่าง (Sampling Date) : 26/01/2023
วิธีเก็บตัวอย่าง (Sampling Method) : Grab sampling
วันที่รับตัวอย่าง (Received Date) : 27/01/2023
ผู้เก็บตัวอย่าง (Sampling By) : Costumer
วันที่ทดสอบ (Testing Date) : 27/01-02/02/2023
วันที่รายงานผล (Result Date) : 03/02/2023

| รายการทดสอบ (Parameter) | หน่วย (Unit) | วิธีทดสอบ (Method of Analysis) [1] | ผลการทดสอบ (Result) | | มาตรฐาน (Standard) [2] |
|---|---|---|---|---|---|
| รหัสตัวอย่าง (Analysis No.) | | | 230127/3 | 230127/4 | |
| ชื่อตัวอย่าง (Sample Name) | | | น้ำเสียที่ผ่านการบำบัดรวม | น้ำเสียก่อนปล่อยออกสู่ภายนอก | น้ำทิ้งอาคารประเภท ธ |
| ประเภทตัวอย่าง (Sample Description) | | | Wastewater | Wastewater | |
| เวลาเก็บตัวอย่าง (Sampling Time) | | | 10.40 น. | 10.47 น. | |
| ลักษณะตัวอย่าง (Sample Condition) | | | เหลืองใส มีตะกอน | เหลืองใส มีตะกอน | |
| กรด-เบส (pH) 25 °C | – | Electrometric Method part 4500-$H^+$ B | 7.3 | 7.1 | 5.0-9.0 |
| บีโอดี (BOD) | mg/L | Azide Modification part 4500-O C/ 5-Days BOD Test part 5210B | 21.5 [3] | 15.0 | ≤30.0 |
| สารแขวนลอยทั้งหมด (Total Suspended Solids) | mg/L | Dried at 103 – 105 °C part 2540D | 11.6 | 10.9 | ≤40.0 |
| ของแข็งที่ละลายได้ทั้งหมด (Total Dissolved Solids) | mg/L | Dried at 180 °C part 2540C | 396 | 212 | ≤500 |
| ไนโตรเจน ทีเคเอ็น (Nitrogen, TKN) | mg/L | Macro-Kjeldahl part 4500-$N_{org}$ B | 16.8 | 13.7 | ≤35.0 |
| ซัลไฟด์ (Sulfide) [1][3][4] | mg/L | Iodometric part 4500-$S^{2-}$ F | 0.10 | 0.05 | ≤1.0 |
| ไขมันและน้ำมัน (Fat, Oil & Grease) [1][3][4] | mg/L | Partition & Gravimetric part 5520B | 2.0 | 0.87 | ≤20.0 |

รายละเอียดเพิ่มเติม (Additional details) :
[1] Standard Methods for the Examination of Water and Wastewater, APHA, AWWA, WEF 23rd Edition 2017
[2] ประกาศกระทรวงทรัพยากรธรรมชาติและสิ่งแวดล้อม เรื่อง กำหนดมาตรฐานควบคุม การระบายน้ำทิ้งจากอาคารบางประเภทและบางขนาด ลงวันที่ 7 พฤศจิกายน 2548 ประกาศในราชกิจจานุเบกษาเล่มที่ 122 ตอนที่ 1254 วันที่ 29 ธันวาคม 2548
[3] Not TISI Accredited
[4] ทดสอบโดยห้องปฏิบัติการทดสอบรับเหมาช่วง (Analyzed by Subcontractor)
[5] ค่าความไม่แน่นอนในการวัด
[6] Not Department of Industrial Works Accredited
– หมายถึง ไม่ได้ระบุเกณฑ์การยอมรับสูงสุด
***Certificated ISO 9001:2015 – pH, BOD, TSS, TDS, TKN

ผู้อนุมัติรายงาน [redacted]
(Approved by) [redacted] (Approved by) (M[redacted]
วันที่ (Date) : [redacted]

หมายเหตุ (Notes) :
1. รายงานผลการทดสอบฉบับนี้มีผลเฉพาะกับตัวอย่างที่นำมาทดสอบดังกล่าวไว้ข้างต้นเท่านั้น
(The above results are related only to the tested samples as mentioned in this report.)
2. รายงานฉบับนี้จะต้องไม่ถูกทำสำเนาเฉพาะเพียงบางส่วนยกเว้นการนำไปใช้ทั้งฉบับโดยไม่ได้รับความยินยอมเป็นลายลักษณ์อักษรจากบริษัท บีเค เนเจอร์ ทอรัส จำกัด
(This report shall not be reproduced except in full in whole or in part without the written approval of BK NATURE TAURUS CO., LTD.)



"PROF" Principle Reproducibility On standard First service
ประจักษ์ภาพความเที่ยงตรงวิเคราะห์ ยึดมั่นมาตรฐาน บริการอย่างมืออาชีพ

บริษัท บีเค เนเจอร์ ทอรัส จำกัด
**BK Nature Taurus Co., Ltd.**
ที่อยู่ : 59/386 หมู่ที่ 4 ตำบลกะทู้ อำเภอกะทู้ จังหวัดภูเก็ต 83120 โทร: 076 623955, 062 059 2888, 062 059 4888 โทรสาร: 076 619965
Address: 59/386 Moo 4, Tambon Kathu, Kathu, Phuket, 83120 Tel: 076 623955, 062 059 2888, 062 059 4888 Fax: 076 619965
เลขที่ผู้เสียภาษี (Tax ID.) : 0835561015613 E-mail : bknature.t@gmail.com

# Analysis Report


หมายเลขรายงาน (Report No.) : w-075/66
ทะเบียนต้องปฏิบัติการวิเคราะห์ เลขที่ 3-290

ชื่อผู้ใช้บริการ (Customer) : มิติบุคคลธาตารชุด ดี คอนโด โคโค่
ที่อยู่ (Address) : 90 หมู่ที่ 10 ตำบลวัดประดู่ อำเภอเมือง จังหวัดสุราษฎร์ธานี 84000
โทร (Tel.) : 095 4293987 โทรสาร (Fax) : -

สถานที่เก็บตัวอย่าง (Sampling Source) ดี คอนโด โคโค่ สุราษฎร์ธานี (Dcondo Coco Surathani)
วันที่เก็บตัวอย่าง (Sampling Date) : 26/01/2023 วิธีเก็บตัวอย่าง (Sampling Method) : Grab sampling
วันที่รับตัวอย่าง (Received Date) : 27/01/2023 ผู้เก็บตัวอย่าง (Sampling By) : Costumer
วันที่ทดสอบ (Testing Date) : 27/01-03/02/2023
วันที่รายงานผล (Result Date) : 05/02/2023

| รายการทดสอบ (Parameter) | หน่วย (Unit) | วิธีทดสอบ (Method of Analysis) [1] | ผลการทดสอบ (Result) | | มาตรฐาน (Standard) [2] |
|---|---|---|---|---|---|
| รหัสตัวอย่าง (Analysis No.) | | | 230127/3 | 230127/4 | |
| ชื่อตัวอย่าง (Sample Name) | | | น้ำเสียที่ผ่านการบำบัดรวม | น้ำเสียก่อนปล่อยออกสู่ภายนอก | น้ำทิ้งอาคารประเภท ข |
| ประเภทตัวอย่าง (Sample Description) | | | Wastewater | Wastewater | |
| เวลาเก็บตัวอย่าง (Sampling Time) | | | 10.40 น. | 10.47 น. | |
| ลักษณะตัวอย่าง (Sample Condition) | | | เหลืองใส มีตะกอน | เหลืองใส มีตะกอน | |
| การจมตัวของตะกอน (Settleable Solids) [3][4] | mL/L | Gravimetric part 2540F | <0.10 | <0.10 | ≤0.50 |
| ไขมันและน้ำมัน (Fat, Oil & Grease) [3][4] | mg/L | Partition & Gravimetric part 5520B | 2.0 | 0.87 | ≤20.0 |
| โคลิฟอร์มทั้งหมด (Total Coliform) [3][5] | MPN/100 mL | Multiple-Tube Fermentation Test part 9221 A - E | 8,200 | 1,700 | - |
| ฟีคัลโคลิฟอร์ม (Fecal Coliform) [3][4][5] | MPN/100 mL | Multiple-Tube Fermentation Test part 9221 A - E | 1,250 | 290 | - |

รายละเอียดเพิ่มเติม (Additional details) :
[1] Standard Methods for the Examination of Water and Wastewater, APHA, AWWA, WEF 23rd Edition 2017
[2] ประกาศกระทรวงทรัพยากรธรรมชาติและสิ่งแวดล้อม เรื่อง กำหนดมาตรฐานควบคุม การระบายน้ำทิ้งจากอาคารบางประเภทและบางขนาด ลงวันที่ 7 พฤศจิกายน 2546
ประกาศในราชกิจจานุเบกษาเล่มที่ 122 ตอนที่ 124 วันที่ 23 ธันวาคม 2548
[3] Not TISI Accredited
[4] ทดสอบโดยต้องปฏิบัติการทดสอบรับเหมาช่วง (Analyzed by Subcontractor)
[5] ค่าความไม่แน่นอนในการวัด
[6] Not Department of Industrial Works Accredited
- หมายถึง ไม่ได้ระบุเกณฑ์การยอมรับสูงสุด

ผู้อนุมัติรายงาน
(Approved [redacted] (Approved by) [redacted]
วันที่ (Date) :

หมายเหตุ (Notes) :
1. รายงานผลการทดสอบฉบับนี้มีผลเฉพาะกับตัวอย่างที่นำมาทดสอบดังกล่าวไว้ข้างต้นเท่านั้น
(The above results are related only to the tested samples as mentioned in this report.)
2. รายงานฉบับนี้จะต้องไม่ถูกทำสำเนาเฉพาะเพียงบางส่วนยกเว้นการนำไปใช้ทั้งฉบับโดยไม่ได้รับความยินยอมเป็นลายลักษณ์อักษรจากบริษัท บีเค เนเจอร์ ทอรัส จำกัด
(This report shall not be reproduced except in full in whole or in part without the written approval of BK NATURE TAURUS CO., LTD.)





บริษัท บีเค เนเจอร์ ทอรัส จำกัด
**BK Nature Taurus Co., Ltd.**
ที่อยู่ : 59/386 หมู่ที่ 4 ตำบลกะทู้ อำเภอกะทู้ จังหวัดภูเก็ต 83120 โทร: 076 623955, 062 059 2888, 062 059 4888 โทรสาร: 076 619965
Address: 59/386 Moo 4, Tambon Kathu, Kathu, Phuket, 83120 Tel: 076 623955, 062 059 2888, 062 059 4888 Fax: 076 619965
เลขที่ผู้เสียภาษี (Tax ID.) : 0835561015613 E-mail : bknature.t@gmail.com

# Analysis Report


หมายเลขรายงาน (Report No.) : w-075/66

ชื่อผู้ใช้บริการ (Customer) : มิติบุคคลธาตารชุด ดี คอนโด โคโค่
ที่อยู่ (Address) : 90 หมู่ที่ 10 ตำบลวัดประดู่ อำเภอเมือง จังหวัดสุราษฎร์ธานี 84000
โทร (Tel.) : 095 4293987 โทรสาร (Fax) : -

สถานที่เก็บตัวอย่าง (Sampling Source) ดี คอนโด โคโค่ สุราษฎร์ธานี (Dcondo Coco Surathani)
วันที่เก็บตัวอย่าง (Sampling Date) : 26/01/2023 วิธีเก็บตัวอย่าง (Sampling Method) : Grab sampling
วันที่รับตัวอย่าง (Received Date) : 27/01/2023 ผู้เก็บตัวอย่าง (Sampling By) : Costumer
วันที่ทดสอบ (Testing Date) : 28-30/01/2023
วันที่รายงานผล (Result Date) : 05/02/2023

| รายการทดสอบ (Parameter) | หน่วย (Unit) | วิธีทดสอบ (Method of Analysis) [1] | ผลการทดสอบ (Result) | | มาตรฐาน (Standard) [2] |
|---|---|---|---|---|---|
| รหัสตัวอย่าง (Analysis No.) | | | 230127/5 | 230127/6 | |
| ชื่อตัวอย่าง (Sample Name) | | | น้ำสระว่ายน้ำ (จุดเก็บส่วนตื้น) | น้ำสระว่ายน้ำ (จุดเก็บส่วนลึก) | สระว่ายน้ำ |
| ประเภทตัวอย่าง (Sample Description) | | | Water | Water | |
| เวลาเก็บตัวอย่าง (Sampling Time) | | | 11.05 น. | 11.13 น. | |
| ลักษณะตัวอย่าง (Sample Condition) | | | ใส | ใส | |
| โคลิฟอร์มทั้งหมด (Total Coliform) [3][4] | MPN/100 mL | Multiple-Tube Fermentation Test part 9221 A - E | N.D. | N.D. | <10.0 |
| อีโคไล (*Escherichia coli, E.coli*) [3][4] | MPN/100 mL | Multiple-Tube Fermentation Test part 9221 A - E | N.D. | N.D. | ไม่พบ |
| สแตฟิโลโคคัสออกคัส ออเรียส *Staphylococcus aureus (S. aureus)* [3][6] | CFU/mL | Technique using Baird-Parker agar medium part 9213 B | N.D. | N.D. | ไม่พบ |
| ซูโดโมนาส แอรูจิโนซา (*Pseudomonas aeruginosa*) [3][6] | CFU/mL | Membrane Filter Technique part 9213E | N.D. | N.D. | ไม่พบ |

รายละเอียดเพิ่มเติม (Additional details) :
[1] Standard Methods for the Examination of Water and Wastewater, APHA, AWWA, WEF 23rd Edition 2017
[2] คำแนะนำของคณะกรรมการสาธารณสุข ฉบับที่ 1 เรื่อง การควบคุมการประกอบกิจการสระว่ายน้ำ หรือกิจการอื่น ๆ ในทำนองเดียวกัน
[3] Not TISI Accredited
[4] ทดสอบโดยต้องปฏิบัติการทดสอบรับเหมาช่วง (Analyzed by Subcontractor)
[5] ค่าความไม่แน่นอนในการวัด
[6] Not Department of Industrial Works Accredited
N.D. หมายถึง NOT Detected

ผู้อนุมัติรายงาน
(Approved by) [redacted] (Approved by) [redacted]
วันที่ (Date) :

หมายเหตุ (Notes) :
1. รายงานผลการทดสอบฉบับนี้มีผลเฉพาะกับตัวอย่างที่นำมาทดสอบดังกล่าวไว้ข้างต้นเท่านั้น
(The above results are related only to the tested samples as mentioned in this report.)
2. รายงานฉบับนี้จะต้องไม่ถูกทำสำเนาเฉพาะเพียงบางส่วนยกเว้นการนำไปใช้ทั้งฉบับโดยไม่ได้รับความยินยอมเป็นลายลักษณ์อักษรจากบริษัท บีเค เนเจอร์ ทอรัส จำกัด
(This report shall not be reproduced except in full in whole or in part without the written approval of BK NATURE TAURUS CO., LTD.)



"PROF" Principle Reproducibility On standard First service
ประจักษ์ถึงการทดสอบตามหลักวิชาการ ยืนยันมาตรฐาน บริการอย่างมืออาชีพ

บริษัท บีเค เนเจอร์ ทอรัส จำกัด
**BK Nature Taurus Co., Ltd.**
ที่อยู่ : 59/386 หมู่ที่ 4 ตำบลกะทู้ อำเภอกะทู้ จังหวัดภูเก็ต 83120 โทร: 076 623955, 062 059 2888, 062 059 4888 โทรสาร: 076 619965
Address: 59/386 Moo 4, Tambon Kathu, Kathu, Phuket, 83120 Tel: 076 623955, 062 059 2888, 062 059 4888 Fax: 076 619965
เลขที่ผู้เสียภาษี (Tax ID.) : 0835561015613 E-mail : bknature.t@gmail.com

# Analysis Report


หมายเลขรายงาน (Report No.) : w-100/66

ชื่อผู้ใช้บริการ (Customer) : นิติบุคคลอาคารชุด ดี คอนโด โคโค่
ที่อยู่ (Address) : 90 หมู่ 1 ตำบลวัดประดู่ อำเภอเมือง จังหวัดสุราษฎร์ธานี
โทร (Tel.) : 061 1727299 โทรสาร (Fax) : –

สถานที่เก็บตัวอย่าง (Sampling Source) : ดี คอนโด โคโค่ สุราษฎร์ธานี (Dcondo Coco Suratthani)
วันที่เก็บตัวอย่าง (Sampling Date) : 01/02/2023 วิธีเก็บตัวอย่าง (Sampling Method) : Grab sampling
วันที่รับตัวอย่าง (Received Date) : 01/02/2023 ผู้เก็บตัวอย่าง (Sampling By) : Costumer
วันที่ทดสอบ (Testing Date) : 04-06/02/2023
วันที่รายงานผล (Result Date) : 07/02/2023

| รายการทดสอบ (Parameter) | หน่วย (Unit) | วิธีทดสอบ (Method of Analysis) [1] | ผลการทดสอบ (Result) | | มาตรฐาน (Standard) [2] |
|---|---|---|---|---|---|
| รหัสตัวอย่าง (Analysis No.) | | | 230201/15 | 230201/16 | |
| ชื่อตัวอย่าง (Sample Name) | | | น้ำสระว่ายน้ำ (จุดเก็บส่วนตื้น) | น้ำสระว่ายน้ำ (จุดเก็บส่วนลึก) | สระว่ายน้ำ |
| ประเภทตัวอย่าง (Sample Description) | | | Water | Water | |
| เวลาเก็บตัวอย่าง (Sampling Time) | | | 08.40 น. | 08.45 น. | |
| ลักษณะตัวอย่าง (Sample Condition) | | | ใส | ใส | |
| โคลิฟอร์มทั้งหมด (Total Coliform) [5][6] | MPN/100 mL | Multiple-Tube Fermentation Test part 9221 A – E | N.D. | N.D. | <10.0 |
| อีโคไล (*Escherichia coli, E.coli*) [3][6] | MPN/100 mL | Multiple-Tube Fermentation Test part 9221 A – E | N.D. | N.D. | ไม่พบ |
| สแตฟิลโลค็อกคัส ออเรียส *Straphylococcus aureus (S. aureus)* [3][6] | CFU/mL | Technique using Baird-Parker agar medium part 9213 B | N.D. | N.D. | ไม่พบ |
| ซูโดโมแนส แอรูจิโนซา (*Pseudomonas aeruginosa*) [3][6] | CFU/mL | Membrane Filter Technique part 9213E | N.D. | N.D. | ไม่พบ |

รายละเอียดเพิ่มเติม (Additional details) :
[1] Standard Methods for the Examination of Water and Wastewater, APHA, AWWA, WEF 23rd Edition 2017
[2] คำแนะนำของคณะกรรมการสาธารณสุข ฉบับที่ 1 เรื่อง การควบคุมการประกอบกิจการสระว่ายน้ำ หรือกิจการอื่น ๆ ในทำนองเดียวกัน
[3] Not TISI Accredited
[4] ทดสอบโดยห้องปฏิบัติการทดสอบรับเหมาช่วง (Analyzed by Subcontractor)
[5] ค่าความไม่แน่นอนในการวัด
[6] Not Department of Industrial Works Accredited
N.D. หมายถึง NOT Detected

ผู้อนุมัติรายงาน : [redacted]
(Approved by)
(Approved by) [redacted]
วันที่ (Date) :

หมายเหตุ (Notes) :
1. รายงานผลการทดสอบฉบับนี้มีผลเฉพาะกับตัวอย่างที่นำมาทดสอบดังกล่าวไว้ข้างต้นเท่านั้น
(The above results are related only to the tested samples as mentioned in this report.)
2. รายงานฉบับนี้จะต้องไม่ถูกทำสำเนาเฉพาะเพียงบางส่วนยกเว้นการนำไปใช้ทั้งฉบับโดยไม่ได้รับความยินยอมเป็นลายลักษณ์อักษรจากบริษัท บีเค เนเจอร์ ทอรัส จำกัด
(This report shall not be reproduced except in full in whole or in part without the written approval of BK NATURE TAURUS CO., LTD.)





บริษัท บีเค เนเจอร์ ทอรัส จำกัด
**BK Nature Taurus Co., Ltd.**
ที่อยู่ : 59/386 หมู่ที่ 4 ตำบลกะทู้ อำเภอกะทู้ จังหวัดภูเก็ต 83120 โทร: 076 623955, 062 059 2888, 062 059 4888 โทรสาร: 076 619965
Address: 59/386 Moo 4, Tambon Kathu, Kathu, Phuket, 83120 Tel: 076 623955, 062 059 2888, 062 059 4888 Fax: 076 619965
เลขที่ผู้เสียภาษี (Tax ID.) : 0835561015613 E-mail : bknature.t@gmail.com

# Analysis Report


หมายเลขรายงาน (Report No.) : w-119/66

ชื่อผู้ใช้บริการ (Customer) : นิติบุคคลอาคารชุด ดี คอนโด โคโค่
ที่อยู่ (Address) : 90 หมู่ 1 ตำบลวัดประดู่ อำเภอเมือง จังหวัดสุราษฎร์ธานี
โทร (Tel.) : 061 1727299 โทรสาร (Fax) : –

สถานที่เก็บตัวอย่าง (Sampling Source) : ดี คอนโด โคโค่ สุราษฎร์ธานี (Dcondo Coco Suratthani)
วันที่เก็บตัวอย่าง (Sampling Date) : 09/02/2023 วิธีเก็บตัวอย่าง (Sampling Method) : Grab sampling
วันที่รับตัวอย่าง (Received Date) : 09/02/2023 ผู้เก็บตัวอย่าง (Sampling By) : Costumer
วันที่ทดสอบ (Testing Date) : 12-14/02/2023
วันที่รายงานผล (Result Date) : 15/02/2023

| รายการทดสอบ (Parameter) | หน่วย (Unit) | วิธีทดสอบ (Method of Analysis) [1] | ผลการทดสอบ (Result) | | มาตรฐาน (Standard) [2] |
|---|---|---|---|---|---|
| รหัสตัวอย่าง (Analysis No.) | | | 230210/16 | 230210/17 | |
| ชื่อตัวอย่าง (Sample Name) | | | น้ำสระว่ายน้ำ (จุดเก็บส่วนตื้น) | น้ำสระว่ายน้ำ (จุดเก็บส่วนลึก) | สระว่ายน้ำ |
| ประเภทตัวอย่าง (Sample Description) | | | Water | Water | |
| เวลาเก็บตัวอย่าง (Sampling Time) | | | 11.30 น. | 11.35 น. | |
| ลักษณะตัวอย่าง (Sample Condition) | | | ใส | ใส | |
| โคลิฟอร์มทั้งหมด (Total Coliform) [3][6] | MPN/100 mL | Multiple-Tube Fermentation Test part 9221 A – E | N.D. | N.D. | <10.0 |
| อีโคไล (*Escherichia coli, E.coli*) [3][6] | MPN/100 mL | Multiple-Tube Fermentation Test part 9221 A – E | N.D. | N.D. | ไม่พบ |
| สแตฟิลโลค็อกคัส ออเรียส *Straphylococcus aureus (S. aureus)* [3][6] | CFU/mL | Technique using Baird-Parker agar medium part 9213 B | N.D. | N.D. | ไม่พบ |
| ซูโดโมแนส แอรูจิโนซา (*Pseudomonas aeruginosa*) [3][6] | CFU/mL | Membrane Filter Technique part 9213E | N.D. | N.D. | ไม่พบ |

รายละเอียดเพิ่มเติม (Additional details) :
[1] Standard Methods for the Examination of Water and Wastewater, APHA, AWWA, WEF 23rd Edition 2017
[2] คำแนะนำของคณะกรรมการสาธารณสุข ฉบับที่ 1 เรื่อง การควบคุมการประกอบกิจการสระว่ายน้ำ หรือกิจการอื่น ๆ ในทำนองเดียวกัน
[3] Not TISI Accredited
[4] ทดสอบโดยห้องปฏิบัติการทดสอบรับเหมาช่วง (Analyzed by Subcontractor)
[5] ค่าความไม่แน่นอนในการวัด
[6] Not Department of Industrial Works Accredited
N.D. หมายถึง NOT Detected

ผู้อนุมัติรายงาน : [redacted]
(Approved by)
(Approved by) [redacted]
วันที่ (Date) :

หมายเหตุ (Notes) :
1. รายงานผลการทดสอบฉบับนี้มีผลเฉพาะกับตัวอย่างที่นำมาทดสอบดังกล่าวไว้ข้างต้นเท่านั้น
(The above results are related only to the tested samples as mentioned in this report.)
2. รายงานฉบับนี้จะต้องไม่ถูกทำสำเนาเฉพาะเพียงบางส่วนยกเว้นการนำไปใช้ทั้งฉบับโดยไม่ได้รับความยินยอมเป็นลายลักษณ์อักษรจากบริษัท บีเค เนเจอร์ ทอรัส จำกัด
(This report shall not be reproduced except in full in whole or in part without the written approval of BK NATURE TAURUS CO., LTD.)



"PROF" Principle Reproducibility On standard First service
ประสิทธิภาพความน่าเชื่อถือ ยึดมั่นมาตรฐาน บริการอย่างมืออาชีพ

บริษัท บีเค เนเจอร์ ทอรัส จำกัด
**BK Nature Taurus Co., Ltd.**
ที่อยู่ : 59/386 หมู่ที่ 4 ตำบลกะทู้ อำเภอกะทู้ จังหวัดภูเก็ต 83120 โทร: 076 623955, 062 059 2888, 062 059 4888 โทรสาร: 076 619965
Address: 59/386 Moo 4, Tambon Kathu, Kathu, Phuket, 83120 Tel: 076 623955, 062 059 2888, 062 059 4888 Fax: 076 619965
เลขที่ผู้เสียภาษี (Tax ID.) : 0835561013613 E-mail : bknature.t@gmail.com

# Analysis Report

หน้า (Page) : 1 of 1
หมายเลขรายงาน (Report No.) : w-147/66

ชื่อผู้ใช้บริการ (Customer) : นิติบุคคลอาคารชุด ดี คอนโด โคโค่
ที่อยู่ (Address) : 90 หมู่ 1 ตำบลวัดประดู่ อำเภอเมือง จังหวัดสุราษฎร์ธานี
โทร (Tel.) : 061 1727299 โทรสาร (Fax) : –

สถานที่เก็บตัวอย่าง (Sampling Source) : ดี คอนโด โคโค่ สุราษฎร์ธานี (Dcondo Coco Suratthani)
วันที่เก็บตัวอย่าง (Sampling Date) : 15/02/2023 วิธีเก็บตัวอย่าง (Sampling Method) : Grab sampling
วันที่รับตัวอย่าง (Received Date) : 16/02/2023 ผู้เก็บตัวอย่าง (Sampling By) : Costumer
วันที่ทดสอบ (Testing Date) : 17-20/02/2023
วันที่รายงานผล (Result Date) : 21/02/2023

| รายการทดสอบ (Parameter) | หน่วย (Unit) | วิธีทดสอบ (Method of Analysis) [1] | ผลการทดสอบ (Result) | | มาตรฐาน (Standard) [2] |
|---|---|---|---|---|---|
| รหัสตัวอย่าง (Analysis No.) | | | 230216/27 | 230216/28 | |
| ชื่อตัวอย่าง (Sample Name) | | | น้ำสระว่ายน้ำ (จุดเก็บส่วนตื้น) | น้ำสระว่ายน้ำ (จุดเก็บส่วนลึก) | สระว่ายน้ำ |
| ประเภทตัวอย่าง (Sample Description) | | | Water | Water | |
| เวลาเก็บตัวอย่าง (Sampling Time) | | | 10.00 น. | 10.05 น. | |
| ลักษณะตัวอย่าง (Sample Condition) | | | ใส | ใส | |
| โคลิฟอร์มทั้งหมด (Total Coliform) [3][6] | MPN/100 mL | Multiple-Tube Fermentation Test part 9221 A – E | N.D. | N.D. | <10.0 |
| อีโคไล (*Escherichia coli, E.coli*) [3][6] | MPN/100 mL | Multiple-Tube Fermentation Test part 9221 A – E | N.D. | N.D. | ไม่พบ |
| สแตฟิโลคอคคัส ออเรียส *Straphylococcus aureus (S. aureus)* [3][6] | CFU/mL | Technique using Baird-Parker agar medium part 9213 B | N.D. | N.D. | ไม่พบ |
| ซูโดโมนาส แอรูจิโนซา (*Pseudomonas aeruginosa*) [3][6] | CFU/mL | Membrane Filter Technique part 9213E | N.D. | N.D. | ไม่พบ |

รายละเอียดเพิ่มเติม (Additional details) :
[1] Standard Methods for the Examination of Water and Wastewater, APHA, AWWA, WEF 25th Edition 2017
[2] คำแนะนำของคณะกรรมการสาธารณสุข ฉบับที่ 1 เรื่อง การควบคุมการประกอบกิจการสระว่ายน้ำ หรือกิจการอื่น ๆ ในทำนองเดียวกัน
[3] Not TISI Accredited
[4] ทดสอบโดยห้องปฏิบัติการทดสอบรับเหมาช่วง (Analyzed by Subcontractor)
[5] ค่าความไม่แน่นอนในการวัด
[6] Not Department of Industrial Works Accredited
N.D. หมายถึง NOT Detected

ผู้อนุมัติรายงาน [redacted]
(Approved by) [redacted] (Approved b [redacted] suri)
or
วันที่ (Date [redacted]

หมายเหตุ (Notes) :
1. รายงานผลการทดสอบฉบับนี้มีผลเฉพาะกับตัวอย่างที่นำมาทดสอบดังกล่าวไว้ข้างต้นเท่านั้น
(The above results are related only to the tested samples as mentioned in this report.)
2. รายงานฉบับนี้จะต้องไม่ถูกทำสำเนาเฉพาะเพียงบางส่วนยกเว้นการนำไปใช้ทั้งฉบับโดยไม่ได้รับความยินยอมเป็นลายลักษณ์อักษรจากบริษัท บีเค เนเจอร์ ทอรัส จำกัด
(This report shall not be reproduced except in full in whole or in part without the written approval of BK NATURE TAURUS CO., LTD.)

F-P-7.8-01/1 V2, 1 มกราคม 2563



บริษัท บีเค เนเจอร์ ทอรัส จำกัด
**BK Nature Taurus Co., Ltd.**
ที่อยู่ : 59/386 หมู่ที่ 4 ตำบลกะทู้ อำเภอกะทู้ จังหวัดภูเก็ต 83120 โทร: 076 623955, 062 059 2888, 062 059 4888 โทรสาร: 076 619965
Address: 59/386 Moo 4, Tambon Kathu, Kathu, Phuket, 83120 Tel: 076 623955, 062 059 2888, 062 059 4888 Fax: 076 619965
เลขที่ผู้เสียภาษี (Tax ID.) : 0835561013613 E-mail : bknature.t@gmail.com

# Analysis Report

หน้า (Page) : 1 of 5
หมายเลขรายงาน (Report No.) : w-186/66
ทะเบียนห้องปฏิบัติการวิเคราะห์ เลขที่ ว-290

ชื่อผู้ใช้บริการ (Customer) : นิติบุคคลอาคารชุด ดี คอนโด โคโค่
ที่อยู่ (Address) : 90 หมู่ที่ 10 ตำบลวัดประดู่ อำเภอเมือง จังหวัดสุราษฎร์ธานี 84000
โทร (Tel.) : 095 4293987 โทรสาร (Fax) : –

สถานที่เก็บตัวอย่าง (Sampling Source) : ดี คอนโด โคโค่ สุราษฎร์ธานี (Dcondo Coco Suratthani)
วันที่เก็บตัวอย่าง (Sampling Date) : 23/02/2023 วิธีเก็บตัวอย่าง (Sampling Method) : Grab sampling
วันที่รับตัวอย่าง (Received Date) : 24/02/2023 ผู้เก็บตัวอย่าง (Sampling By) : Costumer
วันที่ทดสอบ (Testing Date) : 24/02-01/03/2023
วันที่รายงานผล (Result Date) : 02/03/2023

| รายการทดสอบ (Parameter) | หน่วย (Unit) | วิธีทดสอบ (Method of Analysis) [1] | ผลการทดสอบ (Result) | | มาตรฐาน (Standard) [2] |
|---|---|---|---|---|---|
| รหัสตัวอย่าง (Analysis No.) | | | 230224/27 | 230224/28 | |
| ชื่อตัวอย่าง (Sample Name) | | | น้ำเสียบ่อเกรอะ อาคาร A | น้ำเสียบ่อเกรอะ อาคาร B | น้ำทิ้งอาคารประเภท ข |
| ประเภทตัวอย่าง (Sample Description) | | | Wastewater | Wastewater | |
| เวลาเก็บตัวอย่าง (Sampling Time) | | | 10.35 น. | 10.40 น. | |
| ลักษณะตัวอย่าง (Sample Condition) | | | เหลืองขุ่น มีตะกอน มีกลิ่นเหม็น | ขุ่นคล้ำ มีตะกอน มีกลิ่นเหม็น | |
| กรด-เบส (pH) at 25 °C | – | Electrometric Method part 4500-$H^+$ B | 7.1 | 6.9 | 5.0-9.0 |
| บีโอดี (BOD) | mg/L | Azide Modification part 4500-O C/ 5-Days BOD Test part 5210B | 38.5 [4] | 79.0 [4] | ≤30.0 |
| สารแขวนลอยทั้งหมด (Total Suspended Solids) | mg/L | Dried at 103 –105 °C part 2540D | 15.9 | 93.9 | ≤40.0 |
| ของแข็งที่ละลายได้ทั้งหมด (Total Dissolved Solids) | mg/L | Dried at 180 °C part 2540C | 573 | 425 | ≤500 |
| ไนโตรเจน ทีเคเอ็น (Nitrogen, TKN) | mg/L | Macro-Kjeldahl part 4500-$N_{org}$B | 46.2 | 66.3 | ≤35.0 |
| ซัลไฟด์ (Sulfide) [1][2] | mg/L | Iodometric part 4500-$S^{2-}$ F | 0.75 | 2.5 | ≤1.0 |
| ไขมันและน้ำมัน (Fat, Oil & Grease) [1][2] | mg/L | Partition & Gravimetric part 5520B | 1.0 | 4.7 | ≤20.0 |

รายละเอียดเพิ่มเติม (Additional details) :
[1] Standard Methods for the Examination of Water and Wastewater, APHA, AWWA, WEF 25th Edition 2017
[2] ประกาศกระทรวงทรัพยากรธรรมชาติและสิ่งแวดล้อม เรื่อง กำหนดมาตรฐานควบคุม การระบายน้ำทิ้งจากอาคารบางประเภทและบางขนาด ลงวันที่ 7 พฤศจิกายน 2548 ประกาศในราชกิจจานุเบกษาเล่มที่ 122 ตอนที่ 125ง วันที่ 29 ธันวาคม 2548
[3] Not TISI Accredited
[4] ทดสอบโดยห้องปฏิบัติการทดสอบรับเหมาช่วง (Analyzed by Subcontractor)
[5] ค่าความไม่แน่นอนในการวัด
[6] Not Department of Industrial Works Accredited
– หมายถึง ไม่ได้ระบุเกณฑ์การยอมรับสูงสุด
***Certificated ISO 9001:2015 – pH, BOD, TSS, TDS, TKN

ผู้อนุมัติรายงา [redacted]
(Approved b [redacted] (Approved by) (
วันที่ (Date) : [redacted]

หมายเหตุ (Notes) :
1. รายงานผลการทดสอบฉบับนี้มีผลเฉพาะกับตัวอย่างที่นำมาทดสอบดังกล่าวไว้ข้างต้นเท่านั้น
(The above results are related only to the tested samples as mentioned in this report.)
2. รายงานฉบับนี้จะต้องไม่ถูกทำสำเนาเฉพาะเพียงบางส่วนยกเว้นการนำไปใช้ทั้งฉบับโดยไม่ได้รับความยินยอมเป็นลายลักษณ์อักษรจากบริษัท บีเค เนเจอร์ ทอรัส จำกัด
(This report shall not be reproduced except in full in whole or in part without the written approval of BK NATURE TAURUS CO., LTD.)

F-P-7.8-01/1 V2, 1 มกราคม 25

"PROF" Principle Reproducibility On standard First service
ประสิทธิภาพตามหลักวิชาการ ยึดมั่นมาตรฐาน บริการอย่างมืออาชีพ

บริษัท บีเค เนเจอร์ ทอรัส จำกัด
**BK Nature Taurus Co., Ltd.**
ที่อยู่ : 59/386 หมู่ที่ 4 ตำบลกะทู้ อำเภอกะทู้ จังหวัดภูเก็ต 83120 โทร: 076 623955, 062 059 2888, 062 059 4888 โทรสาร: 076 619965
Address: 59/386 Moo 4, Tambon Kathu, Kathu, Phuket, 83120 Tel: 076 623955, 062 059 2888, 062 059 4888 Fax: 076 619965
เลขที่ผู้เสียภาษี (Tax ID.) : 0835561013613 E-mail : bknature.t@gmail.com

# Analysis Report


หมายเลขรายงาน (Report No.) : w-166/66
ทะเบียนห้องปฏิบัติการวิเคราะห์ เลขที่ ว-290

ชื่อผู้ใช้บริการ (Customer) : นิติบุคคลอาคารชุด ดี คอนโด โคโค่
ที่อยู่ (Address) : 90 หมู่ที่ 10 ตำบลรัษฎา อำเภอเมือง จังหวัดสุราษฎร์ธานี 84000
โทร (Tel.) : 095 4295987 โทรสาร (Fax) : -

สถานที่เก็บตัวอย่าง (Sampling Source) : ดี คอนโด โคโค่ สุราษฎร์ธานี (Dcondo Coco Suratthani)
วันที่เก็บตัวอย่าง (Sampling Date) : 23/02/2023 วิธีเก็บตัวอย่าง (Sampling Method) : Grab sampling
วันที่รับตัวอย่าง (Received Date) : 24/02/2023 ผู้เก็บตัวอย่าง (Sampling By) : Costumer
วันที่ทดสอบ (Testing Date) : 24/02-01/03/2023
วันที่รายงานผล (Result Date) : 02/03/2023

| รายการทดสอบ (Parameter) | หน่วย (Unit) | วิธีทดสอบ (Method of Analysis) [1] | ผลการทดสอบ (Result) | | มาตรฐาน (Standard) [2] |
|---|---|---|---|---|---|
| รหัสตัวอย่าง (Analysis No.) | | | 230224/27 | 230224/28 | |
| ชื่อตัวอย่าง (Sample Name) | | | น้ำเสียบ่อเกรอะ อาคาร A | น้ำเสียบ่อเกรอะ อาคาร B | น้ำทิ้งอาคารประเภท ข |
| ประเภทตัวอย่าง (Sample Description) | | | Wastewater | Wastewater | |
| เวลาเก็บตัวอย่าง (Sampling Time) | | | 10.35 น. | 10.40 น. | |
| ลักษณะตัวอย่าง (Sample Condition) | | | เหลืองขุ่น มีตะกอน มีกลิ่นเหม็น | ขุ่นคล้ำ มีตะกอน มีกลิ่นเหม็น | |
| การจมตัวของตะกอน (Settleable Solids) [3][4] | mL/L | Gravimetric part 2540F | 0.1 | 1.5 | ≤0.50 |
| โคลิฟอร์มทั้งหมด (Total Coliform) [3][4] | MPN/100 mL | Multiple-Tube Fermentation Test part 9221 A – E | 6,350 | 9,200 | - |
| ฟีคัลโคลิฟอร์ม (Fecal Coliform) [3][4] | MPN/100 mL | Multiple-Tube Fermentation Test part 9221 A – E | 820 | 1,200 | - |

รายละเอียดเพิ่มเติม (Additional details) :
[1] Standard Methods for the Examination of Water and Wastewater, APHA, AWWA, WEF 23rd Edition 2017
[2] ประกาศกระทรวงทรัพยากรธรรมชาติและสิ่งแวดล้อม เรื่อง กำหนดมาตรฐานควบคุม การระบายน้ำทิ้งจากอาคารบางประเภทและบางขนาด ลงวันที่ 7 พฤศจิกายน 2548 ประกาศในราชกิจจานุเบกษาเล่มที่ 122 ตอนที่ 125ง วันที่ 29 ธันวาคม 2548
[3] Not TISI Accredited
[4] ทดสอบโดยห้องปฏิบัติการทดสอบรับเหมาช่วง (Analyzed by Subcontractor)
[5] ค่าความไม่แน่นอนในการวัด
[6] Not Department of Industrial Works Accredited
- หมายถึง ไม่ได้ระบุเกณฑ์การยอมรับสูงสุด

ผู้อนุมัติรายงาน [redacted]
(Approved by) [redacted] (Approved by) [redacted]
วันที่ (Date) : [redacted]

หมายเหตุ (Notes) :
1. รายงานผลการทดสอบฉบับนี้มีผลเฉพาะกับตัวอย่างที่นำมาทดสอบดังกล่าวไว้ข้างต้นเท่านั้น
(The above results are related only to the tested samples as mentioned in this report.)
2. รายงานฉบับนี้จะต้องไม่ถูกทำสำเนาเฉพาะเพียงบางส่วนยกเว้นการนำไปใช้ทั้งฉบับโดยไม่ได้รับความยินยอมเป็นลายลักษณ์อักษรจากบริษัท บีเค เนเจอร์ ทอรัส จำกัด
(This report shall not be reproduced except in full in whole or in part without the written approval of BK NATURE TAURUS CO., LTD.)





บริษัท บีเค เนเจอร์ ทอรัส จำกัด
**BK Nature Taurus Co., Ltd.**
ที่อยู่ : 59/386 หมู่ที่ 4 ตำบลกะทู้ อำเภอกะทู้ จังหวัดภูเก็ต 83120 โทร: 076 623955, 062 059 2888, 062 059 4888 โทรสาร: 076 619965
Address: 59/386 Moo 4, Tambon Kathu, Kathu, Phuket, 83120 Tel: 076 623955, 062 059 2888, 062 059 4888 Fax: 076 619965
เลขที่ผู้เสียภาษี (Tax ID.) : 0835561013613 E-mail : bknature.t@gmail.com

# Analysis Report


หมายเลขรายงาน (Report No.) : w-166/66
ทะเบียนห้องปฏิบัติการวิเคราะห์ เลขที่ ว-290

ชื่อผู้ใช้บริการ (Customer) : นิติบุคคลอาคารชุด ดี คอนโด โคโค่
ที่อยู่ (Address) : 90 หมู่ที่ 10 ตำบลรัษฎา อำเภอเมือง จังหวัดสุราษฎร์ธานี 84000
โทร (Tel.) : 095 4295987 โทรสาร (Fax) : -

สถานที่เก็บตัวอย่าง (Sampling Source) : ดี คอนโด โคโค่ สุราษฎร์ธานี (Dcondo Coco Suratthani)
วันที่เก็บตัวอย่าง (Sampling Date) : 23/02/2023 วิธีเก็บตัวอย่าง (Sampling Method) : Grab sampling
วันที่รับตัวอย่าง (Received Date) : 24/02/2023 ผู้เก็บตัวอย่าง (Sampling By) : Costumer
วันที่ทดสอบ (Testing Date) : 24/02-01/03/2023
วันที่รายงานผล (Result Date) : 02/03/2023

| รายการทดสอบ (Parameter) | หน่วย (Unit) | วิธีทดสอบ (Method of Analysis) [1] | ผลการทดสอบ (Result) | | มาตรฐาน (Standard) [2] |
|---|---|---|---|---|---|
| รหัสตัวอย่าง (Analysis No.) | | | 230224/29 | 230224/30 | |
| ชื่อตัวอย่าง (Sample Name) | | | น้ำเสียที่ผ่านการบำบัดรวม | น้ำเสียก่อนปล่อยออกสู่ภายนอก | น้ำทิ้งอาคารประเภท ข |
| ประเภทตัวอย่าง (Sample Description) | | | Wastewater | Wastewater | |
| เวลาเก็บตัวอย่าง (Sampling Time) | | | 10.45 น. | 10.55 น. | |
| ลักษณะตัวอย่าง (Sample Condition) | | | เหลืองขุ่น มีตะกอน มีกลิ่นเหม็น | เหลืองใส มีตะกอน | |
| กรด-เบส (pH) 25 °C | - | Electrometric Method part 4500-$H^+$ B | 7.0 | 7.2 | 5.0-9.0 |
| บีโอดี (BOD) | mg/L | Azide Modification part 4500-O C/ 5-Days BOD Test part 5210B | 47.0 [5] | 15.6 | ≤30.0 |
| สารแขวนลอยทั้งหมด (Total Suspended Solids) | mg/L | Dried at 103 –105 °C part 2540D | 28.1 | 13.3 | ≤40.0 |
| ของแข็งที่ละลายได้ทั้งหมด (Total Dissolved Solids) | mg/L | Dried at 180 °C part 2540C | 472 | 442 | ≤500 |
| ไนโตรเจน ทีเคเจ็น (Nitrogen, TKN) | mg/L | Macro-Kjeldahl part 4500-$N_{org}$B | 33.3 | 14.6 | ≤35.0 |
| ซัลไฟด์ (Sulfide) [1][6] | mg/L | Iodometric part 4500-$S^{2-}$ F | 0.15 | 0.05 | ≤1.0 |
| ไขมันและน้ำมัน (Fat, Oil & Grease) [3][4] | mg/L | Partition & Gravimetric part 5520B | 1.7 | 0.33 | ≤30.0 |

รายละเอียดเพิ่มเติม (Additional details) :
[1] Standard Methods for the Examination of Water and Wastewater, APHA, AWWA, WEF 23rd Edition 2017
[2] ประกาศกระทรวงทรัพยากรธรรมชาติและสิ่งแวดล้อม เรื่อง กำหนดมาตรฐานควบคุม การระบายน้ำทิ้งจากอาคารบางประเภทและบางขนาด ลงวันที่ 7 พฤศจิกายน 2548 ประกาศในราชกิจจานุเบกษาเล่มที่ 122 ตอนที่ 125ง วันที่ 29 ธันวาคม 2548
[3] Not TISI Accredited
[4] ทดสอบโดยห้องปฏิบัติการทดสอบรับเหมาช่วง (Analyzed by Subcontractor)
[5] ค่าความไม่แน่นอนในการวัด
[6] Not Department of Industrial Works Accredited
- หมายถึง ไม่ได้ระบุเกณฑ์การยอมรับสูงสุด
***Certificated ISO 9001:2015 – pH, BOD, TSS, TDS, TKN

ผู้อนุมัติร [redacted]
(Approv [redacted] (Approved by) [redacted]
วันที่ (Date) : [redacted]

หมายเหตุ (Notes) :
1. รายงานผลการทดสอบฉบับนี้มีผลเฉพาะกับตัวอย่างที่นำมาทดสอบดังกล่าวไว้ข้างต้นเท่านั้น
(The above results are related only to the tested samples as mentioned in this report.)
2. รายงานฉบับนี้จะต้องไม่ถูกทำสำเนาเฉพาะเพียงบางส่วนยกเว้นการนำไปใช้ทั้งฉบับโดยไม่ได้รับความยินยอมเป็นลายลักษณ์อักษรจากบริษัท บีเค เนเจอร์ ทอรัส จำกัด
(This report shall not be reproduced except in full in whole or in part without the written approval of BK NATURE TAURUS CO., LTD.)



"PROF" Principle Reproducibility On standard First service
ประสิทธิภาพตามหลักวิชาการ ยึดมั่นมาตรฐาน บริการอย่างมืออาชีพ

บริษัท บีเค เนเจอร์ ทอรัส จำกัด
**BK Nature Taurus Co., Ltd.**
ที่อยู่ : 59/386 หมู่ที่ 4 ตำบลกะทู้ อำเภอกะทู้ จังหวัดภูเก็ต 83120 โทร: 076 623955, 062 059 2888, 062 059 4888 โทรสาร: 076 619965
Address: 59/386 Moo 4, Tambon Kathu, Kathu, Phuket, 83120 Tel: 076 623955, 062 059 2888, 062 059 4888 Fax: 076 619965
เลขที่ผู้เสียภาษี (Tax ID.) : 0835561015613 E-mail : bknature.t@gmail.com

# Analysis Report


หมายเลขรายงาน (Report No.) : w-186/66
ระเบียบต้องปฏิบัติการวิเคราะห์ เลขที่ ว-290

ชื่อผู้ใช้บริการ (Customer) : นิติบุคคลสหกรณ์ออมทรัพย์ ดี คอนโด โคโค่
ที่อยู่ (Address) : 90 หมู่ที่ 10 ตำบลสวัสดิประดู่ อำเภอเมือง จังหวัดสุราษฎร์ธานี 84000
โทร (Tel.) : 095 4295987 โทรสาร (Fax) : -

สถานที่เก็บตัวอย่าง (Sampling Source) : ดี คอนโด โคโค่ สุราษฎร์ธานี (Dcondo Coco Surathani)
วันที่เก็บตัวอย่าง (Sampling Date) : 23/02/2023 วิธีเก็บตัวอย่าง (Sampling Method) : Grab sampling
วันที่รับตัวอย่าง (Received Date) : 24/02/2023 ผู้เก็บตัวอย่าง (Sampling By) : Costumer
วันที่ทดสอบ (Testing Date) : 24/02-01/03/2023
วันที่รายงานผล (Result Date) : 02/03/2023

| รายการทดสอบ (Parameter) | หน่วย (Unit) | วิธีทดสอบ (Method of Analysis) [1] | ผลการทดสอบ (Result) | | มาตรฐาน (Standard) [2] |
|---|---|---|---|---|---|
| รหัสตัวอย่าง (Analysis No.) | | | 230224/29 | 230224/30 | |
| ชื่อตัวอย่าง (Sample Name) | | | น้ำเสียที่ผ่านการบำบัดรวม | น้ำเสียก่อนปล่อยออกสู่ภายนอก | น้ำทิ้งอาคารประเภท ข |
| ประเภทตัวอย่าง (Sample Description) | | | Wastewater | Wastewater | |
| เวลาเก็บตัวอย่าง (Sampling Time) | | | 10.45 น. | 10.55 น. | |
| ลักษณะตัวอย่าง (Sample Condition) | | | เหลืองขุ่น มีตะกอน | เหลืองใส มีตะกอน | |
| การทดตัวของตะกอน (Settleable Solids) [3][4] | mL/L | Gravimetric part 2540F | 0.20 | <0.10 | ≤0.50 |
| ไขมันและน้ำมัน (Fat, Oil & Grease) [3][4] | mg/L | Partition & Gravimetric part 5520B | 1.7 | 0.33 | ≤20.0 |
| โคลิฟอร์มทั้งหมด (Total Coliform) [3][6] | MPN/100 mL | Multiple-Tube Fermentation Test part 9221 A – E | 4,200 | 1,160 | - |
| ฟีคัลโคลิฟอร์ม (Fecal Coliform) [3][6] | MPN/100 mL | Multiple-Tube Fermentation Test part 9221 A – E | 1,300 | 280 | - |

รายละเอียดเพิ่มเติม (Additional details) :
[1] Standard Methods for the Examination of Water and Wastewater, APHA, AWWA, WEF 23rd Edition 2017
[2] ประกาศกระทรวงอุตสาหกรรมว่าด้วยการกำหนดมาตรฐานควบคุมการระบายน้ำทิ้งจากอาคารบางประเภทและบางขนาด ลงวันที่ 7 พฤศจิกายน 2548 ประกาศในราชกิจจานุเบกษาเล่มที่ 122 ตอนที่ 125 วันที่ 29 ธันวาคม 2548
[3] Not TISI Accredited
[4] ทดสอบโดยห้องปฏิบัติการทดสอบรับเหมาช่วง (Analyzed by Subcontractor)
[5] ค่าความไม่แน่นอนในการวัด
[6] Not Department of Industrial Works Accredited
- หมายถึง ไม่มีระบุกฎเกณฑ์การยอมรับสูงสุด

ผู้อนุมัติรายงาน [redacted]
(Approved by) [redacted] (Approved by) [redacted]
วันที่ (Date) : [redacted]

หมายเหตุ (Notes) :
1. รายงานผลการทดสอบฉบับนี้มีผลเฉพาะกับตัวอย่างที่นำมาทดสอบดังกล่าวไว้ข้างต้นเท่านั้น
(The above results are related only to the tested samples as mentioned in this report.)
2. รายงานฉบับนี้จะต้องไม่ถูกทำสำเนาเฉพาะเพียงบางส่วนยกเว้นการนำไปใช้ทั้งฉบับโดยไม่ได้รับความยินยอมเป็นลายลักษณ์อักษรจากบริษัท บีเค เนเจอร์ ทอรัส จำกัด
(This report shall not be reproduced except in full in whole or in part without the written approval of BK NATURE TAURUS CO., LTD.)

F-P-7.8-01/1 V2, 1 มกราคม 2563



บริษัท บีเค เนเจอร์ ทอรัส จำกัด
**BK Nature Taurus Co., Ltd.**
ที่อยู่ : 59/386 หมู่ที่ 4 ตำบลกะทู้ อำเภอกะทู้ จังหวัดภูเก็ต 83120 โทร: 076 623955, 062 059 2888, 062 059 4888 โทรสาร: 076 619965
Address: 59/386 Moo 4, Tambon Kathu, Kathu, Phuket, 83120 Tel: 076 623955, 062 059 2888, 062 059 4888 Fax: 076 619965
เลขที่ผู้เสียภาษี (Tax ID.) : 0835561015613 E-mail : bknature.t@gmail.com

# Analysis Report


หมายเลขรายงาน (Report No.) : w-186/66

ชื่อผู้ใช้บริการ (Customer) : นิติบุคคลสหกรณ์ออมทรัพย์ ดี คอนโด โคโค่
ที่อยู่ (Address) : 90 หมู่ที่ 10 ตำบลสวัสดิประดู่ อำเภอเมือง จังหวัดสุราษฎร์ธานี 84000
โทร (Tel.) : 095 4295987 โทรสาร (Fax) : -

สถานที่เก็บตัวอย่าง (Sampling Source) : ดี คอนโด โคโค่ สุราษฎร์ธานี (Dcondo Coco Surathani)
วันที่เก็บตัวอย่าง (Sampling Date) : 23/02/2023 วิธีเก็บตัวอย่าง (Sampling Method) : Grab sampling
วันที่รับตัวอย่าง (Received Date) : 24/02/2023 ผู้เก็บตัวอย่าง (Sampling By) : Costumer
วันที่ทดสอบ (Testing Date) : 25-27/02/2023
วันที่รายงานผล (Result Date) : 02/03/2023

| รายการทดสอบ (Parameter) | หน่วย (Unit) | วิธีทดสอบ (Method of Analysis) [1] | ผลการทดสอบ (Result) | | มาตรฐาน (Standard) [2] |
|---|---|---|---|---|---|
| รหัสตัวอย่าง (Analysis No.) | | | 230224/31 | 230224/32 | |
| ชื่อตัวอย่าง (Sample Name) | | | น้ำสระว่ายน้ำ (จุดเก็บส่วนตื้น) | น้ำสระว่ายน้ำ (จุดเก็บส่วนลึก) | สระว่ายน้ำ |
| ประเภทตัวอย่าง (Sample Description) | | | Water | Water | |
| เวลาเก็บตัวอย่าง (Sampling Time) | | | 11.10 น. | 11.14 น. | |
| ลักษณะตัวอย่าง (Sample Condition) | | | ใส | ใส | |
| โคลิฟอร์มทั้งหมด (Total Coliform) [3][6] | MPN/100 mL | Multiple-Tube Fermentation Test part 9221 A – E | N.D. | N.D. | <10.0 |
| อีโคไล (*Escherichia coli, E.coli*) [3][6] | MPN/100 mL | Multiple-Tube Fermentation Test part 9221 A – E | N.D. | N.D. | ไม่พบ |
| สแตฟิโลคอคคัส ออเรียส (*Staphylococcus aureus (S. aureus)*) [3][6] | CFU/mL | Technique using Baird-Parker agar medium part 9213 B | N.D. | N.D. | ไม่พบ |
| ซูโดโมแนส แอรูจิโนซา (*Pseudomonas aeruginosa*) [3][6] | CFU/mL | Membrane Filter Technique part 9213E | N.D. | N.D. | ไม่พบ |

รายละเอียดเพิ่มเติม (Additional details) :
[1] Standard Methods for the Examination of Water and Wastewater, APHA, AWWA, WEF 23rd Edition 2017
[2] คำแนะนำของคณะกรรมการสาธารณสุข ฉบับที่ 1 เรื่อง การควบคุมการประกอบกิจการสระว่ายน้ำ หรือกิจการอื่น ๆ ในทำนองเดียวกัน
[3] Not TISI Accredited
[4] ทดสอบโดยห้องปฏิบัติการทดสอบรับเหมาช่วง (Analyzed by Subcontractor)
[5] ค่าความไม่แน่นอนในการวัด
[6] Not Department of Industrial Works Accredited
N.D. หมายถึง NOT Detected

ผู้อนุมัติรายงาน : [redacted]
(Approved by) [redacted] (Approved by) [redacted]
วันที่ (Date) : [redacted]

หมายเหตุ (Notes) :
1. รายงานผลการทดสอบฉบับนี้มีผลเฉพาะกับตัวอย่างที่นำมาทดสอบดังกล่าวไว้ข้างต้นเท่านั้น
(The above results are related only to the tested samples as mentioned in this report.)
2. รายงานฉบับนี้จะต้องไม่ถูกทำสำเนาเฉพาะเพียงบางส่วนยกเว้นการนำไปใช้ทั้งฉบับโดยไม่ได้รับความยินยอมเป็นลายลักษณ์อักษรจากบริษัท บีเค เนเจอร์ ทอรัส จำกัด
(This report shall not be reproduced except in full in whole or in part without the written approval of BK NATURE TAURUS CO., LTD.)

F-P-7.8-01/1 V2, 1 มกราคม 2563

"PROF" Principle Reproducibility On standard First service
ประสิทธิภาพตามหลักวิชาการ ยึดมั่นมาตรฐาน บริการอย่างมืออาชีพ

บริษัท บีเค เนเจอร์ ทอรัส จำกัด
**BK Nature Taurus Co., Ltd.**
ที่อยู่ : 59/386 หมู่ที่ 4 ตำบลรมณีย์ อำเภอถลาง จังหวัดภูเก็ต 83120 โทร: 076 623955, 062 059 2888, 062 059 4888 โทรสาร: 076 619965
Address: 59/386 Moo 4, Tambon Kathu, Kathu, Phuket, 83120 Tel: 076 623955, 062 059 2888, 062 059 4888 Fax: 076 619965
เลขที่ผู้เสียภาษี (Tax ID.) : 0835561013613 E-mail : bknature.t@gmail.com

# Analysis Report


หมายเลขรายงาน (Report No.) : w-211/66

ชื่อผู้ใช้บริการ (Customer) : นิติบุคคลอาคารชุด ดี คอนโด โคโค่
ที่อยู่ (Address) : 90 หมู่ 1 ตำบลวัดประดู่ อำเภอเมือง จังหวัดสุราษฎร์ธานี
โทร (Tel.) : 061 1727299 โทรสาร (Fax) : –

สถานที่เก็บตัวอย่าง (Sampling Source) : ดี คอนโด โคโค่ สุราษฎร์ธานี (Dcondo Coco Suratthani)
วันที่เก็บตัวอย่าง (Sampling Date) : 02/03/2023 วิธีเก็บตัวอย่าง (Sampling Method) : Grab sampling
วันที่รับตัวอย่าง (Received Date) : 03/03/2023 ผู้เก็บตัวอย่าง (Sampling By) : Costumer
วันที่ทดสอบ (Testing Date) : 04-06/03/2023
วันที่รายงานผล (Result Date) : 07/03/2023

| รายการทดสอบ (Parameter) | หน่วย (Unit) | วิธีทดสอบ (Method of Analysis) [1] | ผลการทดสอบ (Result) | | มาตรฐาน (Standard) [2] |
|---|---|---|---|---|---|
| รหัสตัวอย่าง (Analysis No.) | | | 230303/21 | 230303/22 | |
| ชื่อตัวอย่าง (Sample Name) | | | น้ำสระว่ายน้ำ (จุดเก็บส่วนตื้น) | น้ำสระว่ายน้ำ (จุดเก็บส่วนลึก) | สระว่ายน้ำ |
| ประเภทตัวอย่าง (Sample Description) | | | Water | Water | |
| เวลาเก็บตัวอย่าง (Sampling Time) | | | 10.37 น. | 10.42 น. | |
| ลักษณะตัวอย่าง (Sample Condition) | | | ใส | ใส | |
| โคลิฟอร์มทั้งหมด (Total Coliform) [3][6] | MPN/100 mL | Multiple-Tube Fermentation Test part 9221 A – E | N.D. | N.D. | <10.0 |
| อีโคไล (*Escherichia coli, E.coli*) [3][6] | MPN/100 mL | Multiple-Tube Fermentation Test part 9221 A – E | N.D. | N.D. | ไม่พบ |
| สแตฟิลโลค็อกคัส ออเรียส *Straphylococcus aureus (S. aureus)* [3][6] | CFU/mL | Technique using Baird-Parker agar medium part 9213 B | N.D. | N.D. | ไม่พบ |
| ซูโดโมแนส แอรูจิโนซา (*Pseudomonas aeruginosa*) [3][6] | CFU/mL | Membrane Filter Technique part 9213E | N.D. | N.D. | ไม่พบ |

รายละเอียดเพิ่มเติม (Additional details) :
[1] Standard Methods for the Examination of Water and Wastewater, APHA, AWWA, WEF 23rd Edition 2017
[2] คำแนะนำของคณะกรรมการสาธารณสุข ฉบับที่ 1 เรื่อง การควบคุมการประกอบกิจการสระว่ายน้ำ หรือกิจการอื่น ๆ ในทำนองเดียวกัน
[3] Not TISI Accredited
[4] ทดสอบโดยห้องปฏิบัติการทดสอบรับเหมาช่วง (Analyzed by Subcontractor)
[5] ค่าความไม่แน่นอนในการวัด
[6] Not Department of Industrial Works Accredited
N.D. หมายถึง NOT Detected

ผู้อนุมัติรายงาน : [redacted]
(Approved by) (Approved by)
วันที่ (Date) : [redacted]

หมายเหตุ (Notes) :
1. รายงานผลการทดสอบฉบับนี้มีผลเฉพาะกับตัวอย่างที่นำมาทดสอบดังกล่าวไว้ข้างต้นเท่านั้น
(The above results are related only to the tested samples as mentioned in this report.)
2. รายงานฉบับนี้จะต้องไม่ถูกทำสำเนาเฉพาะเพียงบางส่วนยกเว้นการนำไปใช้ทั้งฉบับโดยไม่ได้รับความยินยอมเป็นลายลักษณ์อักษรจากบริษัท บีเค เนเจอร์ ทอรัส จำกัด






บริษัท บีเค เนเจอร์ ทอรัส จำกัด
**BK Nature Taurus Co., Ltd.**
ที่อยู่ : 59/386 หมู่ที่ 4 ตำบลรมณีย์ อำเภอถลาง จังหวัดภูเก็ต 83120 โทร: 076 623955, 062 059 2888, 062 059 4888 โทรสาร: 076 619965
Address: 59/386 Moo 4, Tambon Kathu, Kathu, Phuket, 83120 Tel: 076 623955, 062 059 2888, 062 059 4888 Fax: 076 619965
เลขที่ผู้เสียภาษี (Tax ID.) : 0835561013613 E-mail : bknature.t@gmail.com

# Analysis Report


หมายเลขรายงาน (Report No.) : w-256/66

ชื่อผู้ใช้บริการ (Customer) : นิติบุคคลอาคารชุด ดี คอนโด โคโค่
ที่อยู่ (Address) : 90 หมู่ 1 ตำบลวัดประดู่ อำเภอเมือง จังหวัดสุราษฎร์ธานี
โทร (Tel.) : 061 1727299 โทรสาร (Fax) : –

สถานที่เก็บตัวอย่าง (Sampling Source) : ดี คอนโด โคโค่ สุราษฎร์ธานี (Dcondo Coco Suratthani)
วันที่เก็บตัวอย่าง (Sampling Date) : 09/03/2023 วิธีเก็บตัวอย่าง (Sampling Method) : Grab sampling
วันที่รับตัวอย่าง (Received Date) : 10/03/2023 ผู้เก็บตัวอย่าง (Sampling By) : Costumer
วันที่ทดสอบ (Testing Date) : 11-13/03/2023
วันที่รายงานผล (Result Date) : 14/03/2023

| รายการทดสอบ (Parameter) | หน่วย (Unit) | วิธีทดสอบ (Method of Analysis) [1] | ผลการทดสอบ (Result) | | มาตรฐาน (Standard) [2] |
|---|---|---|---|---|---|
| รหัสตัวอย่าง (Analysis No.) | | | 230310/20 | 230310/21 | |
| ชื่อตัวอย่าง (Sample Name) | | | น้ำสระว่ายน้ำ (จุดเก็บส่วนตื้น) | น้ำสระว่ายน้ำ (จุดเก็บส่วนลึก) | สระว่ายน้ำ |
| ประเภทตัวอย่าง (Sample Description) | | | Water | Water | |
| เวลาเก็บตัวอย่าง (Sampling Time) | | | 09.47 น. | 09.54 น. | |
| ลักษณะตัวอย่าง (Sample Condition) | | | ใส | ใส | |
| โคลิฟอร์มทั้งหมด (Total Coliform) [3][6] | MPN/100 mL | Multiple-Tube Fermentation Test part 9221 A – E | N.D. | N.D. | <10.0 |
| อีโคไล (*Escherichia coli, E.coli*) [3][6] | MPN/100 mL | Multiple-Tube Fermentation Test part 9221 A – E | N.D. | N.D. | ไม่พบ |
| สแตฟิลโลค็อกคัส ออเรียส *Straphylococcus aureus (S. aureus)* [3][6] | CFU/mL | Technique using Baird-Parker agar medium part 9213 B | N.D. | N.D. | ไม่พบ |
| ซูโดโมแนส แอรูจิโนซา (*Pseudomonas aeruginosa*) [3][6] | CFU/mL | Membrane Filter Technique part 9213E | N.D. | N.D. | ไม่พบ |

รายละเอียดเพิ่มเติม (Additional details) :
[1] Standard Methods for the Examination of Water and Wastewater, APHA, AWWA, WEF 23rd Edition 2017
[2] คำแนะนำของคณะกรรมการสาธารณสุข ฉบับที่ 1 เรื่อง การควบคุมการประกอบกิจการสระว่ายน้ำ หรือกิจการอื่น ๆ ในทำนองเดียวกัน
[3] Not TISI Accredited
[4] ทดสอบโดยห้องปฏิบัติการทดสอบรับเหมาช่วง (Analyzed by Subcontractor)
[5] ค่าความไม่แน่นอนในการวัด
[6] Not Department of Industrial Works Accredited
N.D. หมายถึง NOT Detected

ผู้อนุมัติรายงาน : [redacted]
(Approved by) (Approved by [redacted]
วันที่ (Date [redacted]

หมายเหตุ (Notes) :
1. รายงานผลการทดสอบฉบับนี้มีผลเฉพาะกับตัวอย่างที่นำมาทดสอบดังกล่าวไว้ข้างต้นเท่านั้น
(The above results are related only to the tested samples as mentioned in this report.)
2. รายงานฉบับนี้จะต้องไม่ถูกทำสำเนาเฉพาะเพียงบางส่วนยกเว้นการนำไปใช้ทั้งฉบับโดยไม่ได้รับความยินยอมเป็นลายลักษณ์อักษรจากบริษัท บีเค เนเจอร์ ทอรัส จำกัด
(This report shall not be reproduced except in full in whole or in part without the written approval of BK NATURE TAURUS CO., LTD.)

F-P-7.8-01/1 V2, 1 มกราคม 256

"PROF" Principle Reproducibility On standard First service
ประสิทธิภาพตามหลักวิชาการ ยึดถือมาตรฐาน บริการอย่างมืออาชีพ

บริษัท บีเค เนเจอร์ ทอรัส จำกัด
**BK Nature Taurus Co., Ltd.**
ที่อยู่ : 59/386 หมู่ที่ 4 ตำบลกะทู้ อำเภอกะทู้ จังหวัดภูเก็ต 83120 โทร: 076 623955, 062 059 2888, 062 059 4888 โทรสาร: 076 619965
Address: 59/386 Moo 4, Tambon Kathu, Kathu, Phuket, 83120 Tel: 076 623955, 062 059 2888, 062 059 4888 Fax: 076 619965
เลขที่ผู้เสียภาษี (Tax ID.) : 0835561013613 E-mail : bknature.t@gmail.com

# Analysis Report


หมายเลขรายงาน (Report No.) : w-295/66

ชื่อผู้ใช้บริการ (Customer) : นิติบุคคลธาตารชุด ดี คอนโด โคโค่
ที่อยู่ (Address) : 90 หมู่ 1 ตำบลวัดประดู่ อำเภอเมือง จังหวัดสุราษฎร์ธานี
โทร (Tel.) : 061 1727299 โทรสาร (Fax) : -

สถานที่เก็บตัวอย่าง (Sampling Source) : ดี คอนโด โคโค่ สุราษฎร์ธานี (Dcondo Coco Suratthani)
วันที่เก็บตัวอย่าง (Sampling Date) : 17/03/2023 วิธีเก็บตัวอย่าง (Sampling Method) : Grab sampling
วันที่รับตัวอย่าง (Received Date) : 17/03/2023 ผู้เก็บตัวอย่าง (Sampling By) : Costumer
วันที่ทดสอบ (Testing Date) : 20-22/03/2023
วันที่รายงานผล (Result Date) : 22/03/2023

| รายการทดสอบ (Parameter) | หน่วย (Unit) | วิธีทดสอบ (Method of Analysis) [1] | ผลการทดสอบ (Result) | | มาตรฐาน (Standard) [2] |
|---|---|---|---|---|---|
| รหัสตัวอย่าง (Analysis No.) | | | 230317/3 | 230317/4 | |
| ชื่อตัวอย่าง (Sample Name) | | | น้ำสระว่ายน้ำ (จุดเก็บส่วนตื้น) | น้ำสระว่ายน้ำ (จุดเก็บส่วนลึก) | สระว่ายน้ำ |
| ประเภทตัวอย่าง (Sample Description) | | | Water | Water | |
| เวลาเก็บตัวอย่าง (Sampling Time) | | | 11.30 น. | 11.33 น. | |
| ลักษณะตัวอย่าง (Sample Condition) | | | ใส | ใส | |
| โคลิฟอร์มทั้งหมด (Total Coliform) [3][6] | MPN/100 mL | Multiple-Tube Fermentation Test part 9221 A – E | N.D. | N.D. | <10.0 |
| อีโคไล (*Escherichia coli, E.coli*) [3][6] | MPN/100 mL | Multiple-Tube Fermentation Test part 9221 A – E | N.D. | N.D. | ไม่พบ |
| สแตฟิโลโคคัสออเรียส *Straphylococcus aureus (S. aureus)* [3][6] | CFU/mL | Technique using Baird-Parker agar medium part 9213 B | N.D. | N.D. | ไม่พบ |
| ซูโดโมแนส แอรูจิโนซา (*Pseudomonas aeruginosa*) [3][6] | CFU/mL | Membrane Filter Technique part 9213E | N.D. | N.D. | ไม่พบ |

รายละเอียดเพิ่มเติม (Additional details) :
[1] Standard Methods for the Examination of Water and Wastewater, APHA, AWWA, WEF 23rd Edition 2017
[2] คำแนะนำของคณะกรรมการสาธารณสุข ฉบับที่ 1 เรื่อง การควบคุมการประกอบกิจการสระว่ายน้ำ หรือกิจการอื่น ๆ ในทำนองเดียวกัน
[3] Not TISI Accredited
[4] ทดสอบโดยห้องปฏิบัติการทดสอบรับเหมาช่วง (Analyzed by Subcontractor)
[5] ค่าความไม่แน่นอนในการวัด
[6] Not Department of Industrial Works Accredited
N.D. หมายถึง NOT Detected

ผู้อนุมัติรายงาน : [redacted]
(Approved by) (Approved by) [redacted]
วันที่ (Date) :

หมายเหตุ (Notes) :
1. รายงานผลการทดสอบฉบับนี้มีผลเฉพาะกับตัวอย่างที่นำมาทดสอบดังกล่าวไว้ข้างต้นเท่านั้น
(The above results are related only to the tested samples as mentioned in this report.)
2. รายงานฉบับนี้จะต้องไม่ถูกทำสำเนาเฉพาะเพียงบางส่วนยกเว้นการนำไปใช้ทั้งฉบับโดยไม่ได้รับความยินยอมเป็นลายลักษณ์อักษรจากบริษัท บีเค เนเจอร์ ทอรัส จำกัด
(This report shall not be reproduced except in full in whole or in part without the written approval of BK NATURE TAURUS CO., LTD.)





บริษัท บีเค เนเจอร์ ทอรัส จำกัด
**BK Nature Taurus Co., Ltd.**
ที่อยู่ : 59/386 หมู่ที่ 4 ตำบลกะทู้ อำเภอกะทู้ จังหวัดภูเก็ต 83120 โทร: 076 623955, 062 059 2888, 062 059 4888 โทรสาร: 076 619965
Address: 59/386 Moo 4, Tambon Kathu, Kathu, Phuket, 83120 Tel: 076 623955, 062 059 2888, 062 059 4888 Fax: 076 619965
เลขที่ผู้เสียภาษี (Tax ID.) : 0835561013613 E-mail : bknature.t@gmail.com

# Analysis Report


หมายเลขรายงาน (Report No.) : w-336/66
ทะเบียนห้องปฏิบัติการวิเคราะห์ เลขที่ 7-290

ชื่อผู้ใช้บริการ (Customer) : นิติบุคคลธาตารชุด ดี คอนโด โคโค่
ที่อยู่ (Address) : 90 หมู่ที่ 10 ตำบลวัดประดู่ อำเภอเมือง จังหวัดสุราษฎร์ธานี 84000
โทร (Tel.) : 095 4293867 โทรสาร (Fax) : -

สถานที่เก็บตัวอย่าง (Sampling Source) ดี คอนโด โคโค่ สุราษฎร์ธานี (Dcondo Coco Suratthani)
วันที่เก็บตัวอย่าง (Sampling Date) : 23/03/2023 วิธีเก็บตัวอย่าง (Sampling Method) : Grab sampling
วันที่รับตัวอย่าง (Received Date) : 24/03/2023 ผู้เก็บตัวอย่าง (Sampling By) : Costumer
วันที่ทดสอบ (Testing Date) : 24-29/03/2023
วันที่รายงานผล (Result Date) : 30/03/2023

| รายการทดสอบ (Parameter) | หน่วย (Unit) | วิธีทดสอบ (Method of Analysis) [1] | ผลการทดสอบ (Result) | | มาตรฐาน (Standard) [2] |
|---|---|---|---|---|---|
| รหัสตัวอย่าง (Analysis No.) | | | 230324/5 | 230324/6 | |
| ชื่อตัวอย่าง (Sample Name) | | | น้ำเสียบ่อเกรอะ ธาตาร A | น้ำเสียบ่อเกรอะ ธาตาร B | น้ำทิ้งธาตาร ประเภท ข |
| ประเภทตัวอย่าง (Sample Description) | | | Wastewater | Wastewater | |
| เวลาเก็บตัวอย่าง (Sampling Time) | | | 11.03 น. | 11.09 น. | |
| ลักษณะตัวอย่าง (Sample Condition) | | | ขุ่นคล้ำ มีตะกอน มีกลิ่นเหม็น | ขุ่นคล้ำ มีตะกอน มีกลิ่นเหม็น | |
| กรด-เบส (pH) at 25 °C | - | Electrometric Method part 4500-$H^+$ B | 7.4 | 7.4 | 5.0-9.0 |
| บีโอดี (BOD) | mg/L | Azide Modification part 4500-O C/ 5-Days BOD Test part 5210B | 82.5 [3] | 49.0 [3] | ≤30.0 |
| สารแขวนลอยทั้งหมด (Total Suspended Solids) | mg/L | Dried at 103 -105 °C part 2540D | 83.4 | 51.7 | ≤40.0 |
| ของแข็งที่ละลายได้ทั้งหมด (Total Dissolved Solids) | mg/L | Dried at 180 °C part 2540C | 370 | 255 | ≤500 |
| ไนโตรเจน ทีเคเจ็น (Nitrogen, TKN) | mg/L | Macro-Kjeldahl part 4500-$N_{org}$B | 72.3 | 54.0 | ≤35.0 |
| ซัลไฟด์ (Sulfide) [3][4] | mg/L | Iodometric part 4500-$S^{2-}$ F | 3.5 | 3.0 | ≤1.0 |
| ไขมันและน้ำมัน (Fat, Oil & Grease) [3][4] | mg/L | Partition & Gravimetric part 5520B | 4.3 | 3.7 | ≤20.0 |

รายละเอียดเพิ่มเติม (Additional details) :
[1] Standard Methods for the Examination of Water and Wastewater, APHA, AWWA, WEF 23rd Edition 2017
[2] ประกาศกระทรวงทรัพยากรธรรมชาติและสิ่งแวดล้อม เรื่อง กำหนดมาตรฐานควบคุม การระบายน้ำทิ้งจากธาตารบางประเภทและบางขนาด ลงวันที่ 7 พฤศจิกายน 2548 ประกาศในราชกิจจานุเบกษาเล่มที่ 122 ตอนที่ 125ง วันที่ 29 ธันวาคม 2548
[3] Not TISI Accredited
[4] ทดสอบโดยห้องปฏิบัติการทดสอบรับเหมาช่วง (Analyzed by Subcontractor)
[5] ค่าความไม่แน่นอนในการวัด
[6] Not Department of Industrial Works Accredited
- หมายถึง ไม่ได้ระบุเกณฑ์การยอมรับสูงสุด
***Certificated ISO 9001:2015 – pH, BOD, TSS, TDS, TKN

ผู้อนุมัติรายงาน [redacted]
(Approved by) (Approved by) [redacted]
วันที่ (Date) :

หมายเหตุ (Notes) :
1. รายงานผลการทดสอบฉบับนี้มีผลเฉพาะกับตัวอย่างที่นำมาทดสอบดังกล่าวไว้ข้างต้นเท่านั้น
(The above results are related only to the tested samples as mentioned in this report.)
2. รายงานฉบับนี้จะต้องไม่ถูกทำสำเนาเฉพาะเพียงบางส่วนยกเว้นการนำไปใช้ทั้งฉบับโดยไม่ได้รับความยินยอมเป็นลายลักษณ์อักษรจากบริษัท บีเค เนเจอร์ ทอรัส จำกัด
(This report shall not be reproduced except in full in whole or in part without the written approval of BK NATURE TAURUS CO., LTD.)



"PROF" Principle Reproducibility On standard First service

บริษัท บีเค เนเจอร์ ทอรัส จำกัด
**BK Nature Taurus Co., Ltd.**
ที่อยู่ : 59/386 หมู่ที่ 4 ตำบลกะทู้ อำเภอกะทู้ จังหวัดภูเก็ต 83120 โทร: 076 623955, 062 059 2888, 062 059 4888 โทรสาร: 076 619965
Address: 59/386 Moo 4, Tambon Kathu, Kathu, Phuket, 83120 Tel: 076 623955, 062 059 2888, 062 059 4888 Fax: 076 619965
เลขที่ผู้เสียภาษี (Tax ID.) : 0835561015615 E-mail : bknature.t@gmail.com

# Analysis Report


หมายเลขรายงาน (Report No.) : w-328/66
ทะเบียนห้องปฏิบัติการวิเคราะห์ เลขที่ 7-290

ชื่อผู้ใช้บริการ (Customer) : นิติบุคคลตลาดการชุด ดี คอนโด โคโค่
ที่อยู่ (Address) : 90 หมู่ที่ 10 ตำบลตัวประดู่ อำเภอเมือง จังหวัดสุราษฎร์ธานี 84000
โทร (Tel.) : 095 4293987 โทรสาร (Fax) : -

สถานที่เก็บตัวอย่าง (Sampling Source) : ดี คอนโด โคโค่ สุราษฎร์ธานี (Dcondo Coco Suratthani)
วันที่เก็บตัวอย่าง (Sampling Date) : 23/03/2023 วิธีเก็บตัวอย่าง (Sampling Method) : Grab sampling
วันที่รับตัวอย่าง (Received Date) : 24/03/2023 ผู้เก็บตัวอย่าง (Sampling By) : Costumer
วันที่ทดสอบ (Testing Date) : 24-29/03/2023
วันที่รายงานผล (Result Date) : 30/03/2023

| รายการทดสอบ (Parameter) | หน่วย (Unit) | วิธีทดสอบ (Method of Analysis) [1] | ผลการทดสอบ (Result) | | มาตรฐาน (Standard) [2] |
|---|---|---|---|---|---|
| รหัสตัวอย่าง (Analysis No.) | | | 23032415 | 23032416 | |
| ชื่อตัวอย่าง (Sample Name) | | | น้ำเสียบ่อเกรอะ ตาคาร A | น้ำเสียบ่อเกรอะ ตาคาร B | น้ำทิ้งอาคาร ประเภท ข |
| ประเภทตัวอย่าง (Sample Description) | | | Wastewater | Wastewater | |
| เวลาเก็บตัวอย่าง (Sampling Time) | | | 11.03 น. | 11.09 น. | |
| ลักษณะตัวอย่าง (Sample Condition) | | | ขุ่นคล้ำ มีตะกอน มีกลิ่นเหม็น | ขุ่นคล้ำ มีตะกอน มีกลิ่นเหม็น | |
| การจมตัวของตะกอน (Settleable Solids) [3][4][5] | mL/L | Gravimetric part 2540F | 1.0 | 0.60 | ≤0.50 |
| โคลิฟอร์มทั้งหมด (Total Coliform) [3][4][5] | MPN/100 mL | Multiple-Tube Fermentation Test part 9221 A – E | 2,190 | 1,488 | - |
| ฟีคัลโคลิฟอร์ม (Fecal Coliform) [3][4][5] | MPN/100 mL | Multiple-Tube Fermentation Test part 9221 A – E | 430 | 133 | - |

รายละเอียดเพิ่มเติม (Additional details) :
[1] Standard Methods for the Examination of Water and Wastewater, APHA, AWWA, WEF 23rd Edition 2017
[2] ประกาศกระทรวงทรัพยากรธรรมชาติและสิ่งแวดล้อม เรื่อง กำหนดมาตรฐานควบคุม การระบายน้ำทิ้งจากอาคารบางประเภทและบางขนาด ลงวันที่ 7 พฤศจิกายน 2548
ประกาศในราชกิจจานุเบกษาเล่มที่ 122 ตอนที่ 125ง วันที่ 29 ธันวาคม 2548
[3] Not TISI Accredited
[4] ทดสอบโดยห้องปฏิบัติการทดสอบรับเหมาช่วง (Analyzed by Subcontractor)
[5] ค่าความไม่แน่นอนในการวัด
[6] Not Department of Industrial Works Accredited
- หมายถึง ไม่ได้ระบุเกณฑ์การยอมรับสูงสุด

ผู้อนุมัติรายงาน [redacted]
(Approved by) [redacted] (Approved by)
วันที่ (Date) : [redacted]

หมายเหตุ (Notes) :
1. รายงานผลการทดสอบฉบับนี้มีผลเฉพาะกับตัวอย่างที่นำมาทดสอบดังกล่าวไว้ข้างต้นเท่านั้น
(The above results are related only to the tested samples as mentioned in this report.)
2. รายงานฉบับนี้จะต้องไม่ถูกทำสำเนาเฉพาะเพียงบางส่วนยกเว้นการนำไปใช้ทั้งฉบับโดยไม่ได้รับความยินยอมเป็นลายลักษณ์อักษรจากบริษัท บีเค เนเจอร์ ทอรัส จำกัด
(This report shall not be reproduced except in full in whole or in part without the written approval of BK NATURE TAURUS CO., LTD.)





บริษัท บีเค เนเจอร์ ทอรัส จำกัด
**BK Nature Taurus Co., Ltd.**
ที่อยู่ : 59/386 หมู่ที่ 4 ตำบลกะทู้ อำเภอกะทู้ จังหวัดภูเก็ต 83120 โทร: 076 623955, 062 059 2888, 062 059 4888 โทรสาร: 076 619965
Address: 59/386 Moo 4, Tambon Kathu, Kathu, Phuket, 83120 Tel: 076 623955, 062 059 2888, 062 059 4888 Fax: 076 619965
เลขที่ผู้เสียภาษี (Tax ID.) : 0835561015615 E-mail : bknature.t@gmail.com

MSC TS-TS 17025 TESTING 0280

# Analysis Report


หมายเลขรายงาน (Report No.) : w-328/66
ทะเบียนห้องปฏิบัติการวิเคราะห์ เลขที่ 7-290

ชื่อผู้ใช้บริการ (Customer) : นิติบุคคลตลาดการชุด ดี คอนโด โคโค่
ที่อยู่ (Address) : 90 หมู่ที่ 10 ตำบลตัวประดู่ อำเภอเมือง จังหวัดสุราษฎร์ธานี 84000
โทร (Tel.) : 095 4293987 โทรสาร (Fax) : -

สถานที่เก็บตัวอย่าง (Sampling Source) : ดี คอนโด โคโค่ สุราษฎร์ธานี (Dcondo Coco Suratthani)
วันที่เก็บตัวอย่าง (Sampling Date) : 23/03/2023 วิธีเก็บตัวอย่าง (Sampling Method) : Grab sampling
วันที่รับตัวอย่าง (Received Date) : 24/03/2023 ผู้เก็บตัวอย่าง (Sampling By) : Costumer
วันที่ทดสอบ (Testing Date) : 24-29/03/2023
วันที่รายงานผล (Result Date) : 30/03/2023

| รายการทดสอบ (Parameter) | หน่วย (Unit) | วิธีทดสอบ (Method of Analysis) [1] | ผลการทดสอบ (Result) | | มาตรฐาน (Standard) [2] |
|---|---|---|---|---|---|
| รหัสตัวอย่าง (Analysis No.) | | | 23032417 | 23032418 | |
| ชื่อตัวอย่าง (Sample Name) | | | น้ำเสียที่ผ่านการบำบัดรวม | น้ำเสียก่อนปล่อยออกสู่ภายนอก | น้ำทิ้งอาคาร ประเภท ข |
| ประเภทตัวอย่าง (Sample Description) | | | Wastewater | Wastewater | |
| เวลาเก็บตัวอย่าง (Sampling Time) | | | 11.17 น. | 11.25 น. | |
| ลักษณะตัวอย่าง (Sample Condition) | | | เหลืองขุ่น มีตะกอน มีกลิ่น | เหลืองใส มีตะกอน | |
| กรด-เบส (pH) 25 °C | - | Electrometric Method part 4500-$H^+$ B | 7.6 | 7.6 | 5.0-9.0 |
| บีโอดี (BOD) | mg/L | Azide Modification part 4500-O C/ 5-Days BOD Test part 5210B | 39.0 [3] | 13.8 | ≤30.0 |
| สารแขวนลอยทั้งหมด (Total Suspended Solids) | mg/L | Dried at 103 -105 °C part 2540D | 12.5 | 13.9 | ≤40.0 |
| ของแข็งที่ละลายได้ทั้งหมด (Total Dissolved Solids) | mg/L | Dried at 180 °C part 2540C | 346 | 348 | ≤500 |
| ไนโตรเจน ทีเคเอ็น (Nitrogen, TKN) | mg/L | Macro-Kjeldahl part 4500-$N_{org}$B | 24.7 | 19.3 | ≤35.0 |
| ซัลไฟด์ (Sulfide) [3][4][5] | mg/L | Iodometric part 4500-$S^{2-}$ F | 0.50 | 0.09 | ≤1.0 |
| ไขมันและน้ำมัน (Fat, Oil & Grease) [3][4][5] | mg/L | Partition & Gravimetric part 5520B | 2.0 | 0.67 | ≤20.0 |

รายละเอียดเพิ่มเติม (Additional details) :
[1] Standard Methods for the Examination of Water and Wastewater, APHA, AWWA, WEF 23rd Edition 2017
[2] ประกาศกระทรวงทรัพยากรธรรมชาติและสิ่งแวดล้อม เรื่อง กำหนดมาตรฐานควบคุม การระบายน้ำทิ้งจากอาคารบางประเภทและบางขนาด ลงวันที่ 7 พฤศจิกายน 2548
ประกาศในราชกิจจานุเบกษาเล่มที่ 122 ตอนที่ 125ง วันที่ 29 ธันวาคม 2548
[3] Not TISI Accredited
[4] ทดสอบโดยห้องปฏิบัติการทดสอบรับเหมาช่วง (Analyzed by Subcontractor)
[5] ค่าความไม่แน่นอนในการวัด
[6] Not Department of Industrial Works Accredited
- หมายถึง ไม่ได้ระบุเกณฑ์การยอมรับสูงสุด
***Certificated ISO 9001:2015 – pH, BOD, TSS, TDS, TKN

ผู้อนุมัติรายงาน [redacted]
(Approved [redacted] (Approved by) [redacted]
วันที่ (Date) : 30/03/2023

หมายเหตุ (Notes) :
1. รายงานผลการทดสอบฉบับนี้มีผลเฉพาะกับตัวอย่างที่นำมาทดสอบดังกล่าวไว้ข้างต้นเท่านั้น
(The above results are related only to the tested samples as mentioned in this report.)
2. รายงานฉบับนี้จะต้องไม่ถูกทำสำเนาเฉพาะเพียงบางส่วนยกเว้นการนำไปใช้ทั้งฉบับโดยไม่ได้รับความยินยอมเป็นลายลักษณ์อักษรจากบริษัท บีเค เนเจอร์ ทอรัส จำกัด
(This report shall not be reproduced except in full in whole or in part without the written approval of BK NATURE TAURUS CO., LTD.)



"PROF" Principle Reproducibility On standard First service

บริษัท บีเค เนเจอร์ ทอรัส จำกัด
**BK Nature Taurus Co., Ltd.**
ที่อยู่ : 59/386 หมู่ที่ 4 ตำบลกะทู้ อำเภอกะทู้ จังหวัดภูเก็ต 83120 โทร: 076 623955, 062 059 2888, 062 059 4888 โทรสาร: 076 619965
Address: 59/386 Moo 4, Tambon Kathu, Kathu, Phuket, 83120 Tel: 076 623955, 062 059 2888, 062 059 4888 Fax: 076 619965
เลขที่ผู้เสียภาษี (Tax ID.) : 0835561012613 E-mail : bknature.t@gmail.com

# Analysis Report


หมายเลขรายงาน (Report No.) : w-328/66
ทะเบียนห้องปฏิบัติการวิเคราะห์ เลขที่ 2-290

ชื่อผู้ใช้บริการ (Customer) : บริษัทบุคคลธรรมดาการชุด ดี คอนโด โคโค่
ที่อยู่ (Address) : 90 หมู่ที่ 10 ตำบลตัวประดู่ อำเภอเมือง จังหวัดสุราษฎร์ธานี 84000
โทร (Tel.) : 095 4293987 โทรสาร (Fax) : -

สถานที่เก็บตัวอย่าง (Sampling Source) ดี คอนโด โคโค่ สุราษฎร์ธานี (Dcondo Coco Suratthani)
วันที่เก็บตัวอย่าง (Sampling Date) : 23/03/2023 วิธีเก็บตัวอย่าง (Sampling Method) : Grab sampling
วันที่รับตัวอย่าง (Received Date) : 24/03/2023 ผู้เก็บตัวอย่าง (Sampling By) : Costumer
วันที่ทดสอบ (Testing Date) : 24-29/03/2023
วันที่รายงานผล (Result Date) : 30/03/2023

| รายการทดสอบ (Parameter) | หน่วย (Unit) | วิธีทดสอบ (Method of Analysis) [1] | ผลการทดสอบ (Result) | | มาตรฐาน (Standard) [2] |
|---|---|---|---|---|---|
| รหัสตัวอย่าง (Analysis No.) | | | 230324/7 | 230324/8 | |
| ชื่อตัวอย่าง (Sample Name) | | | น้ำเสียก่อนปล่อยออกสู่ภายนอก | น้ำทิ้งอาคารประเภท ข | |
| ประเภทตัวอย่าง (Sample Description) | | | Wastewater | Wastewater | |
| เวลาเก็บตัวอย่าง (Sampling Time) | | | 11.17 น. | 11.25 น. | |
| ลักษณะตัวอย่าง (Sample Condition) | | | เหลืองขุ่น มีตะกอน | เหลืองใส มีตะกอน | |
| การตกตัวของตะกอน (Settleable Solids) [3][6] | ml/L | Gravimetric part 2540F | 0.10 | 0.10 | ≤0.50 |
| ไขมันและน้ำมัน (Fat, Oil & Grease) [3][6] | mg/L | Partition & Gravimetric part 5520B | 2.0 | 0.67 | ≤20.0 |
| โคลิฟอร์มทั้งหมด (Total Coliform) [3][6] | MPN/100 mL | Multiple-Tube Fermentation Test part 9221 A – E | 580 | 485 | – |
| ฟีคัลโคลิฟอร์ม (Fecal Coliform) [3][6] | MPN/100 mL | Multiple-Tube Fermentation Test part 9221 A – E | 69.0 | 23.0 | – |

รายละเอียดเพิ่มเติม (Additional details) :
[1] Standard Methods for the Examination of Water and Wastewater, APHA, AWWA, WEF 23rd Edition 2017
[2] ประกาศกระทรวงทรัพยากรธรรมชาติและสิ่งแวดล้อม เรื่อง กำหนดมาตรฐานควบคุม การระบายน้ำทิ้งจากอาคารบางประเภทและบางขนาด ลงวันที่ 7 พฤศจิกายน 2548 ประกาศในราชกิจจานุเบกษาเล่มที่ 122 ตอนที่ 125ง วันที่ 29 ธันวาคม 2548
[3] Not TISI Accredited
[4] ทดสอบโดยห้องปฏิบัติการทดสอบรับเหมาช่วง (Analyzed by Subcontractor)
[5] ค่าความไม่แน่นอนในการวัด
[6] Not Department of Industrial Works Accredited
– หมายถึง ไม่ได้ระบุเกณฑ์การยอมรับสูงสุด

ผู้อนุมัติรายงาน [redacted]
(Approved by [redacted] (Approved by)
วันที่ (Date) : [redacted]

หมายเหตุ (Notes) :
1. รายงานผลการทดสอบฉบับนี้มีผลเฉพาะกับตัวอย่างที่นำมาทดสอบดังกล่าวไว้ข้างต้นเท่านั้น
(The above results are related only to the tested samples as mentioned in this report.)
2. รายงานฉบับนี้จะต้องไม่ถูกทำสำเนาเพาะเพียงบางส่วนยกเว้นการนำไปใช้ทั้งฉบับโดยไม่ได้รับความยินยอมเป็นลายลักษณ์อักษรจากบริษัท บีเค เนเจอร์ ทอรัส จำกัด
(This report shall not be reproduced except in full in whole or in part without the written approval of BK NATURE TAURUS CO., LTD.)





บริษัท บีเค เนเจอร์ ทอรัส จำกัด
**BK Nature Taurus Co., Ltd.**
ที่อยู่ : 59/386 หมู่ที่ 4 ตำบลกะทู้ อำเภอกะทู้ จังหวัดภูเก็ต 83120 โทร: 076 623955, 062 059 2888, 062 059 4888 โทรสาร: 076 619965
Address: 59/386 Moo 4, Tambon Kathu, Kathu, Phuket, 83120 Tel: 076 623955, 062 059 2888, 062 059 4888 Fax: 076 619965
เลขที่ผู้เสียภาษี (Tax ID.) : 0835561012613 E-mail : bknature.t@gmail.com

# Analysis Report


หมายเลขรายงาน (Report No.) : w-328/66

ชื่อผู้ใช้บริการ (Customer) : บริษัทบุคคลธรรมดาการชุด ดี คอนโด โคโค่
ที่อยู่ (Address) : 90 หมู่ที่ 10 ตำบลตัวประดู่ อำเภอเมือง จังหวัดสุราษฎร์ธานี 84000
โทร (Tel.) : 095 4293987 โทรสาร (Fax) : -

สถานที่เก็บตัวอย่าง (Sampling Source) ดี คอนโด โคโค่ สุราษฎร์ธานี (Dcondo Coco Suratthani)
วันที่เก็บตัวอย่าง (Sampling Date) : 23/03/2023 วิธีเก็บตัวอย่าง (Sampling Method) : Grab sampling
วันที่รับตัวอย่าง (Received Date) : 24/03/2023 ผู้เก็บตัวอย่าง (Sampling By) : Costumer
วันที่ทดสอบ (Testing Date) : 24-29/03/2023
วันที่รายงานผล (Result Date) : 30/03/2023

| รายการทดสอบ (Parameter) | หน่วย (Unit) | วิธีทดสอบ (Method of Analysis) [1] | ผลการทดสอบ (Result) | | มาตรฐาน (Standard) [2] |
|---|---|---|---|---|---|
| รหัสตัวอย่าง (Analysis No.) | | | 230324/9 | 230324/10 | |
| ชื่อตัวอย่าง (Sample Name) | | | น้ำสระว่ายน้ำ (จุดเก็บส่วนตื้น) | น้ำสระว่ายน้ำ (จุดเก็บส่วนลึก) | สระว่ายน้ำ |
| ประเภทตัวอย่าง (Sample Description) | | | Water | Water | |
| เวลาเก็บตัวอย่าง (Sampling Time) | | | 11.40 น. | 11.42 น. | |
| ลักษณะตัวอย่าง (Sample Condition) | | | ใส | ใส | |
| โคลิฟอร์มทั้งหมด (Total Coliform) [3][6] | MPN/100 mL | Multiple-Tube Fermentation Test part 9221 A – E | N.D. | N.D. | <10.0 |
| อีโคไล (*Escherichia coli, E.coli*) [3][6] | MPN/100 mL | Multiple-Tube Fermentation Test part 9221 A – E | N.D. | N.D. | ไม่พบ |
| สแตฟิลโลค็อกคัส ออเรียส *Straphylococcus aureus* (*S. aureus*) [3][6] | CFU/mL | Technique using Baird-Parker agar medium part 9213 B | N.D. | N.D. | ไม่พบ |
| ซูโดโมแนส แอรูจิโนซา (*Pseudomonas aeruginosa*) [3][6] | CFU/mL | Membrane Filter Technique part 9213E | N.D. | N.D. | ไม่พบ |

รายละเอียดเพิ่มเติม (Additional details) :
[1] Standard Methods for the Examination of Water and Wastewater, APHA, AWWA, WEF 23rd Edition 2017
[2] คำแนะนำของคณะกรรมการสาธารณสุข ฉบับที่ 1 เรื่อง การควบคุมการประกอบกิจการสระว่ายน้ำ หรือกิจการอื่น ๆ ในทำนองเดียวกัน
[3] Not TISI Accredited
[4] ทดสอบโดยห้องปฏิบัติการทดสอบรับเหมาช่วง (Analyzed by Subcontractor)
[5] ค่าความไม่แน่นอนในการวัด
[6] Not Department of Industrial Works Accredited
N.D. หมายถึง NOT Detected

ผู้อนุมัติรายงาน : [redacted]
(Approved by) (Approved by)
วันที่ (Date) : [redacted]

หมายเหตุ (Notes) :
1. รายงานผลการทดสอบฉบับนี้มีผลเฉพาะกับตัวอย่างที่นำมาทดสอบดังกล่าวไว้ข้างต้นเท่านั้น
(The above results are related only to the tested samples as mentioned in this report.)
2. รายงานฉบับนี้จะต้องไม่ถูกทำสำเนาเพาะเพียงบางส่วนยกเว้นการนำไปใช้ทั้งฉบับโดยไม่ได้รับความยินยอมเป็นลายลักษณ์อักษรจากบริษัท บีเค เนเจอร์ ทอรัส จำกัด
(This report shall not be reproduced except in full in whole or in part without the written approval of BK NATURE TAURUS CO., LTD.)



"PROF" Principle Reproducibility On standard First service

บริษัท บีเค เนเจอร์ ทอรัส จำกัด
**BK Nature Taurus Co., Ltd.**
ที่อยู่ : 59/386 หมู่ที่ 4 ตำบลกะทู้ อำเภอกะทู้ จังหวัดภูเก็ต 83120 โทร: 076 623955, 062 059 2888, 062 059 4888 โทรสาร: 076 619965
Address: 59/386 Moo 4, Tambon Kathu, Kathu, Phuket, 83120 Tel: 076 623955, 062 059 2888, 062 059 4888 Fax: 076 619965
เลขที่ผู้เสียภาษี (Tax ID.) : 0835561013613 E-mail : bknature.t@gmail.com

# Analysis Report


หมายเลขรายงาน (Report No.) : w-395/66

ชื่อผู้ใช้บริการ (Customer) : นิติบุคคลอาคารชุด ดี คอนโด โคโค่
ที่อยู่ (Address) : 90 หมู่ 1 ตำบลวัดประดู่ อำเภอเมือง จังหวัดสุราษฎร์ธานี
โทร (Tel.) : 061 1727299 โทรสาร (Fax) : -

สถานที่เก็บตัวอย่าง (Sampling Source) : ดี คอนโด โคโค่ สุราษฎร์ธานี (Dcondo Coco Suratthani)
วันที่เก็บตัวอย่าง (Sampling Date) : 06/04/2023 วิธีเก็บตัวอย่าง (Sampling Method) : Grab sampling
วันที่รับตัวอย่าง (Received Date) : 07/04/2023 ผู้เก็บตัวอย่าง (Sampling By) : Costumer
วันที่ทดสอบ (Testing Date) : 08-10/04/2023
วันที่รายงานผล (Result Date) : 11/04/2023

| รายการทดสอบ (Parameter) | หน่วย (Unit) | วิธีทดสอบ (Method of Analysis) [1] | ผลการทดสอบ (Result) | | มาตรฐาน (Standard) [2] |
|---|---|---|---|---|---|
| รหัสตัวอย่าง (Analysis No.) | | | 230407/9 | 230407/10 | |
| ชื่อตัวอย่าง (Sample Name) | | | น้ำสระว่ายน้ำ (จุดเก็บส่วนตื้น) | น้ำสระว่ายน้ำ (จุดเก็บส่วนลึก) | สระว่ายน้ำ |
| ประเภทตัวอย่าง (Sample Description) | | | Water | Water | |
| เวลาเก็บตัวอย่าง (Sampling Time) | | | 10.30 น. | 10.30 น. | |
| ลักษณะตัวอย่าง (Sample Condition) | | | ใส | ใส | |
| โคลิฟอร์มทั้งหมด (Total Coliform) [3][6] | MPN/100 mL | Multiple-Tube Fermentation Test part 9221 A – E | N.D. | N.D. | <10.0 |
| อีโคไล (*Escherichia coli, E.coli*) [3][6] | MPN/100 mL | Multiple-Tube Fermentation Test part 9221 A – E | N.D. | N.D. | ไม่พบ |
| สแตฟิลโลค็อกคัส ออเรียส *Staphylococcus aureus* (*S. aureus*) [3][6] | CFU/mL | Technique using Baird-Parker agar medium part 9213 B | N.D. | N.D. | ไม่พบ |
| ซูโดโมแนส แอรูจิโนซา (*Pseudomonas aeruginosa*) [3][6] | CFU/mL | Membrane Filter Technique part 9213E | N.D. | N.D. | ไม่พบ |

รายละเอียดเพิ่มเติม (Additional details) :
[1] Standard Methods for the Examination of Water and Wastewater, APHA, AWWA, WEF 23rd Edition 2017
[2] คำแนะนำของคณะกรรมการสาธารณสุข ฉบับที่ 1 เรื่อง การควบคุมการประกอบกิจการสระว่ายน้ำ หรือกิจการอื่น ๆ ในทำนองเดียวกัน
[3] Not TISI Accredited
[4] ทดสอบโดยห้องปฏิบัติการทดสอบรับเหมาช่วง (Analyzed by Subcontractor)
[5] ค่าความไม่แน่นอนในการวัด
[6] Not Department of Industrial Works Accredited
N.D. หมายถึง NOT Detected

ผู้อนุมัติรายงาน : [redacted]
(Approved by) (Approved by) [redacted]
วันที่ (Date) :

หมายเหตุ (Notes) :
1. รายงานผลการทดสอบฉบับนี้มีผลเฉพาะกับตัวอย่างที่นำมาทดสอบดังกล่าวไว้ข้างต้นเท่านั้น
(The above results are related only to the tested samples as mentioned in this report.)
2. รายงานฉบับนี้จะต้องไม่ถูกทำสำเนาเฉพาะเพียงบางส่วนยกเว้นการนำไปใช้ทั้งฉบับโดยไม่ได้รับความยินยอมเป็นลายลักษณ์อักษรจากบริษัท บีเค เนเจอร์ ทอรัส จำกัด
(This report shall not be reproduced except in full in whole or in part without the written approval of BK NATURE TAURUS CO., LTD.)





บริษัท บีเค เนเจอร์ ทอรัส จำกัด
**BK Nature Taurus Co., Ltd.**
ที่อยู่ : 59/386 หมู่ที่ 4 ตำบลกะทู้ อำเภอกะทู้ จังหวัดภูเก็ต 83120 โทร: 076 623955, 062 059 2888, 062 059 4888 โทรสาร: 076 619965
Address: 59/386 Moo 4, Tambon Kathu, Kathu, Phuket, 83120 Tel: 076 623955, 062 059 2888, 062 059 4888 Fax: 076 619965
เลขที่ผู้เสียภาษี (Tax ID.) : 0835561013613 E-mail : bknature.t@gmail.com

# Analysis Report


หมายเลขรายงาน (Report No.) : w-407/66

ชื่อผู้ใช้บริการ (Customer) : นิติบุคคลอาคารชุด ดี คอนโด โคโค่
ที่อยู่ (Address) : 90 หมู่ 1 ตำบลวัดประดู่ อำเภอเมือง จังหวัดสุราษฎร์ธานี
โทร (Tel.) : 061 1727299 โทรสาร (Fax) : -

สถานที่เก็บตัวอย่าง (Sampling Source) : ดี คอนโด โคโค่ สุราษฎร์ธานี (Dcondo Coco Suratthani)
วันที่เก็บตัวอย่าง (Sampling Date) : 14/04/2023 วิธีเก็บตัวอย่าง (Sampling Method) : Grab sampling
วันที่รับตัวอย่าง (Received Date) : 15/04/2023 ผู้เก็บตัวอย่าง (Sampling By) : Costumer
วันที่ทดสอบ (Testing Date) : 17-19/04/2023
วันที่รายงานผล (Result Date) : 20/04/2023

| รายการทดสอบ (Parameter) | หน่วย (Unit) | วิธีทดสอบ (Method of Analysis) [1] | ผลการทดสอบ (Result) | | มาตรฐาน (Standard) [2] |
|---|---|---|---|---|---|
| รหัสตัวอย่าง (Analysis No.) | | | 230415/12 | 230415/13 | |
| ชื่อตัวอย่าง (Sample Name) | | | น้ำสระว่ายน้ำ (จุดเก็บส่วนตื้น) | น้ำสระว่ายน้ำ (จุดเก็บส่วนลึก) | สระว่ายน้ำ |
| ประเภทตัวอย่าง (Sample Description) | | | Water | Water | |
| เวลาเก็บตัวอย่าง (Sampling Time) | | | 14.02 น. | 14.05 น. | |
| ลักษณะตัวอย่าง (Sample Condition) | | | ใส | ใส | |
| โคลิฟอร์มทั้งหมด (Total Coliform) [3][6] | MPN/100 mL | Multiple-Tube Fermentation Test part 9221 A – E | N.D. | N.D. | <10.0 |
| อีโคไล (*Escherichia coli, E.coli*) [3][6] | MPN/100 mL | Multiple-Tube Fermentation Test part 9221 A – E | N.D. | N.D. | ไม่พบ |
| สแตฟิลโลค็อกคัส ออเรียส *Staphylococcus aureus* (*S. aureus*) [3][6] | CFU/mL | Technique using Baird-Parker agar medium part 9213 B | N.D. | N.D. | ไม่พบ |
| ซูโดโมแนส แอรูจิโนซา (*Pseudomonas aeruginosa*) [3][6] | CFU/mL | Membrane Filter Technique part 9213E | N.D. | N.D. | ไม่พบ |

รายละเอียดเพิ่มเติม (Additional details) :
[1] Standard Methods for the Examination of Water and Wastewater, APHA, AWWA, WEF 23rd Edition 2017
[2] คำแนะนำของคณะกรรมการสาธารณสุข ฉบับที่ 1 เรื่อง การควบคุมการประกอบกิจการสระว่ายน้ำ หรือกิจการอื่น ๆ ในทำนองเดียวกัน
[3] Not TISI Accredited
[4] ทดสอบโดยห้องปฏิบัติการทดสอบรับเหมาช่วง (Analyzed by Subcontractor)
[5] ค่าความไม่แน่นอนในการวัด
[6] Not Department of Industrial Works Accredited
N.D. หมายถึง NOT Detected

ผู้อนุมัติรายงาน : [redacted]
(Approved by) (Approved by) [redacted]
วันที่ (Date) :

หมายเหตุ (Notes) :
1. รายงานผลการทดสอบฉบับนี้มีผลเฉพาะกับตัวอย่างที่นำมาทดสอบดังกล่าวไว้ข้างต้นเท่านั้น
(The above results are related only to the tested samples as mentioned in this report.)
2. รายงานฉบับนี้จะต้องไม่ถูกทำสำเนาเฉพาะเพียงบางส่วนยกเว้นการนำไปใช้ทั้งฉบับโดยไม่ได้รับความยินยอมเป็นลายลักษณ์อักษรจากบริษัท บีเค เนเจอร์ ทอรัส จำกัด
(This report shall not be reproduced except in full in whole or in part without the written approval of BK NATURE TAURUS CO., LTD.)

F-P-7.8-01/1 V2, 1 มกราคม 2

"PROF" Principle Reproducibility On standard First service
ประจักษ์ชัดความพร้อมด้านวิชาการ ยึดมั่นมาตรฐาน บริการอย่างมืออาชีพ

บริษัท บีเค เนเจอร์ ทอรัส จำกัด
**BK Nature Taurus Co., Ltd.**
ที่อยู่ : 59/386 หมู่ที่ 4 ตำบลกะทู้ อำเภอกะทู้ จังหวัดภูเก็ต 83120 โทร: 076 623955, 062 059 2868, 062 059 4868 โทรสาร: 076 619965
Address: 59/386 Moo 4, Tambon Kathu, Kathu, Phuket, 83120 Tel: 076 623955, 062 059 2868, 062 059 4868 Fax: 076 619965
เลขที่ผู้เสียภาษี (Tax ID.) : 0835561013613 E-mail : bknature.t@gmail.com

# Analysis Report


หมายเลขรายงาน (Report No.) : w-395/66

ชื่อผู้ใช้บริการ (Customer) : นิติบุคคลอาคารชุด ดี คอนโด โคโค่
ที่อยู่ (Address) : 90 หมู่ 1 ตำบลวัดประดู่ อำเภอเมือง จังหวัดสุราษฎร์ธานี
โทร (Tel.) : 061 1727299 โทรสาร (Fax) : -

สถานที่เก็บตัวอย่าง (Sampling Source) : ดี คอนโด โคโค่ สุราษฎร์ธานี (Dcondo Coco Suratthani)
วันที่เก็บตัวอย่าง (Sampling Date) : 20/04/2023 วิธีเก็บตัวอย่าง (Sampling Method) : Grab sampling
วันที่รับตัวอย่าง (Received Date) : 21/04/2023 ผู้เก็บตัวอย่าง (Sampling By) : Costumer
วันที่ทดสอบ (Testing Date) : 21-25/04/2023
วันที่รายงานผล (Result Date) : 26/04/2023

| รายการทดสอบ (Parameter) | หน่วย (Unit) | วิธีทดสอบ (Method of Analysis) [1] | ผลการทดสอบ (Result) | | มาตรฐาน (Standard) [2] |
|---|---|---|---|---|---|
| รหัสตัวอย่าง (Analysis No.) | | | 230421/20 | 230421/21 | |
| ชื่อตัวอย่าง (Sample Name) | | | น้ำสระว่ายน้ำ (จุดเก็บส่วนตื้น) | น้ำสระว่ายน้ำ (จุดเก็บส่วนลึก) | สระว่ายน้ำ |
| ประเภทตัวอย่าง (Sample Description) | | | Water | Water | |
| เวลาเก็บตัวอย่าง (Sampling Time) | | | 11.04 น. | 11.07 น. | |
| ลักษณะตัวอย่าง (Sample Condition) | | | ใส | ใส | |
| โคลิฟอร์มทั้งหมด (Total Coliform) [3][6] | MPN/100 mL | Multiple-Tube Fermentation Test part 9221 A – E | N.D. | N.D. | <10.0 |
| อีโคไล (*Escherichia coli, E.coli*) [3][6] | MPN/100 mL | Multiple-Tube Fermentation Test part 9221 A – E | N.D. | N.D. | ไม่พบ |
| สแตฟิโลโคคัสออเรียส *Staphylococcus aureus (S. aureus)* [3][6] | CFU/mL | Technique using Baird-Parker agar medium part 9213 B | N.D. | N.D. | ไม่พบ |
| ซูโดโมแนส แอรูจิโนซา (*Pseudomonas aeruginosa*) [3][6] | CFU/mL | Membrane Filter Technique part 9213E | N.D. | N.D. | ไม่พบ |

รายละเอียดเพิ่มเติม (Additional details) :
[1] Standard Methods for the Examination of Water and Wastewater, APHA, AWWA, WEF 23rd Edition 2017
[2] คำแนะนำของคณะกรรมการสาธารณสุข ฉบับที่ 1 เรื่อง การควบคุมการประกอบกิจการสระว่ายน้ำ หรือกิจการอื่น ๆ ในทำนองเดียวกัน
[3] Not TISI Accredited
[4] ทดสอบโดยห้องปฏิบัติการทดสอบรับเหมาช่วง (Analyzed by Subcontractor)
[5] ค่าความไม่แน่นอนในการวัด
[6] Not Department of Industrial Works Accredited
N.D. หมายถึง NOT Detected

ผู้อนุมัติรายงาน : [redacted]
(Approved by) (Approved by) [redacted]
วันที่ (Date) :

หมายเหตุ (Notes) :
1. รายงานผลการทดสอบฉบับนี้มีผลเฉพาะกับตัวอย่างที่นำมาทดสอบดังกล่าวเท่านั้น
(The above results are related only to the tested samples as mentioned in this report.)
2. รายงานฉบับนี้จะต้องไม่ถูกทำสำเนาเฉพาะเพียงบางส่วนยกเว้นการนำไปใช้ทั้งฉบับโดยไม่ได้รับความยินยอมเป็นลายลักษณ์อักษรจากบริษัท บีเค เนเจอร์ ทอรัส จำกัด
(This report shall not be reproduced except in full in whole or in part without the written approval of BK NATURE TAURUS CO., LTD.)





บริษัท บีเค เนเจอร์ ทอรัส จำกัด
**BK Nature Taurus Co., Ltd.**
ที่อยู่ : 59/386 หมู่ที่ 4 ตำบลกะทู้ อำเภอกะทู้ จังหวัดภูเก็ต 83120 โทร: 076 623955, 062 059 2868, 062 059 4868 โทรสาร: 076 619965
Address: 59/386 Moo 4, Tambon Kathu, Kathu, Phuket, 83120 Tel: 076 623955, 062 059 2868, 062 059 4868 Fax: 076 619965
เลขที่ผู้เสียภาษี (Tax ID.) : 0835561013613 E-mail : bknature.t@gmail.com

# Analysis Report


หมายเลขรายงาน (Report No.) : w-453/66
ทะเบียนห้องปฏิบัติการวิเคราะห์ เลขที่ 2-290

ชื่อผู้ใช้บริการ (Customer) : นิติบุคคลอาคารชุด ดี คอนโด โคโค่
ที่อยู่ (Address) : 90 หมู่ที่ 10 ตำบลวัดประดู่ อำเภอเมือง จังหวัดสุราษฎร์ธานี 84000
โทร (Tel.) : 095 4293887 โทรสาร (Fax) : -

สถานที่เก็บตัวอย่าง (Sampling Source) : ดี คอนโด โคโค่ สุราษฎร์ธานี (Dcondo Coco Suratthani)
วันที่เก็บตัวอย่าง (Sampling Date) : 25/04/2023 วิธีเก็บตัวอย่าง (Sampling Method) : Grab sampling
วันที่รับตัวอย่าง (Received Date) : 26/04/2023 ผู้เก็บตัวอย่าง (Sampling By) : Costumer
วันที่ทดสอบ (Testing Date) : 26/04-02/05/2023
วันที่รายงานผล (Result Date) : 03/05/2023

| รายการทดสอบ (Parameter) | หน่วย (Unit) | วิธีทดสอบ (Method of Analysis) [1] | ผลการทดสอบ (Result) | | มาตรฐาน (Standard) [2] |
|---|---|---|---|---|---|
| รหัสตัวอย่าง (Analysis No.) | | | 230426/9 | 230426/10 | |
| ชื่อตัวอย่าง (Sample Name) | | | น้ำเสียบ่อเกรอะ อาคาร A | น้ำเสียบ่อเกรอะ อาคาร B | น้ำทิ้งอาคารประเภท ข |
| ประเภทตัวอย่าง (Sample Description) | | | Wastewater | Wastewater | |
| เวลาเก็บตัวอย่าง (Sampling Time) | | | 11.00 น. | 11.04 น. | |
| ลักษณะตัวอย่าง (Sample Condition) | | | เหลืองขุ่น มีตะกอน มีกลิ่นเหม็น | ขุ่นคล้ำ มีตะกอน มีกลิ่นเหม็น | |
| ทรด-เนท (pH) at 25 °C | - | Electrometric Method part 4500-$H^+$ B | 7.1 | 7.3 | 5.0-9.0 |
| บีโอดี (BOD) | mg/L | Azide Modification part 4500-O C/ 5-Days BOD Test part 5210B | 53.0 [3] | 47.0 [3] | ≤30.0 |
| สารแขวนลอยทั้งหมด (Total Suspended Solids) | mg/L | Dried at 103 –105 °C part 2540D | 41.1 | 47.4 | ≤40.0 |
| ของแข็งที่ละลายได้ทั้งหมด (Total Dissolved Solids) | mg/L | Dried at 180 °C part 2540C | 518 | 522 | ≤500 |
| ไนโตรเจน ทีเคเอ็น (Nitrogen, TKN) | mg/L | Macro-Kjeldahl part 4500-$N_{org}$ B | 74.6 | 50.4 | ≤35.0 |
| ซัลไฟด์ (Sulfide) [3][4] | mg/L | Iodometric part 4500-$S^{2-}$ F | 3.5 | 2.8 | ≤1.0 |
| ไขมันและน้ำมัน (Fat, Oil & Grease) [3][4] | mg/L | Partition & Gravimetric part 5520B | 4.0 | 3.0 | ≤20.0 |

รายละเอียดเพิ่มเติม (Additional details) :
[1] Standard Methods for the Examination of Water and Wastewater, APHA, AWWA, WEF 23rd Edition 2017
[2] ประกาศกระทรวงทรัพยากรธรรมชาติและสิ่งแวดล้อม เรื่อง กำหนดมาตรฐานควบคุม การระบายน้ำทิ้งจากอาคารบางประเภทและบางขนาด ลงวันที่ 7 พฤศจิกายน 2548 ประกาศในราชกิจจานุเบกษาเล่มที่ 122 ตอนที่ 125ง วันที่ 29 ธันวาคม 2548
[3] Not TISI Accredited
[4] ทดสอบโดยห้องปฏิบัติการทดสอบรับเหมาช่วง (Analyzed by Subcontractor)
[5] ค่าความไม่แน่นอนในการวัด
[6] Not Department of Industrial Works Accredited
-- หมายถึง ไม่มีระบุเกณฑ์การยอมรับสูงสุด
***Certificated ISO 9001:2015 – pH, BOD, TSS, TDS, TKN

ผู้อนุมัติรายงาน [redacted]
(Approved by) (Approved by) [redacted]
วันที่ (Date) :

หมายเหตุ (Notes) :
1. รายงานผลการทดสอบฉบับนี้มีผลเฉพาะกับตัวอย่างที่นำมาทดสอบดังกล่าวเท่านั้น
(The above results are related only to the tested samples as mentioned in this report.)
2. รายงานฉบับนี้จะต้องไม่ถูกทำสำเนาเฉพาะเพียงบางส่วนยกเว้นการนำไปใช้ทั้งฉบับโดยไม่ได้รับความยินยอมเป็นลายลักษณ์อักษรจากบริษัท บีเค เนเจอร์ ทอรัส จำกัด
(This report shall not be reproduced except in full in whole or in part without the written approval of BK NATURE TAURUS CO., LTD.)



"PROF" Principle Reproducibility On standard First service

บริษัท บีเค เนเจอร์ ทอรัส จำกัด
**BK Nature Taurus Co., Ltd.**
ที่อยู่ : 59/386 หมู่ที่ 4 ตำบลกะทู้ อำเภอกะทู้ จังหวัดภูเก็ต 83120 โทร: 076 623955, 062 059 2868, 062 059 4868 โทรสาร: 076 619965
Address: 59/386 Moo 4, Tambon Kathu, Kathu, Phuket, 83120 Tel: 076 623955, 062 059 2868, 062 059 4868 Fax: 076 619965
เลขที่ผู้เสียภาษี (Tax ID.) : 0835561013613 E-mail : bknature.t@gmail.com

# Analysis Report


หมายเลขรายงาน (Report No.) : w-46388
ทะเบียนห้องปฏิบัติการวิเคราะห์ เลขที่ 9-290

ชื่อผู้ใช้บริการ (Customer) : นิติบุคคลอาคารชุด ดี คอนโด โคโค่
ที่อยู่ (Address) : 90 หมู่ที่ 10 ตำบลวัดประดู่ อำเภอเมือง จังหวัดสุราษฎร์ธานี 84000
โทร (Tel.) : 095 4293987 โทรสาร (Fax) : -

สถานที่เก็บตัวอย่าง (Sampling Source) : ดี คอนโด โคโค่ สุราษฎร์ธานี (Dcondo Coco Suratthani)
วันที่เก็บตัวอย่าง (Sampling Date) : 25/04/2023 วิธีเก็บตัวอย่าง (Sampling Method) : Grab sampling
วันที่รับตัวอย่าง (Received Date) : 26/04/2023 ผู้เก็บตัวอย่าง (Sampling By) : Costumer
วันที่ทดสอบ (Testing Date) : 26/04-02/05/2023
วันที่รายงานผล (Result Date) : 03/05/2023

| รายการทดสอบ (Parameter) | หน่วย (Unit) | วิธีทดสอบ (Method of Analysis) [1] | ผลการทดสอบ (Result) | | มาตรฐาน (Standard) [2] |
|---|---|---|---|---|---|
| รหัสตัวอย่าง (Analysis No.) | | | 23042609 | 23042610 | |
| ชื่อตัวอย่าง (Sample Name) | | | น้ำเสียบ่อเกรอะ ขาดาร A | น้ำเสียบ่อเกรอะ ขาดาร B | น้ำทิ้งอาคาร ประเภท ข |
| ประเภทตัวอย่าง (Sample Description) | | | Wastewater | Wastewater | |
| เวลาเก็บตัวอย่าง (Sampling Time) | | | 11.00 น. | 11.04 น. | |
| ลักษณะตัวอย่าง (Sample Condition) | | | เหลืองขุ่น มีตะกอน มีกลิ่นเหม็น | ขุ่นพล้ำ มีตะกอน มีกลิ่นเหม็น | |
| การจมตัวของตะกอน (Settleable Solids) [3][4] | mL/L | Gravimetric part 2540F | 0.30 | 0.30 | ≤0.50 |
| โคลิฟอร์มทั้งหมด (Total Coliform) [3][4] | MPN/100 mL | Multiple-Tube Fermentation Test part 9221 A – E | 3,950 | 2,350 | - |
| ฟีคัลโคลิฟอร์ม (Fecal Coliform) [3][4] | MPN/100 mL | Multiple-Tube Fermentation Test part 9221 A – E | 750 | 295 | - |

รายละเอียดเพิ่มเติม (Additional details) :
[1] Standard Methods for the Examination of Water and Wastewater, APHA, AWWA, WEF 23rd Edition 2017
[2] ประกาศกระทรวงทรัพยากรธรรมชาติและสิ่งแวดล้อม เรื่อง กำหนดมาตรฐานควบคุม การระบายน้ำทิ้งจากอาคารบางประเภทและบางขนาด ลงวันที่ 7 พฤศจิกายน 2548 ประกาศในราชกิจจานุเบกษาเล่มที่ 122 ตอนที่ 125 วันที่ 29 ธันวาคม 2548
[3] Not TISI Accredited
[4] ทดสอบโดยห้องปฏิบัติการทดสอบรับเหมาช่วง (Analyzed by Subcontractor)
[5] ค่าความไม่แน่นอนในการวัด
[6] Not Department of Industrial Works Accredited
- หมายถึง ไม่ได้ระบุเกณฑ์การยอมรับสูงสุด

ผู้อนุมัติร[redacted]
(Approv[redacted] (Approved by) [redacted]
วันที่ (Date) : 03/05/2023

หมายเหตุ (Notes) :
1. รายงานผลการทดสอบฉบับนี้มีผลเฉพาะกับตัวอย่างที่นำมาทดสอบดังกล่าวไว้ข้างต้นเท่านั้น
(The above results are related only to the tested samples as mentioned in this report.)
2. รายงานฉบับนี้จะต้องไม่ถูกทำสำเนาเฉพาะเพียงบางส่วนยกเว้นการนำไปใช้ทั้งฉบับโดยไม่ได้รับความยินยอมเป็นลายลักษณ์อักษรจากบริษัท บีเค เนเจอร์ ทอรัส จำกัด
(This report shall not be reproduced except in full in whole or in part without the written approval of BK NATURE TAURUS CO., LTD.)





บริษัท บีเค เนเจอร์ ทอรัส จำกัด
**BK Nature Taurus Co., Ltd.**
ที่อยู่ : 59/386 หมู่ที่ 4 ตำบลกะทู้ อำเภอกะทู้ จังหวัดภูเก็ต 83120 โทร: 076 623955, 062 059 2868, 062 059 4868 โทรสาร: 076 619965
Address: 59/386 Moo 4, Tambon Kathu, Kathu, Phuket, 83120 Tel: 076 623955, 062 059 2868, 062 059 4868 Fax: 076 619965
เลขที่ผู้เสียภาษี (Tax ID.) : 0835561013613 E-mail : bknature.t@gmail.com

# Analysis Report


หมายเลขรายงาน (Report No.) : w-46388
ทะเบียนห้องปฏิบัติการวิเคราะห์ เลขที่ 9-290

ชื่อผู้ใช้บริการ (Customer) : นิติบุคคลอาคารชุด ดี คอนโด โคโค่
ที่อยู่ (Address) : 90 หมู่ที่ 10 ตำบลวัดประดู่ อำเภอเมือง จังหวัดสุราษฎร์ธานี 84000
โทร (Tel.) : 095 4293987 โทรสาร (Fax) : -

สถานที่เก็บตัวอย่าง (Sampling Source) : ดี คอนโด โคโค่ สุราษฎร์ธานี (Dcondo Coco Suratthani)
วันที่เก็บตัวอย่าง (Sampling Date) : 25/04/2023 วิธีเก็บตัวอย่าง (Sampling Method) : Grab sampling
วันที่รับตัวอย่าง (Received Date) : 26/04/2023 ผู้เก็บตัวอย่าง (Sampling By) : Costumer
วันที่ทดสอบ (Testing Date) : 26/04-02/05/2023
วันที่รายงานผล (Result Date) : 03/05/2023

| รายการทดสอบ (Parameter) | หน่วย (Unit) | วิธีทดสอบ (Method of Analysis) [1] | ผลการทดสอบ (Result) | | มาตรฐาน (Standard) [2] |
|---|---|---|---|---|---|
| รหัสตัวอย่าง (Analysis No.) | | | 23042611 | 23042612 | |
| ชื่อตัวอย่าง (Sample Name) | | | น้ำเสียที่ผ่านการบำบัดรวม | น้ำเสียก่อนปล่อยออกสู่ภายนอก | น้ำทิ้งอาคาร ประเภท ข |
| ประเภทตัวอย่าง (Sample Description) | | | Wastewater | Wastewater | |
| เวลาเก็บตัวอย่าง (Sampling Time) | | | 11.15 น. | 11.20 น. | |
| ลักษณะตัวอย่าง (Sample Condition) | | | เหลืองขุ่น มีตะกอน | เหลืองใส มีตะกอน | |
| กรด-เบส (pH) 25 °C | - | Electrometric Method part 4500-$H^+$ B | 7.3 | 7.1 | 5.0-9.0 |
| บีโอดี (BOD) | mg/L | Azide Modification part 4500-O C/ 5-Days BOD Test part 5210B | 38.0 [5] | 11.5 | ≤30.0 |
| สารแขวนลอยทั้งหมด (Total Suspended Solids) | mg/L | Dried at 103 -105 °C part 2540D | 24.0 | 13.1 | ≤40.0 |
| ของแข็งที่ละลายได้ทั้งหมด (Total Dissolved Solids) | mg/L | Dried at 180 °C part 2540C | 441 | 390 | ≤500 |
| ไนโตรเจน ทีเคเอ็น (Nitrogen, TKN) | mg/L | Macro-Kjeldahl part 4500-$N_{org}$ B | 38.4 | 18.5 | ≤35.0 |
| ซัลไฟด์ (Sulfide) [3][4] | mg/L | Iodometric part 4500-$S^{2-}$ F | 0.40 | 0.08 | ≤1.0 |
| ไขมันและน้ำมัน (Fat, Oil & Grease) [3][4] | mg/L | Partition & Gravimetric part 5520B | 1.7 | 0.67 | ≤20.0 |

รายละเอียดเพิ่มเติม (Additional details) :
[1] Standard Methods for the Examination of Water and Wastewater, APHA, AWWA, WEF 23rd Edition 2017
[2] ประกาศกระทรวงทรัพยากรธรรมชาติและสิ่งแวดล้อม เรื่อง กำหนดมาตรฐานควบคุม การระบายน้ำทิ้งจากอาคารบางประเภทและบางขนาด ลงวันที่ 7 พฤศจิกายน 2548 ประกาศในราชกิจจานุเบกษาเล่มที่ 122 ตอนที่ 125 วันที่ 29 ธันวาคม 2548
[3] Not TISI Accredited
[4] ทดสอบโดยห้องปฏิบัติการทดสอบรับเหมาช่วง (Analyzed by Subcontractor)
[5] ค่าความไม่แน่นอนในการวัด
[6] Not Department of Industrial Works Accredited
- หมายถึง ไม่ได้ระบุเกณฑ์การยอมรับสูงสุด
***Certificated ISO 9001:2015 – pH, BOD, TSS, TDS, TKN

ผู้อนุมัติรายงา[redacted]
(Approved by) [redacted] (Approved by) [redacted]
วันที่ (Date) : 03/05/2023

หมายเหตุ (Notes) :
1. รายงานผลการทดสอบฉบับนี้มีผลเฉพาะกับตัวอย่างที่นำมาทดสอบดังกล่าวไว้ข้างต้นเท่านั้น
(The above results are related only to the tested samples as mentioned in this report.)
2. รายงานฉบับนี้จะต้องไม่ถูกทำสำเนาเฉพาะเพียงบางส่วนยกเว้นการนำไปใช้ทั้งฉบับโดยไม่ได้รับความยินยอมเป็นลายลักษณ์อักษรจากบริษัท บีเค เนเจอร์ ทอรัส จำกัด
(This report shall not be reproduced except in full in whole or in part without the written approval of BK NATURE TAURUS CO., LTD.)

F-P-7.8 01/1 V2, 1 มกราคม

"PROF" Principle Reproducibility On standard First service
ประจักษ์ผลความน่าเชื่อถือของการ ยึดมั่นมาตรฐาน บริการอย่างเลิศล้ำ

บริษัท บีเค เนเจอร์ ทอรัส จำกัด
**BK Nature Taurus Co., Ltd.**
ที่อยู่ : 59/386 หมู่ที่ 4 ตำบลกะทู้ อำเภอกะทู้ จังหวัดภูเก็ต 83120 โทร: 076 623955, 062 059 2888, 062 059 4888 โทรสาร: 076 619965
Address: 59/386 Moo 4, Tambon Kathu, Kathu, Phuket, 83120 Tel: 076 623955, 062 059 2888, 062 059 4888 Fax: 076 619965
เลขที่ผู้เสียภาษี (Tax ID.) : 0835561013613 E-mail : bknature.t@gmail.com

# Analysis Report


หมายเลขรายงาน (Report No.) : w-463/66
ทะเบียนห้องปฏิบัติการวิเคราะห์ เลขที่ 2-290

ชื่อผู้ใช้บริการ (Customer) : นิติบุคคลอาคารชุด ดี คอนโด โคโค่
ที่อยู่ (Address) : 90 หมู่ที่ 10 ตำบลตัวประดู่ อำเภอเมือง จังหวัดสุราษฎร์ธานี 84000
โทร (Tel.) : 095 4293987 โทรสาร (Fax) : -

สถานที่เก็บตัวอย่าง (Sampling Source) : ดี คอนโด โคโค่ สุราษฎร์ธานี (Dcondo Coco Suratthani)
วันที่เก็บตัวอย่าง (Sampling Date) : 25/04/2023 วิธีเก็บตัวอย่าง (Sampling Method) : Grab sampling
วันที่รับตัวอย่าง (Received Date) : 26/04/2023 ผู้เก็บตัวอย่าง (Sampling By) : Costumer
วันที่ทดสอบ (Testing Date) : 26/04-02/05/2023
วันที่รายงานผล (Result Date) : 03/05/2023

| รายการทดสอบ (Parameter) | หน่วย (Unit) | วิธีทดสอบ (Method of Analysis) [1] | ผลการทดสอบ (Result) | | มาตรฐาน (Standard) [2] |
|---|---|---|---|---|---|
| รหัสตัวอย่าง (Analysis No.) | | | 230428/11 | 230426/12 | |
| ชื่อตัวอย่าง (Sample Name) | | | น้ำเสียที่ผ่านการบำบัดรวม | น้ำเสียก่อนปล่อยออกสู่ภายนอก | น้ำทิ้งอาคารประเภท ข |
| ประเภทตัวอย่าง (Sample Description) | | | Wastewater | Wastewater | |
| เวลาเก็บตัวอย่าง (Sampling Time) | | | 11.15 น. | 11.20 น. | |
| ลักษณะตัวอย่าง (Sample Condition) | | | เหลืองขุ่น มีตะกอน | เหลืองใส มีตะกอน | |
| การตกตะกอนของตะกอน (Settleable Solids) [3][5] | mL/L | Gravimetric part 2540F | 0.20 | <0.10 | ≤0.50 |
| ไขมันและน้ำมัน (Fat, Oil & Grease) [3][6] | mg/L | Partition & Gravimetric part 5520B | 1.7 | 0.87 | ≤20.0 |
| โคลิฟอร์มทั้งหมด (Total Coliform) [3][6] | MPN/100 mL | Multiple-Tube Fermentation Test part 9221 A – E | 1,700 | 900 | - |
| ฟีคัลโคลิฟอร์ม (Fecal Coliform) [3][6] | MPN/100 mL | Multiple-Tube Fermentation Test part 9221 A – E | 120 | 55 | - |

รายละเอียดเพิ่มเติม (Additional details) :
[1] Standard Methods for the Examination of Water and Wastewater, APHA, AWWA, WEF 23rd Edition 2017
[2] ประกาศกระทรวงทรัพยากรธรรมชาติและสิ่งแวดล้อม เรื่อง กำหนดมาตรฐานควบคุม การระบายน้ำทิ้งจากอาคารบางประเภทและบางขนาด ลงวันที่ 7 พฤศจิกายน 2548 ประกาศในราชกิจจานุเบกษาเล่มที่ 122 ตอนที่ 125ง วันที่ 29 ธันวาคม 2548
[3] Not TISI Accredited
[4] ทดสอบโดยห้องปฏิบัติการทดสอบรับเหมาช่วง (Analyzed by Subcontractor)
[5] ค่าความไม่แน่นอนในการวัด
[6] Not Department of Industrial Works Accredited
- หมายถึง ไม่ได้ระบุเกณฑ์การยอมรับสูงสุด

ผู้อนุมัติรายงาน : [redacted]
(Approved by) (Approved by)
วันที่ (Date) : [redacted]

หมายเหตุ (Notes) :
1. รายงานผลการทดสอบฉบับนี้มีผลเฉพาะกับตัวอย่างที่นำมาทดสอบดังกล่าวไว้ข้างต้นเท่านั้น
(The above results are related only to the tested samples as mentioned in this report.)
2. รายงานฉบับนี้จะต้องไม่ถูกทำสำเนาเฉพาะเพียงบางส่วนยกเว้นการนำไปใช้ทั้งฉบับโดยไม่ได้รับความยินยอมเป็นลายลักษณ์อักษรจากบริษัท บีเค เนเจอร์ ทอรัส จำกัด
(This report shall not be reproduced except in full in whole or in part without the written approval of BK NATURE TAURUS CO., LTD.)





บริษัท บีเค เนเจอร์ ทอรัส จำกัด
**BK Nature Taurus Co., Ltd.**
ที่อยู่ : 59/386 หมู่ที่ 4 ตำบลกะทู้ อำเภอกะทู้ จังหวัดภูเก็ต 83120 โทร: 076 623955, 062 059 2888, 062 059 4888 โทรสาร: 076 619965
Address: 59/386 Moo 4, Tambon Kathu, Kathu, Phuket, 83120 Tel: 076 623955, 062 059 2888, 062 059 4888 Fax: 076 619965
เลขที่ผู้เสียภาษี (Tax ID.) : 0835561013613 E-mail : bknature.t@gmail.com

# Analysis Report


หมายเลขรายงาน (Report No.) : w-463/66

ชื่อผู้ใช้บริการ (Customer) : นิติบุคคลอาคารชุด ดี คอนโด โคโค่
ที่อยู่ (Address) : 90 หมู่ที่ 10 ตำบลตัวประดู่ อำเภอเมือง จังหวัดสุราษฎร์ธานี 84000
โทร (Tel.) : 095 4293987 โทรสาร (Fax) : -

สถานที่เก็บตัวอย่าง (Sampling Source) : ดี คอนโด โคโค่ สุราษฎร์ธานี (Dcondo Coco Suratthani)
วันที่เก็บตัวอย่าง (Sampling Date) : 25/04/2023 วิธีเก็บตัวอย่าง (Sampling Method) : Grab sampling
วันที่รับตัวอย่าง (Received Date) : 26/04/2023 ผู้เก็บตัวอย่าง (Sampling By) : Costumer
วันที่ทดสอบ (Testing Date) : 26/04-02/05/2023
วันที่รายงานผล (Result Date) : 03/05/2023

| รายการทดสอบ (Parameter) | หน่วย (Unit) | วิธีทดสอบ (Method of Analysis) [1] | ผลการทดสอบ (Result) | | มาตรฐาน (Standard) [2] |
|---|---|---|---|---|---|
| รหัสตัวอย่าง (Analysis No.) | | | 230426/12 | 230224/32 | |
| ชื่อตัวอย่าง (Sample Name) | | | น้ำสระว่ายน้ำ (จุดเก็บส่วนตื้น) | น้ำสระว่ายน้ำ (จุดเก็บส่วนลึก) | สระว่ายน้ำ |
| ประเภทตัวอย่าง (Sample Description) | | | Water | Water | |
| เวลาเก็บตัวอย่าง (Sampling Time) | | | 11.34 น. | 11.37 น. | |
| ลักษณะตัวอย่าง (Sample Condition) | | | ใส | ใส | |
| โคลิฟอร์มทั้งหมด (Total Coliform) [3][6] | MPN/100 mL | Multiple-Tube Fermentation Test part 9221 A – E | N.D. | N.D. | <10.0 |
| อีโคไล (*Escherichia coli, E.coli*) [3][6] | MPN/100 mL | Multiple-Tube Fermentation Test part 9221 A – E | N.D. | N.D. | ไม่พบ |
| สแตฟิลโลคัสกลัส ออเรียส *Straphylococcus aureus (S. aureus)* [3][6] | CFU/mL | Technique using Baird-Parker agar medium part 9213 B | N.D. | N.D. | ไม่พบ |
| ซูโดโมแนส แอรูจิโนซา (*Pseudomonas aeruginosa*) [3][6] | CFU/mL | Membrane Filter Technique part 9213E | N.D. | N.D. | ไม่พบ |

รายละเอียดเพิ่มเติม (Additional details) :
[1] Standard Methods for the Examination of Water and Wastewater, APHA, AWWA, WEF 23rd Edition 2017
[2] คำแนะนำของคณะกรรมการสาธารณสุข ฉบับที่ 1 เรื่อง การควบคุมการประกอบกิจการสระว่ายน้ำ หรือกิจการอื่น ๆ ในทำนองเดียวกัน
[3] Not TISI Accredited
[4] ทดสอบโดยห้องปฏิบัติการทดสอบรับเหมาช่วง (Analyzed by Subcontractor)
[5] ค่าความไม่แน่นอนในการวัด
[6] Not Department of Industrial Works Accredited
N.D. หมายถึง NOT Detected

ผู้อนุมัติรายงาน [redacted]
(Approved by) (Approved by)
วันที่ (Date) [redacted]

หมายเหตุ (Notes) :
1. รายงานผลการทดสอบฉบับนี้มีผลเฉพาะกับตัวอย่างที่นำมาทดสอบดังกล่าวไว้ข้างต้นเท่านั้น
(The above results are related only to the tested samples as mentioned in this report.)
2. รายงานฉบับนี้จะต้องไม่ถูกทำสำเนาเฉพาะเพียงบางส่วนยกเว้นการนำไปใช้ทั้งฉบับโดยไม่ได้รับความยินยอมเป็นลายลักษณ์อักษรจากบริษัท บีเค เนเจอร์ ทอรัส จำกัด
(This report shall not be reproduced except in full in whole or in part without the written approval of BK NATURE TAURUS CO., LTD.)



"PROF" Principle Reproducibility On standard First service
ประสิทธิภาพความสม่ำเสมอ ยึดมั่นมาตรฐาน มีการบริการเป็นอาชีพ

บริษัท บีเค เนเจอร์ ทอรัส จำกัด
**BK Nature Taurus Co., Ltd.**
ที่อยู่ : 59/388 หมู่ที่ 4 ตำบลกะทู้ อำเภอกะทู้ จังหวัดภูเก็ต 83120 โทร: 076 623955, 062 059 2888, 062 059 4888 โทรสาร: 076 619965
Address: 59/388 Moo 4, Tambon Kathu, Kathu, Phuket, 83120 Tel: 076 623955, 062 059 2888, 062 059 4888 Fax: 076 619965
เลขที่ผู้เสียภาษี (Tax ID.) : 0835561013613 E-mail : bknature.t@gmail.com

# Analysis Report


หมายเลขรายงาน (Report No.) : w-509/66

ชื่อผู้ใช้บริการ (Customer) : นิติบุคคลอาคารชุด ดี คอนโด โคโค่
ที่อยู่ (Address) : 90 หมู่ 1 ตำบลวิชิตประดู่ อำเภอเมือง จังหวัดสุราษฎร์ธานี
โทร (Tel.) : 061 1727299 โทรสาร (Fax) : -

สถานที่เก็บตัวอย่าง (Sampling Source) : ดี คอนโด โคโค่ สุราษฎร์ธานี (Dcondo Coco Surathani)
วันที่เก็บตัวอย่าง (Sampling Date) : 04/05/2023
วิธีเก็บตัวอย่าง (Sampling Method) : Grab sampling
วันที่รับตัวอย่าง (Received Date) : 05/05/2023
ผู้เก็บตัวอย่าง (Sampling By) : Costumer
วันที่ทดสอบ (Testing Date) : 05-08/05/2023
วันที่รายงานผล (Result Date) : 09/05/2023

| รายการทดสอบ (Parameter) | หน่วย (Unit) | วิธีทดสอบ (Method of Analysis) [1] | ผลการทดสอบ (Result) | | มาตรฐาน (Standard) [2] |
|---|---|---|---|---|---|
| รหัสตัวอย่าง (Analysis No.) | | | 230505/15 | 230505/16 | |
| ชื่อตัวอย่าง (Sample Name) | | | น้ำสระว่ายน้ำ (จุดเก็บส่วนตื้น) | น้ำสระว่ายน้ำ (จุดเก็บส่วนลึก) | สระว่ายน้ำ |
| ประเภทตัวอย่าง (Sample Description) | | | Water | Water | |
| เวลาเก็บตัวอย่าง (Sampling Time) | | | 10.02 น. | 10.07 น. | |
| ลักษณะตัวอย่าง (Sample Condition) | | | ใส | ใส | |
| โคลิฟอร์มทั้งหมด (Total Coliform) [3][4] | MPN/100 mL | Multiple-Tube Fermentation Test part 9221 A – E | N.D. | N.D. | <10.0 |
| อีโคไล (*Escherichia coli, E.coli*) [3][4] | MPN/100 mL | Multiple-Tube Fermentation Test part 9221 A – E | N.D. | N.D. | ไม่พบ |
| สแตฟิโลโคค็อกคัส ออเรียส *Staphylococcus aureus (S. aureus)* [3][4] | CFU/mL | Technique using Baird-Parker agar medium part 9213 B | N.D. | N.D. | ไม่พบ |
| ซูโดโมแนส แอรูจิโนซา (*Pseudomonas aeruginosa*) [3][4] | CFU/mL | Membrane Filter Technique part 9213E | N.D. | N.D. | ไม่พบ |

รายละเอียดเพิ่มเติม (Additional details) :
[1] Standard Methods for the Examination of Water and Wastewater, APHA, AWWA, WEF 23rd Edition 2017
[2] คำแนะนำของคณะกรรมการสาธารณสุข ฉบับที่ 1 เรื่อง การควบคุมการประกอบกิจการสระว่ายน้ำ หรือกิจการอื่น ๆ ในทำนองเดียวกัน
[3] Not TISI Accredited
[4] ทดสอบโดยห้องปฏิบัติการทดสอบรับเหมาช่วง (Analyzed by Subcontractor)
[5] ค่าความไม่แน่นอนในการวัด
[6] Not Department of Industrial Works Accredited
N.D. หมายถึง NOT Detected

ผู้อนุมัติรายงาน : [redacted]
(Approved by)
(Approved by) [redacted]
วันที่ (Date) :

หมายเหตุ (Notes) :
1. รายงานผลการทดสอบฉบับนี้มีผลเฉพาะกับตัวอย่างที่นำมาทดสอบดังกล่าวไว้ข้างต้นเท่านั้น
(The above results are related only to the tested samples as mentioned in this report.
2. รายงานฉบับนี้จะต้องไม่ถูกทำสำเนาเฉพาะเพียงบางส่วนยกเว้นการนำไปใช้ทั้งฉบับโดยไม่ได้ [redacted] ลักษณะจากบริษัท บีเค เนเจอร์ ทอรัส จำกัด
(This report shall not be reproduced except in full in whole or in part without the written approval of BK NATURE TAURUS CO., LTD.)





บริษัท บีเค เนเจอร์ ทอรัส จำกัด
**BK Nature Taurus Co., Ltd.**
ที่อยู่ : 59/388 หมู่ที่ 4 ตำบลกะทู้ อำเภอกะทู้ จังหวัดภูเก็ต 83120 โทร: 076 623955, 062 059 2888, 062 059 4888 โทรสาร: 076 619965
Address: 59/388 Moo 4, Tambon Kathu, Kathu, Phuket, 83120 Tel: 076 623955, 062 059 2888, 062 059 4888 Fax: 076 619965
เลขที่ผู้เสียภาษี (Tax ID.) : 0835561013613 E-mail : bknature.t@gmail.com

# Analysis Report


หมายเลขรายงาน (Report No.) : w-541/66

ชื่อผู้ใช้บริการ (Customer) : นิติบุคคลอาคารชุด ดี คอนโด โคโค่
ที่อยู่ (Address) : 90 หมู่ 1 ตำบลวิชิตประดู่ อำเภอเมือง จังหวัดสุราษฎร์ธานี
โทร (Tel.) : 061 1727299 โทรสาร (Fax) : -

สถานที่เก็บตัวอย่าง (Sampling Source) : ดี คอนโด โคโค่ สุราษฎร์ธานี (Dcondo Coco Surathani)
วันที่เก็บตัวอย่าง (Sampling Date) : 11/05/2023
วิธีเก็บตัวอย่าง (Sampling Method) : Grab sampling
วันที่รับตัวอย่าง (Received Date) : 12/05/2023
ผู้เก็บตัวอย่าง (Sampling By) : Costumer
วันที่ทดสอบ (Testing Date) : 12-14/05/2023
วันที่รายงานผล (Result Date) : 15/05/2023

| รายการทดสอบ (Parameter) | หน่วย (Unit) | วิธีทดสอบ (Method of Analysis) [1] | ผลการทดสอบ (Result) | | มาตรฐาน (Standard) [2] |
|---|---|---|---|---|---|
| รหัสตัวอย่าง (Analysis No.) | | | 230512/15 | 230512/16 | |
| ชื่อตัวอย่าง (Sample Name) | | | น้ำสระว่ายน้ำ (จุดเก็บส่วนตื้น) | น้ำสระว่ายน้ำ (จุดเก็บส่วนลึก) | สระว่ายน้ำ |
| ประเภทตัวอย่าง (Sample Description) | | | Water | Water | |
| เวลาเก็บตัวอย่าง (Sampling Time) | | | 11.05 น. | 11.15 น. | |
| ลักษณะตัวอย่าง (Sample Condition) | | | ใส | ใส | |
| โคลิฟอร์มทั้งหมด (Total Coliform) [3][4] | MPN/100 mL | Multiple-Tube Fermentation Test part 9221 A – E | N.D. | N.D. | <10.0 |
| อีโคไล (*Escherichia coli, E.coli*) [3][4] | MPN/100 mL | Multiple-Tube Fermentation Test part 9221 A – E | N.D. | N.D. | ไม่พบ |
| สแตฟิโลโคค็อกคัส ออเรียส *Staphylococcus aureus (S. aureus)* [3][4] | CFU/mL | Technique using Baird-Parker agar medium part 9213 B | N.D. | N.D. | ไม่พบ |
| ซูโดโมแนส แอรูจิโนซา (*Pseudomonas aeruginosa*) [3][4] | CFU/mL | Membrane Filter Technique part 9213E | N.D. | N.D. | ไม่พบ |

รายละเอียดเพิ่มเติม (Additional details) :
[1] Standard Methods for the Examination of Water and Wastewater, APHA, AWWA, WEF 23rd Edition 2017
[2] คำแนะนำของคณะกรรมการสาธารณสุข ฉบับที่ 1 เรื่อง การควบคุมการประกอบกิจการสระว่ายน้ำ หรือกิจการอื่น ๆ ในทำนองเดียวกัน
[3] Not TISI Accredited
[4] ทดสอบโดยห้องปฏิบัติการทดสอบรับเหมาช่วง (Analyzed by Subcontractor)
[5] ค่าความไม่แน่นอนในการวัด
[6] Not Department of Industrial Works Accredited
N.D. หมายถึง NOT Detected

ผู้อนุมัติรายงาน : [redacted]
(Approved by)
(Approved by) [redacted]
วันที่ (Date) :

หมายเหตุ (Notes) :
1. รายงานผลการทดสอบฉบับนี้มีผลเฉพาะกับตัวอย่างที่นำมาทดสอบดังกล่าวไว้ข้างต้นเท่านั้น
(The above results are related only to the tested samples as mentioned in this report [redacted]
2. รายงานฉบับนี้จะต้องไม่ถูกทำสำเนาเฉพาะเพียงบางส่วนยกเว้นการนำไปใช้ทั้งฉบับโดยไม่ได้รับความยินยอมเป็นลายลักษณ์อักษรจากบริษัท บีเค เนเจอร์ ทอรัส จำกัด
(This report shall not be reproduced except in full in whole or in part without the written approval of BK NATURE TAURUS CO., LTD.)



"PROF" Principle Reproducibility On standard First service
ประกอบด้วยเทคนิคการทดสอบ มีคุณภาพมาตรฐาน บริการอย่างมืออาชีพ

บริษัท บีเค เนเจอร์ ทอรัส จำกัด
**BK Nature Taurus Co., Ltd.**
ที่อยู่ : 59/386 หมู่ที่ 4 ตำบลกะทู้ อำเภอกะทู้ จังหวัดภูเก็ต 83120 โทร: 076 623955, 062 059 2888, 062 059 4888 โทรสาร: 076 619965
Address: 59/386 Moo 4, Tambon Kathu, Kathu, Phuket, 83120 Tel: 076 623955, 062 059 2888, 062 059 4888 Fax: 076 619965
เลขที่ผู้เสียภาษี (Tax ID.) : 0835561013613 E-mail : bknature.t@gmail.com

# Analysis Report


หมายเลขรายงาน (Report No.) : w-572/66

ชื่อผู้ใช้บริการ (Customer) : นิติบุคคลอาคารชุด ดี คอนโด โคโค่
ที่อยู่ (Address) : 90 หมู่ 1 ตำบลวัดประดู่ อำเภอเมือง จังหวัดสุราษฎร์ธานี
โทร (Tel.) : 061 1727299 โทรสาร (Fax) : -

สถานที่เก็บตัวอย่าง (Sampling Source) : ดี คอนโด โคโค่ สุราษฎร์ธานี (Dcondo Coco Suratthani)
วันที่เก็บตัวอย่าง (Sampling Date) : 18/05/2023 วิธีเก็บตัวอย่าง (Sampling Method) : Grab sampling
วันที่รับตัวอย่าง (Received Date) : 19/05/2023 ผู้เก็บตัวอย่าง (Sampling By) : Costumer
วันที่ทดสอบ (Testing Date) : 19-22/05/2023
วันที่รายงานผล (Result Date) : 22/05/2023

| รายการทดสอบ (Parameter) | หน่วย (Unit) | วิธีทดสอบ (Method of Analysis) [1] | ผลการทดสอบ (Result) | | มาตรฐาน (Standard) [2] |
|---|---|---|---|---|---|
| รหัสตัวอย่าง (Analysis No.) | | | 230519/15 | 230519/16 | |
| ชื่อตัวอย่าง (Sample Name) | | | น้ำสระว่ายน้ำ (จุดเก็บส่วนตื้น) | น้ำสระว่ายน้ำ (จุดเก็บส่วนลึก) | สระว่ายน้ำ |
| ประเภทตัวอย่าง (Sample Description) | | | Water | Water | |
| เวลาเก็บตัวอย่าง (Sampling Time) | | | 08.54 น. | 08.57 น. | |
| ลักษณะตัวอย่าง (Sample Condition) | | | ใส | ใส | |
| โคลิฟอร์มทั้งหมด (Total Coliform) [3][4] | MPN/100 mL | Multiple-Tube Fermentation Test part 9221 A – E | N.D. | N.D. | <10.0 |
| อีโคไล (*Escherichia coli, E.coli*) [3][4] | MPN/100 mL | Multiple-Tube Fermentation Test part 9221 A – E | N.D. | N.D. | ไม่พบ |
| สแตฟิลโลคอกคัส ออเรียส *Staphylococcus aureus (S. aureus)* [3][4] | CFU/mL | Technique using Baird-Parker agar medium part 9213 B | N.D. | N.D. | ไม่พบ |
| ซูโดโมนาส แอรูจิโนซา (*Pseudomonas aeruginosa*) [3][4] | CFU/mL | Membrane Filter Technique part 9213E | N.D. | N.D. | ไม่พบ |

รายละเอียดเพิ่มเติม (Additional details) :
[1] Standard Methods for the Examination of Water and Wastewater, APHA, AWWA, WEF 23rd Edition 2017
[2] คำแนะนำของคณะกรรมการพลานามัยสาธารณสุข ฉบับที่ 1 เรื่อง การควบคุมการประกอบกิจการสระว่ายน้ำ หรือกิจการอื่น ๆ ในทำนองเดียวกัน
[3] Not TISI Accredited
[4] ทดสอบโดยห้องปฏิบัติการทดสอบรับเหมาช่วง (Analyzed by Subcontractor)
[5] ค่าความไม่แน่นอนในการวัด
[6] Not Department of Industrial Works Accredited
N.D. หมายถึง NOT Detected

ผู้อนุมัติรายงาน : [redacted]
(Approved by) [redacted] (Approved by) [redacted]
วันที่ (Date) : [redacted]

หมายเหตุ (Notes) :
1. รายงานผลการทดสอบฉบับนี้มีผลเฉพาะกับตัวอย่างที่นำมาทดสอบดังกล่าวไว้ข้างต้นเท่านั้น
(The above results are related only to the tested samples as mentioned in this report.)
2. รายงานฉบับนี้จะต้องไม่ถูกทำสำเนาเฉพาะเพียงบางส่วนยกเว้นการนำไปใช้ทั้งฉบับโดยไม่ได้รับความยินยอมเป็นลายลักษณ์อักษรจากบริษัท บีเค เนเจอร์ ทอรัส จำกัด
(This report shall not be reproduced except in full in whole or in part without the written approval of BK NATURE TAURUS CO., LTD.)





บริษัท บีเค เนเจอร์ ทอรัส จำกัด
**BK Nature Taurus Co., Ltd.**
ที่อยู่ : 59/386 หมู่ที่ 4 ตำบลกะทู้ อำเภอกะทู้ จังหวัดภูเก็ต 83120 โทร: 076 623955, 062 059 2888, 062 059 4888 โทรสาร: 076 619965
Address: 59/386 Moo 4, Tambon Kathu, Kathu, Phuket, 83120 Tel: 076 623955, 062 059 2888, 062 059 4888 Fax: 076 619965
เลขที่ผู้เสียภาษี (Tax ID.) : 0835561013613 E-mail : bknature.t@gmail.com

# Analysis Report


หมายเลขรายงาน (Report No.) : w-628/66
ทะเบียนห้องปฏิบัติการวิเคราะห์ เลขที่ 9-290

ชื่อผู้ใช้บริการ (Customer) : นิติบุคคลอาคารชุด ดี คอนโด โคโค่
ที่อยู่ (Address) : 90 หมู่ที่ 10 ตำบลวัดประดู่ อำเภอเมือง จังหวัดสุราษฎร์ธานี 84000
โทร (Tel.) : 085 4295987 โทรสาร (Fax) : -

สถานที่เก็บตัวอย่าง (Sampling Source) ดี คอนโด โคโค่ สุราษฎร์ธานี (Dcondo Coco Suratthani)
วันที่เก็บตัวอย่าง (Sampling Date) : 30/05/2023 วิธีเก็บตัวอย่าง (Sampling Method) : Grab sampling
วันที่รับตัวอย่าง (Received Date) : 31/05/2023 ผู้เก็บตัวอย่าง (Sampling By) : Customer
วันที่ทดสอบ (Testing Date) : 31/05-08/06/2023
วันที่รายงานผล (Result Date) : 07/06/2023

| รายการทดสอบ (Parameter) | หน่วย (Unit) | วิธีทดสอบ (Method of Analysis) [1] | ผลการทดสอบ (Result) | | มาตรฐาน (Standard) [2] |
|---|---|---|---|---|---|
| รหัสตัวอย่าง (Analysis No.) | | | 230531/26 | 230531/27 | |
| ชื่อตัวอย่าง (Sample Name) | | | น้ำเสียบ่อเกรอะ อาคาร A | น้ำเสียบ่อเกรอะ อาคาร B | น้ำทิ้งอาคารประเภท ข |
| ประเภทตัวอย่าง (Sample Description) | | | Wastewater | Wastewater | |
| เวลาเก็บตัวอย่าง (Sampling Time) | | | 09.25 น. | 09.26 น. | |
| ลักษณะตัวอย่าง (Sample Condition) | | | ขุ่นดำ มีตะกอน มีกลิ่นเหม็น | ขุ่นดำ มีตะกอน มีกลิ่นเหม็น | |
| ทรด-เนส (pH) at 25 °C | - | Electrometric Method part 4500-$H^+$ B | 7.1 | 7.4 | 5.0-9.0 |
| บีโอดี (BOD) | mg/L | Azide Modification part 4500-O C/ 5-Days BOD Test part 5210B | 83.0 [N] | 64.0 [N] | ≤30.0 |
| สารแขวนลอยทั้งหมด (Total Suspended Solids) | mg/L | Dried at 103 -105 °C part 2540D | 58.1 | 54.2 | ≤40.0 |
| ของแข็งที่ละลายได้ทั้งหมด (Total Dissolved Solids) | mg/L | Dried at 180 °C part 2540C | 460 | 486 | ≤500 |
| ไนโตรเจน ทีเคเอ็น (Nitrogen, TKN) | mg/L | Macro-Kjeldahl part 4500-$N_{org}$ B | 69.3 | 63.7 | ≤35.0 |
| ซัลไฟด์ (Sulfide) [3][4] | mg/L | Iodometric part 4500-$S^{2-}$ F | 3.5 | 3.5 | ≤1.0 |
| ไขมันและน้ำมัน (Fat, Oil & Grease) [3][4] | mg/L | Partition & Gravimetric part 5520B | 3.0 | 3.7 | ≤20.0 |

รายละเอียดเพิ่มเติม (Additional details) :
[1] Standard Methods for the Examination of Water and Wastewater, APHA, AWWA, WEF 23rd Edition 2017
[2] ประกาศกระทรวงทรัพยากรธรรมชาติและสิ่งแวดล้อม เรื่อง กำหนดมาตรฐานควบคุม การระบายน้ำทิ้งจากอาคารบางประเภทและบางขนาด ลงวันที่ 7 พฤศจิกายน 2548 ประกาศในราชกิจจานุเบกษาเล่มที่ 122 ตอนที่ 125ง วันที่ 29 ธันวาคม 2548
[3] Not TISI Accredited
[4] ทดสอบโดยห้องปฏิบัติการทดสอบรับเหมาช่วง (Analyzed by Subcontractor)
[5] ค่าความไม่แน่นอนในการวัด
[6] Not Department of Industrial Works Accredited
- หมายถึง ไม่ได้ระบุเกณฑ์การยอมรับสูงสุด
***Certificated ISO 9001:2015 – pH, BOD, TSS, TDS, TKN

ผู้อนุมัติรายงาน : [redacted]
(Approved by) [redacted] (Approved by) [redacted]
วันที่ (Date) : [redacted]

หมายเหตุ (Notes) :
1. รายงานผลการทดสอบฉบับนี้มีผลเฉพาะกับตัวอย่างที่นำมาทดสอบดังกล่าวไว้ข้างต้นเท่านั้น
(The above results are related only to the tested samples as mentioned in this report.)
2. รายงานฉบับนี้จะต้องไม่ถูกทำสำเนาเฉพาะเพียงบางส่วนยกเว้นการนำไปใช้ทั้งฉบับโดยไม่ได้รับความยินยอมเป็นลายลักษณ์อักษรจากบริษัท บีเค เนเจอร์ ทอรัส จำกัด
(This report shall not be reproduced except in full in whole or in part without the written approval of BK NATURE TAURUS CO., LTD.)



"PROF" Principle Reproducibility On standard First service

บริษัท บีเค เนเจอร์ ทอรัส จำกัด
**BK Nature Taurus Co., Ltd.**
ที่อยู่ : 59/386 หมู่ที่ 4 ตำบลกะทู้ อำเภอกะทู้ จังหวัดภูเก็ต 83120 โทร: 076 623955, 062 059 2888, 062 059 4888 โทรสาร: 076 619965
Address: 59/386 Moo 4, Tambon Kathu, Kathu, Phuket, 83120 Tel: 076 623955, 062 059 2888, 062 059 4888 Fax: 076 619965
เลขที่ผู้เสียภาษี (Tax ID.) : 0835561013613 E-mail : bknature.t@gmail.com

# Analysis Report


หมายเลขรายงาน (Report No.) : w-628/66
ทะเบียนห้องปฏิบัติการวิเคราะห์ เลขที่ 2-290

ชื่อผู้ใช้บริการ (Customer) : นิติบุคคลอาคารชุด ดี คอนโด โคโค่
ที่อยู่ (Address) : 90 หมู่ที่ 10 ตำบลวัดประดู่ อำเภอเมือง จังหวัดสุราษฎร์ธานี 84000
โทร (Tel.) : 095 4295867 โทรสาร (Fax) : -

สถานที่เก็บตัวอย่าง (Sampling Source) : ดี คอนโด โคโค่ สุราษฎร์ธานี (Dcondo Coco Suratthani)
วันที่เก็บตัวอย่าง (Sampling Date) : 30/05/2023 วิธีเก็บตัวอย่าง (Sampling Method) : Grab sampling
วันที่รับตัวอย่าง (Received Date) : 31/05/2023 ผู้เก็บตัวอย่าง (Sampling By) : Customer
วันที่ทดสอบ (Testing Date) : 01-02/06/2023
วันที่รายงานผล (Result Date) : 07/06/2023

| รายการทดสอบ (Parameter) | หน่วย (Unit) | วิธีทดสอบ (Method of Analysis) [1] | ผลการทดสอบ (Result) | | มาตรฐาน (Standard) [2] |
|---|---|---|---|---|---|
| รหัสตัวอย่าง (Analysis No.) | | | 230531/26 | 230531/27 | |
| ชื่อตัวอย่าง (Sample Name) | | | น้ำเสียบ่อเกรอะ ถาดาร A | น้ำเสียบ่อเกรอะ ถาดาร B | น้ำทิ้งอาคาร ประเภท ข |
| ประเภทตัวอย่าง (Sample Description) | | | Wastewater | Wastewater | |
| เวลาเก็บตัวอย่าง (Sampling Time) | | | 09.25 น. | 09.28 น. | |
| ลักษณะตัวอย่าง (Sample Condition) | | | ขุ่นคล้ำ มีตะกอน มีกลิ่นเหม็น | ขุ่นคล้ำ มีตะกอน มีกลิ่นเหม็น | |
| การตกตะกอนของตะกอน (Settleable Solids) [3][4] | ml/L | Gravimetric part 2540F | 0.60 | 0.50 | ≤0.50 |
| โคลิฟอร์มทั้งหมด (Total Coliform) [3][5] | MPN/100 mL | Multiple-Tube Fermentation Test part 9221 A – E | 6,200 | 3,500 | - |
| ฟีคัลโคลิฟอร์ม (Fecal Coliform) [3][6] | MPN/100 mL | Multiple-Tube Fermentation Test part 9221 A – E | 1,000 | 350 | - |

รายละเอียดเพิ่มเติม (Additional details) :
[1] Standard Methods for the Examination of Water and Wastewater, APHA, AWWA, WEF 23rd Edition 2017
[2] ประกาศกระทรวงทรัพยากรธรรมชาติและสิ่งแวดล้อม เรื่อง กำหนดมาตรฐานควบคุม การระบายน้ำทิ้งจากอาคารบางประเภทและบางขนาด ลงวันที่ 7 พฤศจิกายน 2548 ประกาศในราชกิจจานุเบกษาเล่มที่ 122 ตอนที่ 125ง วันที่ 29 ธันวาคม 2548
[3] Not TISI Accredited
[4] ทดสอบโดยห้องปฏิบัติการทดสอบรับเหมาช่วง (Analyzed by Subcontractor)
[5] ค่าความไม่แน่นอนในการวัด
[6] Not Department of Industrial Works Accredited
- หมายถึง ไม่ได้ระบุเกณฑ์การยอมรับสูงสุด

ผู้อนุมัติรายงา[redacted]
(Approved [redacted] (Approved by) ([redacted]
วันที่ (Date) : [redacted]

หมายเหตุ (Notes) :
1. รายงานผลการทดสอบฉบับนี้มีผลเฉพาะกับตัวอย่างที่นำมาทดสอบดังกล่าวไว้ข้างต้นเท่านั้น
(The above results are related only to the tested samples as mentioned in this report.)
2. รายงานฉบับนี้จะต้องไม่ถูกทำสำเนาเฉพาะเพียงบางส่วนยกเว้นการนำไปใช้ทั้งฉบับโดยไม่ได้รับความยินยอมเป็นลายลักษณ์อักษรจากบริษัท บีเค เนเจอร์ ทอรัส จำกัด
(This report shall not be reproduced except in full in whole or in part without the written approval of BK NATURE TAURUS CO., LTD.)





บริษัท บีเค เนเจอร์ ทอรัส จำกัด
**BK Nature Taurus Co., Ltd.**
ที่อยู่ : 59/386 หมู่ที่ 4 ตำบลกะทู้ อำเภอกะทู้ จังหวัดภูเก็ต 83120 โทร: 076 623955, 062 059 2888, 062 059 4888 โทรสาร: 076 619965
Address: 59/386 Moo 4, Tambon Kathu, Kathu, Phuket, 83120 Tel: 076 623955, 062 059 2888, 062 059 4888 Fax: 076 619965
เลขที่ผู้เสียภาษี (Tax ID.) : 0835561013613 E-mail : bknature.t@gmail.com

# Analysis Report


หมายเลขรายงาน (Report No.) : w-628/66
ทะเบียนห้องปฏิบัติการวิเคราะห์ เลขที่ 2-290

ชื่อผู้ใช้บริการ (Customer) : นิติบุคคลอาคารชุด ดี คอนโด โคโค่
ที่อยู่ (Address) : 90 หมู่ที่ 10 ตำบลวัดประดู่ อำเภอเมือง จังหวัดสุราษฎร์ธานี 84000
โทร (Tel.) : 095 4295867 โทรสาร (Fax) : -

สถานที่เก็บตัวอย่าง (Sampling Source) : ดี คอนโด โคโค่ สุราษฎร์ธานี (Dcondo Coco Suratthani)
วันที่เก็บตัวอย่าง (Sampling Date) : 30/05/2023 วิธีเก็บตัวอย่าง (Sampling Method) : Grab sampling
วันที่รับตัวอย่าง (Received Date) : 31/05/2023 ผู้เก็บตัวอย่าง (Sampling By) : Customer
วันที่ทดสอบ (Testing Date) : 31/05-06/06/2023
วันที่รายงานผล (Result Date) : 07/06/2023

| รายการทดสอบ (Parameter) | หน่วย (Unit) | วิธีทดสอบ (Method of Analysis) [1] | ผลการทดสอบ (Result) | | มาตรฐาน (Standard) [2] |
|---|---|---|---|---|---|
| รหัสตัวอย่าง (Analysis No.) | | | 230531/28 | 230531/29 | |
| ชื่อตัวอย่าง (Sample Name) | | | น้ำเสียที่ผ่านการบำบัดรวม | น้ำเสียก่อนปล่อยออกสู่ภายนอก | น้ำทิ้งอาคาร ประเภท ข |
| ประเภทตัวอย่าง (Sample Description) | | | Wastewater | Wastewater | |
| เวลาเก็บตัวอย่าง (Sampling Time) | | | 11.15 น. | 11.20 น. | |
| ลักษณะตัวอย่าง (Sample Condition) | | | ขุ่นคล้ำ มีตะกอน มีกลิ่นเหม็น | เหลืองขุ่น มีตะกอน มีกลิ่น | |
| กรด-เบส (pH) 25 °C | - | Electrometric Method part 4500-$H^+$ B | 7.7 | 7.4 | 5.0-9.0 |
| บีโอดี (BOD) | mg/L | Azide Modification part 4500-O C/ 5-Days BOD Test part 5210B | 56.0 [3] | 23.3 [3] | ≤30.0 |
| ของแขวนลอยทั้งหมด (Total Suspended Solids) | mg/L | Dried at 103 -105 °C part 2540D | 58.3 | 27.8 | ≤40.0 |
| ของแข็งที่ละลายได้ทั้งหมด (Total Dissolved Solids) | mg/L | Dried at 180 °C part 2540C | 538 | 437 | ≤500 |
| ไนโตรเจน ทีเคเอ็น (Nitrogen, TKN) | mg/L | Macro-Kjeldahl part 4500-$N_{org}$.B | 71.4 | 28.6 | ≤35.0 |
| ซัลไฟด์ (Sulfide) [1][3][4] | mg/L | Iodometric part 4500-$S^{2-}$ F | 2.0 | 0.2 | ≤1.0 |
| ไขมันและน้ำมัน (Fat, Oil & Grease) [3][6] | mg/L | Partition & Gravimetric part 5520B | 3.0 | 2.0 | ≤20.0 |

รายละเอียดเพิ่มเติม (Additional details) :
[1] Standard Methods for the Examination of Water and Wastewater, APHA, AWWA, WEF 23rd Edition 2017
[2] ประกาศกระทรวงทรัพยากรธรรมชาติและสิ่งแวดล้อม เรื่อง กำหนดมาตรฐานควบคุม การระบายน้ำทิ้งจากอาคารบางประเภทและบางขนาด ลงวันที่ 7 พฤศจิกายน 2548 ประกาศในราชกิจจานุเบกษาเล่มที่ 122 ตอนที่ 125ง วันที่ 29 ธันวาคม 2548
[3] Not TISI Accredited
[4] ทดสอบโดยห้องปฏิบัติการทดสอบรับเหมาช่วง (Analyzed by Subcontractor)
[5] ค่าความไม่แน่นอนในการวัด
[6] Not Department of Industrial Works Accredited
- หมายถึง ไม่ได้ระบุเกณฑ์การยอมรับสูงสุด
***Certificated ISO 9001:2015 – pH, BOD, TSS, TDS, TKN

ผู้อนุมัติรายงา[redacted]
(Approved by [redacted] (Approved by) (Ms. [redacted]
วันที่ (Date) : 07[redacted]

หมายเหตุ (Notes) :
1. รายงานผลการทดสอบฉบับนี้มีผลเฉพาะกับตัวอย่างที่นำมาทดสอบดังกล่าวไว้ข้างต้นเท่านั้น
(The above results are related only to the tested samples as mentioned in this report.)
2. รายงานฉบับนี้จะต้องไม่ถูกทำสำเนาเฉพาะเพียงบางส่วนยกเว้นการนำไปใช้ทั้งฉบับโดยไม่ได้รับความยินยอมเป็นลายลักษณ์อักษรจากบริษัท บีเค เนเจอร์ ทอรัส จำกัด
(This report shall not be reproduced except in full in whole or in part without the written approval of BK NATURE TAURUS CO., LTD.)



"PROF" Principle Reproducibility On standard First service

บริษัท บีเค เนเจอร์ ทอรัส จำกัด
**BK Nature Taurus Co., Ltd.**
ที่อยู่ : 59/336 หมู่ที่ 4 ตำบลกะทู้ อำเภอกะทู้ จังหวัดภูเก็ต 83120 โทร: 076 623955, 062 059 2888, 062 059 4888 โทรสาร: 076 619965
Address: 59/336 Moo 4, Tambon Kathu, Kathu, Phuket, 83120 Tel: 076 623955, 062 059 2888, 062 059 4888 Fax: 076 619965
เลขที่ผู้เสียภาษี (Tax ID.) : 0835561013613 E-mail : bknature.t@gmail.com

# Analysis Report


หมายเลขรายงาน (Report No.) : w-628/66
ทะเบียนห้องปฏิบัติการวิเคราะห์ เลขที่ 2-280

ชื่อผู้ใช้บริการ (Customer) : นิติบุคคลอาคารชุด ดี คอนโด โคโค่
ที่อยู่ (Address) : 90 หมู่ที่ 10 ตำบลวัดประดู่ อำเภอเมือง จังหวัดสุราษฎร์ธานี 84000
โทร (Tel.) : 095 4293987 โทรสาร (Fax) : -

สถานที่เก็บตัวอย่าง (Sampling Source) : ดี คอนโด โคโค่ สุราษฎร์ธานี (Dcondo Coco Suratthani)
วันที่เก็บตัวอย่าง (Sampling Date) : 30/05/2023 วิธีเก็บตัวอย่าง (Sampling Method) : Grab sampling
วันที่รับตัวอย่าง (Received Date) : 31/05/2023 ผู้เก็บตัวอย่าง (Sampling By) : Customer
วันที่ทดสอบ (Testing Date) : 01-02/06/2023
วันที่รายงานผล (Result Date) : 07/06/2023

| รายการทดสอบ (Parameter) | หน่วย (Unit) | วิธีทดสอบ (Method of Analysis) [1] | ผลการทดสอบ (Result) | | มาตรฐาน (Standard) [2] |
|---|---|---|---|---|---|
| รหัสตัวอย่าง (Analysis No.) | | | 230531/28 | 230531/29 | |
| ชื่อตัวอย่าง (Sample Name) | | | น้ำเสียที่ผ่านการบำบัดรวม | น้ำเสียก่อนปล่อยออกสู่ภายนอก | น้ำทิ้งอาคารประเภท ข |
| ประเภทตัวอย่าง (Sample Description) | | | Wastewater | Wastewater | |
| เวลาเก็บตัวอย่าง (Sampling Time) | | | 11.15 น. | 11.20 น. | |
| ลักษณะตัวอย่าง (Sample Condition) | | | ขุ่นเล็กน้อย มีตะกอน มีกลิ่นเหม็น | เหลืองขุ่น มีตะกอน มีกลิ่น | |
| การของตัวของตะกอน (Settleable Solids) [3][6] | mL/L | Gravimetric part 2540F | 0.50 | 0.10 | ≤0.50 |
| โคลิฟอร์มทั้งหมด (Total Coliform) [3][6] | MPN/100 mL | Multiple-Tube Fermentation Test part 9221 A – E | 3,250 | 1,100 | – |
| ฟีคัลโคลิฟอร์ม (Fecal Coliform) [3][6] | MPN/100 mL | Multiple-Tube Fermentation Test part 9221 A – E | 650 | 110 | – |

รายละเอียดเพิ่มเติม (Additional details) :
[1] Standard Methods for the Examination of Water and Wastewater, APHA, AWWA, WEF 23rd Edition 2017
[2] ประกาศกระทรวงทรัพยากรธรรมชาติและสิ่งแวดล้อม เรื่อง กำหนดมาตรฐานควบคุม การระบายน้ำทิ้งจากอาคารบางประเภทและบางขนาด ลงวันที่ 7 พฤศจิกายน 2546 ประกาศในราชกิจจานุเบกษาเล่มที่ 122 ตอนที่ 125ง วันที่ 29 ธันวาคม 2548
[3] Not TISI Accredited
[4] ทดสอบโดยห้องปฏิบัติการทดสอบรับเหมาช่วง (Analyzed by Subcontractor)
[5] ค่าความไม่แน่นอนในการวัด
[6] Not Department of Industrial Works Accredited
– หมายถึง ไม่ได้ระบุเกณฑ์การยอมรับสูงสุด

ผู้อนุมัติร[redacted]
(Approve[redacted] (Approved by) [redacted]
วันที่ (Date) : [redacted]

หมายเหตุ (Notes) :
1. รายงานผลการทดสอบฉบับนี้มีผลเฉพาะกับตัวอย่างที่นำมาทดสอบดังกล่าวไว้ข้างต้นเท่านั้น
(The above results are related only to the tested samples as mentioned in this report.)
2. รายงานฉบับนี้จะต้องไม่ถูกทำสำเนาเฉพาะเพียงบางส่วนยกเว้นการนำไปใช้ทั้งฉบับโดยไม่ได้รับความยินยอมเป็นลายลักษณ์อักษรจากบริษัท บีเค เนเจอร์ ทอรัส จำกัด
(This report shall not be reproduced except in full in whole or in part without the written approval of BK NATURE TAURUS CO., LTD.)





บริษัท บีเค เนเจอร์ ทอรัส จำกัด
**BK Nature Taurus Co., Ltd.**
ที่อยู่ : 59/336 หมู่ที่ 4 ตำบลกะทู้ อำเภอกะทู้ จังหวัดภูเก็ต 83120 โทร: 076 623955, 062 059 2888, 062 059 4888 โทรสาร: 076 619965
Address: 59/336 Moo 4, Tambon Kathu, Kathu, Phuket, 83120 Tel: 076 623955, 062 059 2888, 062 059 4888 Fax: 076 619965
เลขที่ผู้เสียภาษี (Tax ID.) : 0835561013613 E-mail : bknature.t@gmail.com

# Analysis Report


หมายเลขรายงาน (Report No.) : w-628/66

ชื่อผู้ใช้บริการ (Customer) : นิติบุคคลอาคารชุด ดี คอนโด โคโค่
ที่อยู่ (Address) : 90 หมู่ที่ 10 ตำบลวัดประดู่ อำเภอเมือง จังหวัดสุราษฎร์ธานี 84000
โทร (Tel.) : 095 4293987 โทรสาร (Fax) : -

สถานที่เก็บตัวอย่าง (Sampling Source) : ดี คอนโด โคโค่ สุราษฎร์ธานี (Dcondo Coco Suratthani)
วันที่เก็บตัวอย่าง (Sampling Date) : 30/05/2023 วิธีเก็บตัวอย่าง (Sampling Method) : Grab sampling
วันที่รับตัวอย่าง (Received Date) : 31/05/2023 ผู้เก็บตัวอย่าง (Sampling By) : Customer
วันที่ทดสอบ (Testing Date) : 01-02/06/2023
วันที่รายงานผล (Result Date) : 07/06/2023

| รายการทดสอบ (Parameter) | หน่วย (Unit) | วิธีทดสอบ (Method of Analysis) [1] | ผลการทดสอบ (Result) | | มาตรฐาน (Standard) [2] |
|---|---|---|---|---|---|
| รหัสตัวอย่าง (Analysis No.) | | | 230531/30 | 230531/31 | |
| ชื่อตัวอย่าง (Sample Name) | | | น้ำสระว่ายน้ำ (จุดเก็บส่วนตื้น) | น้ำสระว่ายน้ำ (จุดเก็บส่วนลึก) | สระว่ายน้ำ |
| ประเภทตัวอย่าง (Sample Description) | | | Water | Water | |
| เวลาเก็บตัวอย่าง (Sampling Time) | | | 10.20 น. | 10.22 น. | |
| ลักษณะตัวอย่าง (Sample Condition) | | | ใส | ใส | |
| โคลิฟอร์มทั้งหมด (Total Coliform) [3][6] | MPN/100 mL | Multiple-Tube Fermentation Test part 9221 A – E | N.D. | N.D. | <10.0 |
| อีโคไล (*Escherichia coli, E.coli*) [3][6] | MPN/100 mL | Multiple-Tube Fermentation Test part 9221 A – E | N.D. | N.D. | ไม่พบ |
| สแตฟิลโลคือกัส ออเรียส (*Straphylococcus aureus (S. aureus)*) [3][6] | CFU/mL | Technique using Baird-Parker agar medium part 9213 B | N.D. | N.D. | ไม่พบ |
| ซูโดโมแนส แอรูจิโนซา (*Pseudomonas aeruginosa*) [3][6] | CFU/mL | Membrane Filter Technique part 9213E | N.D. | N.D. | ไม่พบ |

รายละเอียดเพิ่มเติม (Additional details) :
[1] Standard Methods for the Examination of Water and Wastewater, APHA, AWWA, WEF 23rd Edition 2017
[2] คำแนะนำของคณะกรรมการสาธารณสุข ฉบับที่ 1 เรื่อง การควบคุมการประกอบกิจการสระว่ายน้ำ หรือกิจการอื่น ๆ ในทำนองเดียวกัน
[3] Not TISI Accredited
[4] ทดสอบโดยห้องปฏิบัติการทดสอบรับเหมาช่วง (Analyzed by Subcontractor)
[5] ค่าความไม่แน่นอนในการวัด
[6] Not Department of Industrial Works Accredited
N.D. หมายถึง NOT Detected

ผู้อนุมัติรายงาน : [redacted]
(Approved by) (Approved by) [redacted]
วันที่ (Date) : [redacted]

หมายเหตุ (Notes) :
1. รายงานผลการทดสอบฉบับนี้มีผลเฉพาะกับตัวอย่างที่นำมาทดสอบดังกล่าวไว้ข้างต้นเท่านั้น
(The above results are related only to the tested samples as mentioned in this report.)
2. รายงานฉบับนี้จะต้องไม่ถูกทำสำเนาเฉพาะเพียงบางส่วนยกเว้นการนำไปใช้ทั้งฉบับโดยไม่ได้รับความยินยอมเป็นลายลักษณ์อักษรจากบริษัท บีเค เนเจอร์ ทอรัส จำกัด
(This report shall not be reproduced except in full in whole or in part without the written approval of BK NATURE TAURUS CO., LTD.)



"PROF" Principle Reproducibility On standard First service

บริษัท บีเค เนเจอร์ ทอรัส จำกัด
**BK Nature Taurus Co., Ltd.**
ที่อยู่ : 59/366 หมู่ที่ 4 ตำบลกะทู้ อำเภอกะทู้ จังหวัดภูเก็ต 83120 โทร. 076 623955, 062 059 2888, 062 059 4888 โทรสาร: 076 619965
Address: 59/366 Moo 4, Tambon Kathu, Kathu, Phuket, 83120 Tel. 076 623955, 062 059 2888, 062 059 4888 Fax: 076 619965
เลขที่ผู้เสียภาษี (Tax ID.) : 0835561013613 E-mail: bknature.t@gmail.com

# Analysis Report


หมายเลขรายงาน (Report No.) : w-673/66

ชื่อผู้ใช้บริการ (Customer) : นิติบุคคลอาคารชุด ดี คอนโด โคโค่
ที่อยู่ (Address) : 90 หมู่ 1 ตำบลวัดประดู่ อำเภอเมือง จังหวัดสุราษฎร์ธานี
โทร (Tel.) : 061 1727299 โทรสาร (Fax) : -

สถานที่เก็บตัวอย่าง (Sampling Source) : ดี คอนโด โคโค่ สุราษฎร์ธานี (Dcondo Coco Suratthani)
วันที่เก็บตัวอย่าง (Sampling Date) : 11/06/2023
วิธีเก็บตัวอย่าง (Sampling Method) : Grab sampling
วันที่รับตัวอย่าง (Received Date) : 12/06/2023
ผู้เก็บตัวอย่าง (Sampling By) : Customer
วันที่ทดสอบ (Testing Date) : 12-14/06/2023
วันที่รายงานผล (Result Date) : 15/06/2023

| รายการทดสอบ (Parameter) | หน่วย (Unit) | วิธีทดสอบ (Method of Analysis) [1] | ผลการทดสอบ (Result) | | มาตรฐาน (Standard) [2] |
|---|---|---|---|---|---|
| รหัสตัวอย่าง (Analysis No.) | | | 230609/19 | 230609/20 | |
| ชื่อตัวอย่าง (Sample Name) | | | น้ำสระว่ายน้ำ (จุดเก็บส่วนตื้น) | น้ำสระว่ายน้ำ (จุดเก็บส่วนลึก) | สระว่ายน้ำ |
| ประเภทตัวอย่าง (Sample Description) | | | Water | Water | |
| เวลาเก็บตัวอย่าง (Sampling Time) | | | 09.23 น. | 09.25 น. | |
| ลักษณะตัวอย่าง (Sample Condition) | | | ใส | ใส | |
| โคลิฟอร์มทั้งหมด (Total Coliform) [3][6] | MPN/100 mL | Multiple-Tube Fermentation Test part 9221 A – E | N.D. | N.D. | <10.0 |
| อีโคไล (*Escherichia coli, E.coli*) [3][6] | MPN/100 mL | Multiple-Tube Fermentation Test part 9221 A – E | N.D. | N.D. | ไม่พบ |
| สแตฟิลโลค็อกคัส ออเรียส *Straphylococcus aureus (S. aureus)* [3][6] | CFU/mL | Technique using Baird-Parker agar medium part 9213 B | N.D. | N.D. | ไม่พบ |
| ซูโดโมแนส แอรูจิโนซา (*Pseudomonas aeruginosa*) [3][6] | CFU/mL | Membrane Filter Technique part 9213E | N.D. | N.D. | ไม่พบ |

รายละเอียดเพิ่มเติม (Additional details) :
[1] Standard Methods for the Examination of Water and Wastewater, APHA, AWWA, WEF 23rd Edition 2017
[2] คำแนะนำของคณะกรรมการสาธารณสุข ฉบับที่ 1 เรื่อง การควบคุมการประกอบกิจการสระว่ายน้ำ หรือกิจการอื่น ๆ ในทำนองเดียวกัน
[3] Not TISI Accredited
[4] ทดสอบโดยห้องปฏิบัติการทดสอบรับเหมาช่วง (Analyzed by Subcontractor)
[5] ค่าความไม่แน่นอนในการวัด
[6] Not Department of Industrial Works Accredited
N.D. หมายถึง NOT Detected

ผู้อนุมัติรายงา[redacted]
(Approved b[redacted]i) (Approved b[redacted]uri)
วันที่ (Dat[redacted]

หมายเหตุ (Notes) :
1. รายงานผลการทดสอบฉบับนี้มีผลเฉพาะกับตัวอย่างที่นำมาทดสอบดังกล่าวไว้ข้างต้นเท่านั้น
(The above results are related only to the tested samples as mentioned in this report.)
2. รายงานฉบับนี้จะต้องไม่ถูกทำสำเนาเฉพาะเพียงบางส่วนยกเว้นการนำไปใช้ทั้งฉบับโดยไม่ได้รับความยินยอมเป็นลายลักษณ์อักษรจากบริษัท บีเค เนเจอร์ ทอรัส จำกัด
(This report shall not be reproduced except in full in whole or in part without the written approval of BK NATURE TAURUS CO., LTD.)



บริษัท บีเค เนเจอร์ ทอรัส จำกัด
**BK Nature Taurus Co., Ltd.**
ที่อยู่ : 59/366 หมู่ที่ 4 ตำบลกะทู้ อำเภอกะทู้ จังหวัดภูเก็ต 83120 โทร. 076 623955, 062 059 2888, 062 059 4888 โทรสาร: 076 619965
Address: 59/366 Moo 4, Tambon Kathu, Kathu, Phuket, 83120 Tel. 076 623955, 062 059 2888, 062 059 4888 Fax: 076 619965
เลขที่ผู้เสียภาษี (Tax ID.) : 0835561013613 E-mail: bknature.t@gmail.com

# Analysis Report


หมายเลขรายงาน (Report No.) : w-722/66

ชื่อผู้ใช้บริการ (Customer) : นิติบุคคลอาคารชุด ดี คอนโด โคโค่
ที่อยู่ (Address) : 90 หมู่ 1 ตำบลวัดประดู่ อำเภอเมือง จังหวัดสุราษฎร์ธานี
โทร (Tel.) : 061 1727299 โทรสาร (Fax) : -

สถานที่เก็บตัวอย่าง (Sampling Source) : ดี คอนโด โคโค่ สุราษฎร์ธานี (Dcondo Coco Suratthani)
วันที่เก็บตัวอย่าง (Sampling Date) : 15/06/2023
วิธีเก็บตัวอย่าง (Sampling Method) : Grab sampling
วันที่รับตัวอย่าง (Received Date) : 16/06/2023
ผู้เก็บตัวอย่าง (Sampling By) : Customer
วันที่ทดสอบ (Testing Date) : 16-18/06/2023
วันที่รายงานผล (Result Date) : 19/06/2023

| รายการทดสอบ (Parameter) | หน่วย (Unit) | วิธีทดสอบ (Method of Analysis) [1] | ผลการทดสอบ (Result) | | มาตรฐาน (Standard) [2] |
|---|---|---|---|---|---|
| รหัสตัวอย่าง (Analysis No.) | | | 230616/5 | 230616/6 | |
| ชื่อตัวอย่าง (Sample Name) | | | น้ำสระว่ายน้ำ (จุดเก็บส่วนตื้น) | น้ำสระว่ายน้ำ (จุดเก็บส่วนลึก) | สระว่ายน้ำ |
| ประเภทตัวอย่าง (Sample Description) | | | Water | Water | |
| เวลาเก็บตัวอย่าง (Sampling Time) | | | 11.45 น. | 11.47 น. | |
| ลักษณะตัวอย่าง (Sample Condition) | | | ใส | ใส | |
| โคลิฟอร์มทั้งหมด (Total Coliform) [3][6] | MPN/100 mL | Multiple-Tube Fermentation Test part 9221 A – E | N.D. | N.D. | <10.0 |
| อีโคไล (*Escherichia coli, E.coli*) [3][6] | MPN/100 mL | Multiple-Tube Fermentation Test part 9221 A – E | N.D. | N.D. | ไม่พบ |
| สแตฟิลโลค็อกคัส ออเรียส *Straphylococcus aureus (S. aureus)* [3][6] | CFU/mL | Technique using Baird-Parker agar medium part 9213 B | N.D. | N.D. | ไม่พบ |
| ซูโดโมแนส แอรูจิโนซา (*Pseudomonas aeruginosa*) [3][6] | CFU/mL | Membrane Filter Technique part 9213E | N.D. | N.D. | ไม่พบ |

รายละเอียดเพิ่มเติม (Additional details) :
[1] Standard Methods for the Examination of Water and Wastewater, APHA, AWWA, WEF 23rd Edition 2017
[2] คำแนะนำของคณะกรรมการสาธารณสุข ฉบับที่ 1 เรื่อง การควบคุมการประกอบกิจการสระว่ายน้ำ หรือกิจการอื่น ๆ ในทำนองเดียวกัน
[3] Not TISI Accredited
[4] ทดสอบโดยห้องปฏิบัติการทดสอบรับเหมาช่วง (Analyzed by Subcontractor)
[5] ค่าความไม่แน่นอนในการวัด
[6] Not Department of Industrial Works Accredited
N.D. หมายถึง NOT Detected

ผู้อนุมัติรายงาน : [redacted]
(Approved by) (Approved by)
วันที่ (Date) : [redacted]

หมายเหตุ (Notes) :
1. รายงานผลการทดสอบฉบับนี้มีผลเฉพาะกับตัวอย่างที่นำมาทดสอบดังกล่าวไว้ข้างต้นเท่านั้น
(The above results are related only to the tested samples as mentioned in this report.)
2. รายงานฉบับนี้จะต้องไม่ถูกทำสำเนาเฉพาะเพียงบางส่วนยกเว้นการนำไปใช้ทั้งฉบับโดยไม่ได้รับความยินยอมเป็นลายลักษณ์อักษรจากบริษัท บีเค เนเจอร์ ทอรัส จำกัด
(This report shall not be reproduced except in full in whole or in part without the written approval of BK NATURE TAURUS CO., LTD.)

บริษัท บีเค เนเจอร ทอรัส จำกัด
**BK Nature Taurus Co., Ltd.**
ที่อยู่ : 59/386 หมู่ที่ 4 ตำบลกะทู้ อำเภอกะทู้ จังหวัดภูเก็ต 83120 โทร. 076 623955, 062 059 2868, 062 059 4838 โทรสาร: 076 619965
Address: 59/386 Moo 4, Tambon Kathu, Kathu, Phuket, 83120 Tel: 076 623955, 062 059 2888, 062 059 4838 Fax: 076 619965
เลขที่ผู้เสียภาษี (Tax ID.): 0835561013613 E-mail: bknature.t@gmail.com

# Analysis Report


หมายเลขรายงาน (Report No.) : w-742/66
ทะเบียนห้องปฏิบัติการวิเคราะห์ เลขที่ ว-290

ชื่อผู้ใช้บริการ (Customer) : นิติบุคคลอาคารชุด ดี คอนโด โคโค่
ที่อยู่ (Address) : 90 หมู่ที่ 10 ตำบลวัดประดู่ อำเภอเมือง จังหวัดสุราษฎร์ธานี 84000
โทร (Tel.) : 095 4293987 โทรสาร (Fax) : -

สถานที่เก็บตัวอย่าง (Sampling Source) : ดี คอนโด โคโค่ สุราษฎร์ธานี (Dcondo Coco Suratthani)
วันที่เก็บตัวอย่าง (Sampling Date) : 21/06/2023 วิธีเก็บตัวอย่าง (Sampling Method) : Grab sampling
วันที่รับตัวอย่าง (Received Date) : 22/06/2023 ผู้เก็บตัวอย่าง (Sampling By) : Customer
วันที่ทดสอบ (Testing Date) : 22-27/06/2023
วันที่รายงานผล (Result Date) : 28/06/2023

| รายการทดสอบ (Parameter) | หน่วย (Unit) | วิธีทดสอบ (Method of Analysis) [1] | ผลการทดสอบ (Result) | | มาตรฐาน (Standard) [2] |
|---|---|---|---|---|---|
| รหัสตัวอย่าง (Analysis No.) | | | 230621/15 | 230621/16 | |
| ชื่อตัวอย่าง (Sample Name) | | | น้ำเสียบ่อเกรอะ อาคาร A | น้ำเสียบ่อเกรอะ อาคาร B | น้ำทิ้งอาคารประเภท ข |
| ประเภทตัวอย่าง (Sample Description) | | | Wastewater | Wastewater | |
| เวลาเก็บตัวอย่าง (Sampling Time) | | | 09.00 น. | 09.05 น. | |
| ลักษณะตัวอย่าง (Sample Condition) | | | ขุ่นคล้ำ มีตะกอน มีกลิ่นเหม็น | ขุ่น มีตะกอน มีกลิ่นเหม็น | |
| กรด-เบส (pH) at 25 °C | - | Electrometric Method part 4500-$H^+$ B | 7.3 | 7.3 | 5.0-9.0 |
| บีโอดี (BOD) | mg/L | Azide Modification part 4500-O C/ 5-Days BOD Test part 5210B | 68.0 [3] | 57.0 [3] | ≤30.0 |
| สารแขวนลอยทั้งหมด (Total Suspended Solids) | mg/L | Dried at 103 -105 °C part 2540D | 53.0 | 50.0 | ≤40.0 |
| ของแข็งที่ละลายได้ทั้งหมด (Total Dissolved Solids) | mg/L | Dried at 180 °C part 2540C | 492 | 478 | ≤500 |
| ไนโตรเจน ทีเคเอ็น (Nitrogen, TKN) | mg/L | Macro-Kjeldahl part 4500-$N_{org}$B | 75.6 | 67.9 | ≤35.0 |
| ซัลไฟด์ (Sulfide) [3][6] | mg/L | Iodometric part 4500-$S^{2-}$ F | 4.0 | 3.6 | ≤1.0 |
| ไขมันและน้ำมัน (Fat, Oil & Grease) [3][6] | mg/L | Partition & Gravimetric part 5520B | 4.7 | 3.7 | ≤20.0 |

รายละเอียดเพิ่มเติม (Additional details) :
[1] Standard Methods for the Examination of Water and Wastewater, APHA, AWWA, WEF 23rd Edition 2017
[2] ประกาศกระทรวงทรัพยากรธรรมชาติและสิ่งแวดล้อม เรื่อง กำหนดมาตรฐานควบคุม การระบายน้ำทิ้งจากอาคารบางประเภทและบางขนาด ลงวันที่ 7 พฤศจิกายน 2548 ประกาศในราชกิจจานุเบกษาเล่มที่ 122 ตอนที่ 125ง วันที่ 29 ธันวาคม 2548
[3] Not TISI Accredited
[4] ทดสอบโดยห้องปฏิบัติการทดสอบรับเหมาช่วง (Analyzed by Subcontractor)
[5] ค่าความไม่แน่นอนในการวัด
[6] Not Department of Industrial Works Accredited
- หมายถึง ไม่ได้ระบุเกณฑ์การยอมรับสูงสุด
***Certificated ISO 9001:2015 – pH, BOD, TSS, TDS, TKN

ผู้อนุมัติรายงาน :
(Approved by) [redacted] Approved by) [redacted]
วันที่ (Date) : [redacted]

หมายเหตุ (Notes) :
1. รายงานผลการทดสอบฉบับนี้มีผลเฉพาะกับตัวอย่างที่นำมาทดสอบดังกล่าวไว้ข้างต้นเท่านั้น
(The above results are related only to the tested samples as mentioned in this report.)
2. รายงานฉบับนี้จะต้องไม่ถูกทำสำเนาเฉพาะเพียงบางส่วนยกเว้นการนำไปใช้ทั้งฉบับโดยไม่ได้รับความยินยอมเป็นลายลักษณ์อักษรจากบริษัท บีเค เนเจอร์ ทอรัส จำกัด
(This report shall not be reproduced except in full in whole or in part without the written approval of BK NATURE TAURUS CO., LTD.)



บริษัท บีเค เนเจอร์ ทอรัส จำกัด
**BK Nature Taurus Co., Ltd.**
ที่อยู่ : 59/386 หมู่ที่ 4 ตำบลกะทู้ อำเภอกะทู้ จังหวัดภูเก็ต 83120 โทร. 076 623955, 062 059 2888, 062 059 4838 โทรสาร: 076 619965
Address: 59/386 Moo 4, Tambon Kathu, Kathu, Phuket, 83120 Tel: 076 623955, 062 059 2888, 062 059 4838 Fax: 076 619965
เลขที่ผู้เสียภาษี (Tax ID.) : 0835561013613 E-mail: bknature.t@gmail.com

# Analysis Report


หมายเลขรายงาน (Report No.) : w-742/66
ทะเบียนห้องปฏิบัติการวิเคราะห์ เลขที่ ว-290

ชื่อผู้ใช้บริการ (Customer) : นิติบุคคลอาคารชุด ดี คอนโด โคโค่
ที่อยู่ (Address) : 90 หมู่ที่ 10 ตำบลวัดประดู่ อำเภอเมือง จังหวัดสุราษฎร์ธานี 84000
โทร (Tel.) : 095 4293987 โทรสาร (Fax) : -

สถานที่เก็บตัวอย่าง (Sampling Source) : ดี คอนโด โคโค่ สุราษฎร์ธานี (Dcondo Coco Suratthani)
วันที่เก็บตัวอย่าง (Sampling Date) : 21/06/2023 วิธีเก็บตัวอย่าง (Sampling Method) : Grab sampling
วันที่รับตัวอย่าง (Received Date) : 22/06/2023 ผู้เก็บตัวอย่าง (Sampling By) : Customer
วันที่ทดสอบ (Testing Date) : 22-24/06/2023
วันที่รายงานผล (Result Date) : 28/06/2023

| รายการทดสอบ (Parameter) | หน่วย (Unit) | วิธีทดสอบ (Method of Analysis) [1] | ผลการทดสอบ (Result) | | มาตรฐาน (Standard) [2] |
|---|---|---|---|---|---|
| รหัสตัวอย่าง (Analysis No.) | | | 230621/15 | 230621/16 | |
| ชื่อตัวอย่าง (Sample Name) | | | น้ำเสียบ่อเกรอะ อาคาร A | น้ำเสียบ่อเกรอะ อาคาร B | น้ำทิ้งอาคารประเภท ข |
| ประเภทตัวอย่าง (Sample Description) | | | Wastewater | Wastewater | |
| เวลาเก็บตัวอย่าง (Sampling Time) | | | 09.00 น. | 09.05 น. | |
| ลักษณะตัวอย่าง (Sample Condition) | | | ขุ่นคล้ำ มีตะกอน มีกลิ่นเหม็น | ขุ่น มีตะกอน มีกลิ่นเหม็น | |
| การจมตัวของตะกอน (Settleable Solids) [3][6] | mL/L | Gravimetric part 2540F | 0.60 | 0.50 | ≤0.50 |
| โคลิฟอร์มทั้งหมด (Total Coliform) [3][6] | MPN/100 mL | Multiple-Tube Fermentation Test part 9221 A – E | 7,100 | 6,200 | - |
| ฟีคัลโคลิฟอร์ม (Fecal Coliform) [3][6] | MPN/100 mL | Multiple-Tube Fermentation Test part 9221 A – E | 960 | 3,000 | - |

รายละเอียดเพิ่มเติม (Additional details) :
[1] Standard Methods for the Examination of Water and Wastewater, APHA, AWWA, WEF 23rd Edition 2017
[2] ประกาศกระทรวงทรัพยากรธรรมชาติและสิ่งแวดล้อม เรื่อง กำหนดมาตรฐานควบคุม การระบายน้ำทิ้งจากอาคารบางประเภทและบางขนาด ลงวันที่ 7 พฤศจิกายน 2548 ประกาศในราชกิจจานุเบกษาเล่มที่ 122 ตอนที่ 125ง วันที่ 29 ธันวาคม 2548
[3] Not TISI Accredited
[4] ทดสอบโดยห้องปฏิบัติการทดสอบรับเหมาช่วง (Analyzed by Subcontractor)
[5] ค่าความไม่แน่นอนในการวัด
[6] Not Department of Industrial Works Accredited
- หมายถึง ไม่ได้ระบุเกณฑ์การยอมรับสูงสุด

ผู้อนุมัติรายงาน :
(Approved by) [redacted] pproved by) [redacted]
วันที่ (Date) : 28/06/2023

หมายเหตุ (Notes) :
1. รายงานผลการทดสอบฉบับนี้มีผลเฉพาะกับตัวอย่างที่นำมาทดสอบดังกล่าวไว้ข้างต้นเท่านั้น
(The above results are related only to the tested samples as mentioned in this report.)
2. รายงานฉบับนี้จะต้องไม่ถูกทำสำเนาเฉพาะเพียงบางส่วนยกเว้นการนำไปใช้ทั้งฉบับโดยไม่ได้รับความยินยอมเป็นลายลักษณ์อักษรจากบริษัท บีเค เนเจอร์ ทอรัส จำกัด
(This report shall not be reproduced except in full in whole or in part without the written approval of BK NATURE TAURUS CO., LTD.)

บริษัท บีเค เนเจอร์ ทอรัส จำกัด
**BK Nature Taurus Co., Ltd.**
ที่อยู่ : 59/386 หมู่ที่ 4 ตำบลกะทู้ อำเภอกะทู้ จังหวัดภูเก็ต 83120 โทร. 076 623955, 062 059 2888, 062 059 4888 โทรสาร. 076 619965
Address: 59/386 Moo 4, Tambon Kathu, Kathu, Phuket, 83120 Tel: 076 623955, 062 059 2888, 062 059 4888 Fax: 076 619965
เลขที่ผู้เสียภาษี (Tax ID.): 0835561013613 E-mail: bknature.t@gmail.com

# Analysis Report


หมายเลขรายงาน (Report No.) : w-742/66
ทะเบียนห้องปฏิบัติการวิเคราะห์ เลขที่ ว-290

ชื่อผู้ใช้บริการ (Customer) : บริษุทคลลาการชุส ดี คอนโด โคโค่
ที่อยู่ (Address) : 90 หมู่ที่ 10 ตำบลวัดประดู่ อำเภอเมือง จังหวัดสุราษฎร์ธานี 84000
โทร (Tel.) : 095 4293987 โทรสาร (Fax) : -

สถานที่เก็บตัวอย่าง (Sampling Source) : ดี คอนโด โคโค่ สุราษฎร์ธานี (Dcondo Coco Suratthani)
วันที่เก็บตัวอย่าง (Sampling Date) : 21/06/2023 วิธีเก็บตัวอย่าง (Sampling Method) : Grab sampling
วันที่รับตัวอย่าง (Received Date) : 22/06/2023 ผู้เก็บตัวอย่าง (Sampling By) : Customer
วันที่ทดสอบ (Testing Date) : 22-27/06/2023
วันที่รายงานผล (Result Date) : 28/06/2023

| รายการทดสอบ (Parameter) | หน่วย (Unit) | วิธีทดสอบ (Method of Analysis) [1] | ผลการทดสอบ (Result) | | มาตรฐาน (Standard) [2] |
|---|---|---|---|---|---|
| รหัสตัวอย่าง (Analysis No.) | | | 230621/17 | 230621/18 | |
| ชื่อตัวอย่าง (Sample Name) | | | น้ำเสียที่ผ่านการบำบัดรวม | น้ำเสียก่อนปล่อยออกสู่ภายนอก | น้ำทิ้งอาคารประเภท ข |
| ประเภทตัวอย่าง (Sample Description) | | | Wastewater | Wastewater | |
| เวลาเก็บตัวอย่าง (Sampling Time) | | | 09.10 น. | 09.15 น. | |
| ลักษณะตัวอย่าง (Sample Condition) | | | ขุ่น มีตะกอน มีกลิ่นเหม็น | เหลืองขุ่น มีตะกอน | |
| กรด-เบส (pH) 25 °C | - | Electrometric Method part 4500-$H^+$ B | 7.3 | 7.2 | 5.0-9.0 |
| บีโอดี (BOD) | mg/L | Azide Modification part 4500-O C/ 5-Days BOD Test part 5210B | 56.0 [5] | 21.0 [5] | ≤30.0 |
| สารแขวนลอยทั้งหมด (Total Suspended Solids) | mg/L | Dried at 103 -105 °C part 2540D | 58.3 | 19.4 | ≤40.0 |
| ของแข็งที่ละลายได้ทั้งหมด (Total Dissolved Solids) | mg/L | Dried at 180 °C part 2540C | 490 | 382 | ≤500 |
| ไนโตรเจน ทีเคเอ็น (Nitrogen, TKN) | mg/L | Macro-Kjeldahl part 4500-$N_{org}$B | 54.6 | 19.4 | ≤35.0 |
| ซัลไฟด์ (Sulfide) [3][6] | mg/L | Iodometric part 4500-$S^{2-}$ F | 2.0 | 0.20 | ≤1.0 |
| ไขมันและน้ำมัน (Fat, Oil & Grease) [3][6] | mg/L | Partition & Gravimetric part 5520B | 3.7 | 1.7 | ≤20.0 |

รายละเอียดเพิ่มเติม (Additional details) :
[1] Standard Methods for the Examination of Water and Wastewater, APHA, AWWA, WEF 23rd Edition 2017
[2] ประกาศกระทรวงทรัพยากรธรรมชาติและสิ่งแวดล้อม เรื่อง กำหนดมาตรฐานควบคุม การระบายน้ำทิ้งจากอาคารบางประเภทและบางขนาด ลงวันที่ 7 พฤศจิกายน 2548 ประกาศในราชกิจจานุเบกษาเล่มที่ 122 ตอนที่ 125ง วันที่ 29 ธันวาคม 2548
[3] Not TISI Accredited
[4] ทดสอบโดยห้องปฏิบัติการทดสอบรับเหมาช่วง (Analyzed by Subcontractor)
[5] ค่าความไม่แน่นอนในการวัด
[6] Not Department of Industrial Works Accredited
- หมายถึง ไม่ได้ระบุเกณฑ์การยอมรับสูงสุด
***Certificated ISO 9001:2015 - pH, BOD, TSS, TDS, TKN

ผู้อนุมัติรายงาน : [redacted]
(Approved by) (Mr. [redacted] ved by)
Mar[redacted] (Date) : 28/06/2023

หมายเหตุ (Notes) :
1. รายงานผลการทดสอบฉบับนี้มีผลเฉพาะกับตัวอย่างที่นำมาทดสอบดังกล่าวไว้ข้างต้นเท่านั้น
(The above results are related only to the tested samples as mentioned in this report.)
2. รายงานฉบับนี้จะต้องไม่ถูกทำซ้ำนอกเฉพาะเพียงบางส่วนยกเว้นการนำไปใช้ทั้งฉบับโดยไม่ได้รับความยินยอมเป็นลายลักษณ์อักษรจากบริษัท บีเค เนเจอร์ ทอรัส จำกัด
(This report shall not be reproduced except in full in whole or in part without the written approval of BK NATURE TAURUS CO., LTD.)



บริษัท บีเค เนเจอร์ ทอรัส จำกัด
**BK Nature Taurus Co., Ltd.**
ที่อยู่ : 59/386 หมู่ที่ 4 ตำบลกะทู้ อำเภอกะทู้ จังหวัดภูเก็ต 83120 โทร. 076 623955, 062 059 2888, 062 059 4888 โทรสาร. 076 619965
Address: 59/386 Moo 4, Tambon Kathu, Kathu, Phuket, 83120 Tel: 076 623955, 062 059 2888, 062 059 4888 Fax: 076 619965
เลขที่ผู้เสียภาษี (Tax ID.): 0835561013613 E-mail: bknature.t@gmail.com

# Analysis Report


หมายเลขรายงาน (Report No.) : w-742/66
ทะเบียนห้องปฏิบัติการวิเคราะห์ เลขที่ ว-290

ชื่อผู้ใช้บริการ (Customer) : บริษุทคลลาการชุส ดี คอนโด โคโค่
ที่อยู่ (Address) : 90 หมู่ที่ 10 ตำบลวัดประดู่ อำเภอเมือง จังหวัดสุราษฎร์ธานี 84000
โทร (Tel.) : 095 4293987 โทรสาร (Fax) : -

สถานที่เก็บตัวอย่าง (Sampling Source) : ดี คอนโด โคโค่ สุราษฎร์ธานี (Dcondo Coco Suratthani)
วันที่เก็บตัวอย่าง (Sampling Date) : 21/06/2023 วิธีเก็บตัวอย่าง (Sampling Method) : Grab sampling
วันที่รับตัวอย่าง (Received Date) : 22/06/2023 ผู้เก็บตัวอย่าง (Sampling By) : Customer
วันที่ทดสอบ (Testing Date) : 22-24/06/2023
วันที่รายงานผล (Result Date) : 28/06/2023

| รายการทดสอบ (Parameter) | หน่วย (Unit) | วิธีทดสอบ (Method of Analysis) [1] | ผลการทดสอบ (Result) | | มาตรฐาน (Standard) [2] |
|---|---|---|---|---|---|
| รหัสตัวอย่าง (Analysis No.) | | | 230621/17 | 230621/18 | |
| ชื่อตัวอย่าง (Sample Name) | | | น้ำเสียที่ผ่านการบำบัดรวม | น้ำเสียก่อนปล่อยออกสู่ภายนอก | น้ำทิ้งอาคารประเภท ข |
| ประเภทตัวอย่าง (Sample Description) | | | Wastewater | Wastewater | |
| เวลาเก็บตัวอย่าง (Sampling Time) | | | 09.10 น. | 09.15 น. | |
| ลักษณะตัวอย่าง (Sample Condition) | | | ขุ่น มีตะกอน มีกลิ่นเหม็น | เหลืองขุ่น มีตะกอน | |
| การจมตัวของตะกอน (Settleable Solids) [3][6] | ml/L | Gravimetric part 2540F | 0.60 | 0.10 | ≤0.50 |
| โคลิฟอร์มทั้งหมด (Total Coliform) [3][6] | MPN/100 mL | Multiple-Tube Fermentation Test part 9221 A - E | 4,250 | 1,650 | - |
| ฟีคัลโคลิฟอร์ม (Fecal Coliform) [3][6] | MPN/100 mL | Multiple-Tube Fermentation Test part 9221 A - E | 900 | 260 | - |

รายละเอียดเพิ่มเติม (Additional details) :
[1] Standard Methods for the Examination of Water and Wastewater, APHA, AWWA, WEF 23rd Edition 2017
[2] ประกาศกระทรวงทรัพยากรธรรมชาติและสิ่งแวดล้อม เรื่อง กำหนดมาตรฐานควบคุม การระบายน้ำทิ้งจากอาคารบางประเภทและบางขนาด ลงวันที่ 7 พฤศจิกายน 2548 ประกาศในราชกิจจานุเบกษาเล่มที่ 122 ตอนที่ 125ง วันที่ 29 ธันวาคม 2548
[3] Not TISI Accredited
[4] ทดสอบโดยห้องปฏิบัติการทดสอบรับเหมาช่วง (Analyzed by Subcontractor)
[5] ค่าความไม่แน่นอนในการวัด
[6] Not Department of Industrial Works Accredited
- หมายถึง ไม่ได้ระบุเกณฑ์การยอมรับสูงสุด

ผู้อนุมัติรายงาน : [redacted]
(Approved by) [redacted]pproved by) [redacted]
วันที่ (Date) : 28/06/2023

หมายเหตุ (Notes) :
1. รายงานผลการทดสอบฉบับนี้มีผลเฉพาะกับตัวอย่างที่นำมาทดสอบดังกล่าวไว้ข้างต้นเท่านั้น
(The above results are related only to the tested samples as mentioned in this report.)
2. รายงานฉบับนี้จะต้องไม่ถูกทำซ้ำนอกเฉพาะเพียงบางส่วนยกเว้นการนำไปใช้ทั้งฉบับโดยไม่ได้รับความยินยอมเป็นลายลักษณ์อักษรจากบริษัท บีเค เนเจอร์ ทอรัส จำกัด
(This report shall not be reproduced except in full in whole or in part without the written approval of BK NATURE TAURUS CO., LTD.)

บริษัท บีเค เนเจอร ทอรัส จำกัด
**BK Nature Taurus Co., Ltd.**
ที่อยู่ : 59/386 หมู่ที่ 4 ตำบลกะทู้ อำเภอกะทู้ จังหวัดภูเก็ต 83120 โทร: 076 623955, 062 059 2888, 062 059 4883 โทรสาร: 076 619965
Address: 59/386 Moo 4, Tambon Kathu, Kathu, Phuket, 83120 Tel: 076 623955, 062 059 2888, 062 059 4883 Fax: 076 619965
เลขที่ผู้เสียภาษี (Tax ID.) : 0835561015613 E-mail: bknature.t@gmail.com

# Analysis Report


หมายเลขรายงาน (Report No.) : w-742/66

ชื่อผู้ใช้บริการ (Customer) : นิติบุคคลสาธารณูปโภค ดี คอนโด โคโค่
ที่อยู่ (Address) : 90 หมู่ที่ 10 ตำบลวัดประดู่ อำเภอเมือง จังหวัดสุราษฎร์ธานี 84000
โทร (Tel.) : 095 4293987 โทรสาร (Fax) : --

สถานที่เก็บตัวอย่าง (Sampling Source) : ดี คอนโด โคโค่ สุราษฎร์ธานี (Dcondo Coco Suratthani)
วันที่เก็บตัวอย่าง (Sampling Date) : 21/06/2023
วิธีเก็บตัวอย่าง (Sampling Method) : Grab sampling
วันที่รับตัวอย่าง (Received Date) : 22/06/2023
ผู้เก็บตัวอย่าง (Sampling By) : Customer
วันที่ทดสอบ (Testing Date) : 22-24/06/2023
วันที่รายงานผล (Result Date) : 28/06/2023

| รายการทดสอบ (Parameter) | หน่วย (Unit) | วิธีทดสอบ (Method of Analysis) [1] | ผลการทดสอบ (Result) | | มาตรฐาน (Standard) [2] |
|---|---|---|---|---|---|
| รหัสตัวอย่าง (Analysis No.) | | | 230621/19 | 230621/20 | |
| ชื่อตัวอย่าง (Sample Name) | | | น้ำสระว่ายน้ำ (จุดเก็บส่วนตื้น) | น้ำสระว่ายน้ำ (จุดเก็บส่วนลึก) | สระว่ายน้ำ |
| ประเภทตัวอย่าง (Sample Description) | | | Water | Water | |
| เวลาเก็บตัวอย่าง (Sampling Time) | | | 09.20 น. | 09.25 น. | |
| ลักษณะตัวอย่าง (Sample Condition) | | | ใส | ใส | |
| โคลิฟอร์มทั้งหมด (Total Coliform) [3][6] | MPN/100 mL | Multiple-Tube Fermentation Test part 9221 A – E | N.D. | N.D. | <10.0 |
| อีโคไล (*Escherichia coli, E.coli*) [3][6] | MPN/100 mL | Multiple-Tube Fermentation Test part 9221 A – E | N.D. | N.D. | ไม่พบ |
| สแตฟฟิลโลค็อกคัส ออเรียส *Staphylococcus aureus* (*S. aureus*) [3][6] | CFU/mL | Technique using Baird-Parker agar medium part 9213 B | N.D. | N.D. | ไม่พบ |
| ซูโดโมแนส แอรูจิโนซา (*Pseudomonas aeruginosa*) [3][6] | CFU/mL | Membrane Filter Technique part 9213E | N.D. | N.D. | ไม่พบ |

รายละเอียดเพิ่มเติม (Additional details) :
[1] Standard Methods for the Examination of Water and Wastewater, APHA, AWWA, WEF 23rd Edition 2017
[2] คำแนะนำของคณะกรรมการสาธารณสุข ฉบับที่ 1 เรื่อง การควบคุมการประกอบกิจการสระว่ายน้ำ หรือกิจการอื่น ๆ ในทำนองเดียวกัน
[3] Not TISI Accredited
[4] ทดสอบโดยห้องปฏิบัติการทดสอบรับเหมาช่วง (Analyzed by Subcontractor)
[5] ค่าความไม่แน่นอนในการวัด
[6] Not Department of Industrial Works Accredited
N.D. หมายถึง NOT Detected

ผู้อนุมัติรายงาน : [redacted]
(Approved by) [redacted] (Approved by) [redacted]
วันที่ (Date) : [redacted]

หมายเหตุ (Notes) :
1. รายงานผลการทดสอบฉบับนี้มีผลเฉพาะกับตัวอย่างที่นำมาทดสอบดังกล่าวไว้ข้างต้นเท่านั้น
(The above results are related only to the tested samples as mentioned in this report.)
2. รายงานฉบับนี้จะต้องไม่ถูกทำสำเนาเฉพาะเพียงบางส่วนยกเว้นการนำไปใช้ทั้งฉบับโดยไม่ได้รับความยินยอมเป็นลายลักษณ์อักษรจากบริษัท บีเค เนเจอร์ ทอรัส จำกัด
(This report shall not be reproduced except in full in whole or in part without the written approval of BK NATURE TAURUS CO., LTD.)

"PROF" Principle Reproducibility On standard First service



บริษัท บีเค เนเจอร์ ทอรัส จำกัด
**BK Nature Taurus Co., Ltd.**
ที่อยู่ : 59/386 หมู่ที่ 4 ตำบลกะทู้ อำเภอกะทู้ จังหวัดภูเก็ต 83120 โทร: 076 623955, 062 059 2888, 062 059 4883 โทรสาร: 076 619965
Address: 59/386 Moo 4, Tambon Kathu, Kathu, Phuket, 83120 Tel: 076 623955, 062 059 2888, 062 059 4883 Fax: 076 619965
เลขที่ผู้เสียภาษี (Tax ID.) : 0835561015613 E-mail: bknature.t@gmail.com

# Analysis Report


หมายเลขรายงาน (Report No.) : w-791/66

ชื่อผู้ใช้บริการ (Customer) : นิติบุคคลสาธารณูปโภค ดี คอนโด โคโค่
ที่อยู่ (Address) : 90 หมู่ 1 ตำบลวัดประดู่ อำเภอเมือง จังหวัดสุราษฎร์ธานี
โทร (Tel.) : 061 1727299 โทรสาร (Fax) : --

สถานที่เก็บตัวอย่าง (Sampling Source) : ดี คอนโด โคโค่ สุราษฎร์ธานี (Dcondo Coco Suratthani)
วันที่เก็บตัวอย่าง (Sampling Date) : 29/06/2023
วิธีเก็บตัวอย่าง (Sampling Method) : Grab sampling
วันที่รับตัวอย่าง (Received Date) : 30/06/2023
ผู้เก็บตัวอย่าง (Sampling By) : Customer
วันที่ทดสอบ (Testing Date) : 01/06-03/07/2023
วันที่รายงานผล (Result Date) : 03/07/2023

| รายการทดสอบ (Parameter) | หน่วย (Unit) | วิธีทดสอบ (Method of Analysis) [1] | ผลการทดสอบ (Result) | | มาตรฐาน (Standard) [2] |
|---|---|---|---|---|---|
| รหัสตัวอย่าง (Analysis No.) | | | 230630/1 | 230630/2 | |
| ชื่อตัวอย่าง (Sample Name) | | | น้ำสระว่ายน้ำ (จุดเก็บส่วนตื้น) | น้ำสระว่ายน้ำ (จุดเก็บส่วนลึก) | สระว่ายน้ำ |
| ประเภทตัวอย่าง (Sample Description) | | | Water | Water | |
| เวลาเก็บตัวอย่าง (Sampling Time) | | | 09.42 น. | 09.44 น. | |
| ลักษณะตัวอย่าง (Sample Condition) | | | ใส | ใส | |
| โคลิฟอร์มทั้งหมด (Total Coliform) [3][6] | MPN/100 mL | Multiple-Tube Fermentation Test part 9221 A – E | N.D. | N.D. | <10.0 |
| อีโคไล (*Escherichia coli, E.coli*) [3][6] | MPN/100 mL | Multiple-Tube Fermentation Test part 9221 A – E | N.D. | N.D. | ไม่พบ |
| สแตฟฟิลโลค็อกคัส ออเรียส *Staphylococcus aureus* (*S. aureus*) [3][6] | CFU/mL | Technique using Baird-Parker agar medium part 9213 B | N.D. | N.D. | ไม่พบ |
| ซูโดโมแนส แอรูจิโนซา (*Pseudomonas aeruginosa*) [3][6] | CFU/mL | Membrane Filter Technique part 9213E | N.D. | N.D. | ไม่พบ |

รายละเอียดเพิ่มเติม (Additional details) :
[1] Standard Methods for the Examination of Water and Wastewater, APHA, AWWA, WEF 23rd Edition 2017
[2] คำแนะนำของคณะกรรมการสาธารณสุข ฉบับที่ 1 เรื่อง การควบคุมการประกอบกิจการสระว่ายน้ำ หรือกิจการอื่น ๆ ในทำนองเดียวกัน
[3] Not TISI Accredited
[4] ทดสอบโดยห้องปฏิบัติการทดสอบรับเหมาช่วง (Analyzed by Subcontractor)
[5] ค่าความไม่แน่นอนในการวัด
[6] Not Department of Industrial Works Accredited
N.D. หมายถึง NOT Detected

ผู้อนุมัติรายงาน : [redacted]
(Approved by) [redacted] (Approved by) [redacted]
วันที่ (Date) :

หมายเหตุ (Notes) :
1. รายงานผลการทดสอบฉบับนี้มีผลเฉพาะกับตัวอย่างที่นำมาทดสอบดังกล่าวไว้ข้างต้นเท่านั้น
(The above results are related only to the tested samples as mentioned in this report.)
2. รายงานฉบับนี้จะต้องไม่ถูกทำสำเนาเฉพาะเพียงบางส่วนยกเว้นการนำไปใช้ทั้งฉบับโดยไม่ได้รับความยินยอมเป็นลายลักษณ์อักษรจากบริษัท บีเค เนเจอร์ ทอรัส จำกัด
(This report shall not be reproduced except in full in whole or in part without the written approval of BK NATURE TAURUS CO., LTD.)

"PROF" Principle Reproducibility On standard First service

**แบบ ทส. ๑**

**แบบบันทึกรายละเอียดของสถิติและข้อมูลซึ่งแสดงผลการทำงานของระบบบำบัดน้ำเสีย**
**ของแหล่งกำเนิดมลพิษ**

---

แหล่งกำเนิดมลพิษตั้งอยู่เลขที่ 90 หมู่ที่ 10 ซอย -
ถนน - แขวง/ตำบล วัดประดู่ เขต/อำเภอ เมือง
จังหวัด สุราษฎร์ธานี โทรศัพท์ 077-951151 โทรสาร 077-951153
มี นิติบุคคลอาคารชุด ดีกอนโด โกโก้ เป็นเจ้าของหรือผู้ครอบครองหล่งกำเนิดมลพิษ ประกอบ
กิจการประเภท ห้องชุดพักอาศัยเท่านั้น ใบอนุญาตเลขที่ (ถ้ามี) 124/2557 ใบ อ.6
ออกให้โดย เทศบาลตำบลวัดประดู่ หมดอายุ ไม่มี

ซึ่งมีแผนผังแสดงการทำงานของระบบบำบัดน้ำเสีย ดังนี้

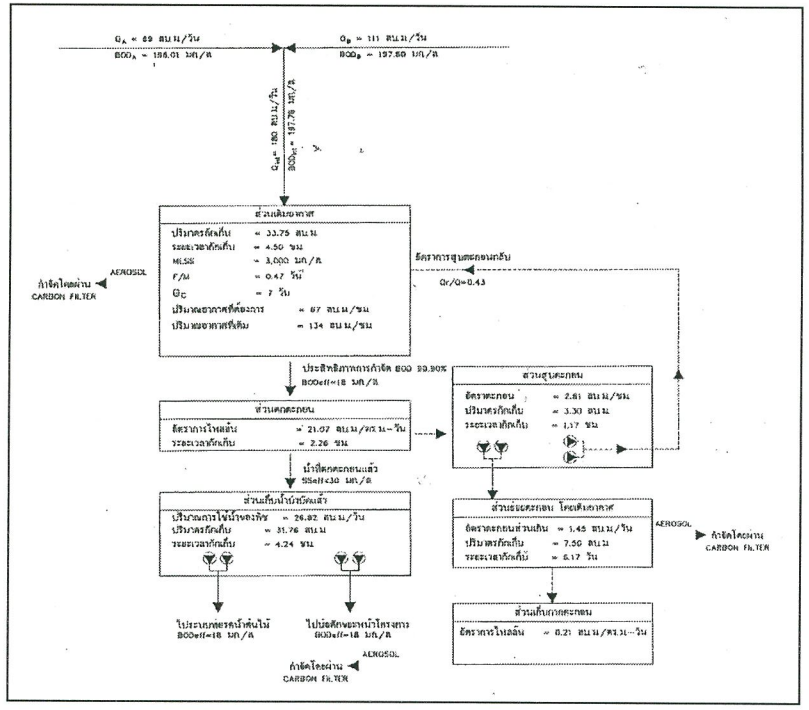


ได้จัดเก็บสถิติและข้อมูลแสดงผลการทำงานของระบบบำบัดน้ำเสียปรากฏตามตาราง ดังนี้

| วัน เดือน ปี | สถิติและข้อมูลที่เก็บจากแหล่งกำเนิดมลพิษ | | | | | | | | | | | | | | ลายมือชื่อ ผู้บันทึก |
|---|---|---|---|---|---|---|---|---|---|---|---|---|---|---|---|
| | ปริมาณการใช้ไฟฟ้าของระบบบำบัดน้ำเสีย (หน่วย) | ปริมาณน้ำใช้ในทุกกิจกรรมของแหล่งกำเนิดมลพิษ (ลบ.ม.) | ปริมาณน้ำเสียที่เข้าระบบบำบัดน้ำเสีย (ลบ.ม.) | การระบายน้ำทิ้งจากระบบบำบัดน้ำเสีย (ระบาย/ไม่ระบาย) | ปริมาณสารเคมีหรือสารสกัดชีวภาพที่ใช้ (ชื่อ/ปริมาณ) (ลิตร/หรือกิโลกรัม) | การทำงานของระบบบำบัดน้ำเสีย | | | | | | | ปริมาณตะกอนส่วนเกินที่เกิดขึ้นจากระบบบำบัดน้ำเสียที่นำไปกำจัด (ลบ.ม.) | ปัญหาอุปสรรคและแนวทางแก้ไข | |
| | | | | | | ระบบบำบัดน้ำเสีย (ปกติ/ผิดปกติ) | เครื่องสูบน้ำ (ปกติ/ผิดปกติ) | เครื่องเติมอากาศ (ปกติ/ผิดปกติ) | เครื่องกวนผสมน้ำเสีย (ปกติ/ผิดปกติ) | เครื่องกวนผสมสารเคมี (ปกติ/ผิดปกติ) | เครื่องสูบตะกอน (ปกติ/ผิดปกติ) | อื่นๆ (ระบุ) (ปกติ/ผิดปกติ) | | | |
| 1/1/65 | ไม่มี | 38 | 36.1 | ระบาย | ไม่ใช้ | ปกติ | ปกติ | ปกติ | ปกติ | ไม่มี | ปกติ | ไม่มี | ยังไม่สูบ | ไม่มี | [redacted] |
| 2 | ไม่มี | 32 | 30.4 | ระบาย | ไม่ใช้ | ปกติ | ปกติ | ปกติ | ปกติ | ไม่มี | ปกติ | ไม่มี | ยังไม่สูบ | ไม่มี | |
| 3 | ไม่มี | 41 | 38.95 | ระบาย | ไม่ใช้ | ปกติ | ปกติ | ปกติ | ปกติ | ไม่มี | ปกติ | ไม่มี | ยังไม่สูบ | ไม่มี | |
| 4 | ไม่มี | 40 | 38 | ระบาย | ไม่ใช้ | ปกติ | ปกติ | ปกติ | ปกติ | ไม่มี | ปกติ | ไม่มี | ยังไม่สูบ | ไม่มี | |
| 5 | ไม่มี | 39 | 37.05 | ระบาย | ไม่ใช้ | ปกติ | ปกติ | ปกติ | ปกติ | ไม่มี | ปกติ | ไม่มี | ยังไม่สูบ | ไม่มี | |
| 6 | ไม่มี | 41 | 38.95 | ระบาย | ไม่ใช้ | ปกติ | ปกติ | ปกติ | ปกติ | ไม่มี | ปกติ | ไม่มี | ยังไม่สูบ | ไม่มี | |
| 7 | ไม่มี | 42 | 39.9 | ระบาย | ไม่ใช้ | ปกติ | ปกติ | ปกติ | ปกติ | ไม่มี | ปกติ | ไม่มี | ยังไม่สูบ | ไม่มี | |
| 8 | ไม่มี | 38 | 36.1 | ระบาย | ไม่ใช้ | ปกติ | ปกติ | ปกติ | ปกติ | ไม่มี | ปกติ | ไม่มี | ยังไม่สูบ | ไม่มี | |
| 9 | ไม่มี | 39 | 37.05 | ระบาย | ไม่ใช้ | ปกติ | ปกติ | ปกติ | ปกติ | ไม่มี | ปกติ | ไม่มี | ยังไม่สูบ | ไม่มี | |
| 10 | ไม่มี | 41 | 38.95 | ระบาย | ไม่ใช้ | ปกติ | ปกติ | ปกติ | ปกติ | ไม่มี | ปกติ | ไม่มี | ยังไม่สูบ | ไม่มี | |
| 11 | ไม่มี | 42 | 39.9 | ระบาย | ไม่ใช้ | ปกติ | ปกติ | ปกติ | ปกติ | ไม่มี | ปกติ | ไม่มี | ยังไม่สูบ | ไม่มี | |
| 12 | ไม่มี | 40 | 38 | ระบาย | ไม่ใช้ | ปกติ | ปกติ | ปกติ | ปกติ | ไม่มี | ปกติ | ไม่มี | ยังไม่สูบ | ไม่มี | |
| 13 | ไม่มี | 54 | 51.3 | ระบาย | ไม่ใช้ | ปกติ | ปกติ | ปกติ | ปกติ | ไม่มี | ปกติ | ไม่มี | ยังไม่สูบ | ไม่มี | |
| 14 | ไม่มี | 49 | 46.55 | ระบาย | ไม่ใช้ | ปกติ | ปกติ | ปกติ | ปกติ | ไม่มี | ปกติ | ไม่มี | ยังไม่สูบ | ไม่มี | |
| 15 | ไม่มี | 42 | 39.9 | ระบาย | ไม่ใช้ | ปกติ | ปกติ | ปกติ | ปกติ | ไม่มี | ปกติ | ไม่มี | ยังไม่สูบ | ไม่มี | |
| | | | | | | | | | | | | | | | |

| วัน เดือน ปี | สถิติและข้อมูลที่เก็บจากแหล่งกำเนิดมลพิษ | | | | | | | | | | | | | | ลายมือชื่อ ผู้บันทึก |
|---|---|---|---|---|---|---|---|---|---|---|---|---|---|---|---|
| | ปริมาณการใช้ไฟฟ้าของระบบบำบัดน้ำเสีย (หน่วย) | ปริมาณน้ำใช้ในทุกกิจกรรมของแหล่งกำเนิดมลพิษ (ลบ.ม.) | ปริมาณน้ำเสียที่เข้าระบบบำบัดน้ำเสีย (ลบ.ม.) | การระบายน้ำทิ้งจากระบบบำบัดน้ำเสีย (ระบาย/ไม่ระบาย) | ปริมาณสารเคมีหรือสารสกัดชีวภาพที่ใช้ (ชื่อ/ปริมาณ) (ลิตรหรือกิโลกรัม) | การทำงานของระบบบำบัดน้ำเสีย | | | | | | | ปริมาณตะกอนส่วนเกินที่เกิดขึ้นจากระบบบำบัดน้ำเสียที่นำไปกำจัด (ลบ.ม.) | ปัญหาอุปสรรคและแนวทางแก้ไข | |
| | | | | | | ระบบบำบัดน้ำเสีย (ปกติ/ผิดปกติ) | เครื่องสูบน้ำ (ปกติ/ผิดปกติ) | เครื่องเติมอากาศ (ปกติ/ผิดปกติ) | เครื่องกวนผสมน้ำเสีย (ปกติ/ผิดปกติ) | เครื่องกวนผสมสารเคมี (ปกติ/ผิดปกติ) | เครื่องสูบตะกอน (ปกติ/ผิดปกติ) | อื่นๆ (ระบุ) (ปกติ/ผิดปกติ) | | | |
| 16 | ไม่มี | 43 | 40.85 | ระบาย | ไม่ใช้ | ปกติ | ปกติ | ปกติ | ปกติ | ไม่มี | ปกติ | ไม่มี | ยังไม่สูบ | ไม่มี | อำพน |
| 17 | ไม่มี | 41 | 38.95 | ระบาย | ไม่ใช้ | ปกติ | ปกติ | ปกติ | ปกติ | ไม่มี | ปกติ | ไม่มี | ยังไม่สูบ | ไม่มี | [redacted] |
| 18 | ไม่มี | 43 | 40.85 | ระบาย | ไม่ใช้ | ปกติ | ปกติ | ปกติ | ปกติ | ไม่มี | ปกติ | ไม่มี | ยังไม่สูบ | ไม่มี | |
| 19 | ไม่มี | 42 | 39.9 | ระบาย | ไม่ใช้ | ปกติ | ปกติ | ปกติ | ปกติ | ไม่มี | ปกติ | ไม่มี | ยังไม่สูบ | ไม่มี | |
| 20 | ไม่มี | 41 | 38.95 | ระบาย | ไม่ใช้ | ปกติ | ปกติ | ปกติ | ปกติ | ไม่มี | ปกติ | ไม่มี | ยังไม่สูบ | ไม่มี | |
| 21 | ไม่มี | 39 | 37.05 | ระบาย | ไม่ใช้ | ปกติ | ปกติ | ปกติ | ปกติ | ไม่มี | ปกติ | ไม่มี | ยังไม่สูบ | ไม่มี | |
| 22 | ไม่มี | 40 | 38 | ระบาย | ไม่ใช้ | ปกติ | ปกติ | ปกติ | ปกติ | ไม่มี | ปกติ | ไม่มี | ยังไม่สูบ | ไม่มี | |
| 23 | ไม่มี | 40 | 38 | ระบาย | ไม่ใช้ | ปกติ | ปกติ | ปกติ | ปกติ | ไม่มี | ปกติ | ไม่มี | ยังไม่สูบ | ไม่มี | |
| 24 | ไม่มี | 44 | 41.8 | ระบาย | ไม่ใช้ | ปกติ | ปกติ | ปกติ | ปกติ | ไม่มี | ปกติ | ไม่มี | ยังไม่สูบ | ไม่มี | |
| 25 | ไม่มี | 40 | 38 | ระบาย | ไม่ใช้ | ปกติ | ปกติ | ปกติ | ปกติ | ไม่มี | ปกติ | ไม่มี | ยังไม่สูบ | ไม่มี | |
| 26 | ไม่มี | 38 | 36.1 | ระบาย | ไม่ใช้ | ปกติ | ปกติ | ปกติ | ปกติ | ไม่มี | ปกติ | ไม่มี | ยังไม่สูบ | ไม่มี | |
| 27 | ไม่มี | 45 | 42.75 | ระบาย | ไม่ใช้ | ปกติ | ปกติ | ปกติ | ปกติ | ไม่มี | ปกติ | ไม่มี | ยังไม่สูบ | ไม่มี | |
| 28 | ไม่มี | 60 | 57 | ระบาย | ไม่ใช้ | ปกติ | ปกติ | ปกติ | ปกติ | ไม่มี | ปกติ | ไม่มี | ยังไม่สูบ | ไม่มี | |
| 29 | ไม่มี | 38 | 36.1 | ระบาย | ไม่ใช้ | ปกติ | ปกติ | ปกติ | ปกติ | ไม่มี | ปกติ | ไม่มี | ยังไม่สูบ | ไม่มี | |
| 30 | ไม่มี | 38 | 36.1 | ระบาย | ไม่ใช้ | ปกติ | ปกติ | ปกติ | ปกติ | ไม่มี | ปกติ | ไม่มี | ยังไม่สูบ | ไม่มี | |
| 31 | ไม่มี | 40 | 38 | ระบาย | ไม่ใช้ | ปกติ | ปกติ | ปกติ | ปกติ | ไม่มี | ปกติ | ไม่มี | ยังไม่สูบ | ไม่มี | |

**หมายเหตุ** **๑.ให้กรอกสถิติและข้อมูลเฉพาะในกรณีที่มีสถิติและข้อมูลนั้น ๆ ในแต่ละวัน**

**๒.ในกรณีระบบบำบัดน้ำเสียที่มีการติดตั้งเครื่องตรวจวัดคุณภาพน้ำทิ้งแบบอัตโนมัติให้แนบผลการตรวจวัดคุณภาพน้ำทิ้งทุกวันแยกตามพารามิเตอร์ที่ตรวจวัด และทำการสรุปผลเป็นสถิติและข้อมูลรายเดือน**

ขอรับรองว่าการบันทึกสถิติและข้อมูลตามตารางข้างต้นถูกต้องทุกประการ

.....[redacted]... เจ้าของหรือผู้ครอบครองแหล่งกำเนิดมลพิษ

(.....ผู้จัดการนิติบุคคล คีคอนโด โคโก่.....)

.....นาย รัฐโรจน์ ประสานราษฎร์.....ผู้ควบคุมระบบบำบัดน้ำเสีย

(.....หัวหน้าช่างเทคนิค.....)

ใบอนุญาตเลขที่ ..... หมดอายุ .....

ออกให้โดย.....

..... ผู้รับจ้างให้บริการบำบัดน้ำเสีย

(.....)

ใบอนุญาตเลขที่ ..... หมดอายุ .....

ออกให้โดย .....

แบบ ทส. ๒

## รายงานสรุปผลการทำงานของระบบบำบัดน้ำเสีย

**๑. ข้อมูลทั่วไป**

แหล่งกำเนิดมลพิษตั้งอยู่เลขที่ 90 หมู่ที่ 10 ซอย -
ถนน - แขวง/ตำบล วัดประดู่ เขต/อำเภอ เมือง
จังหวัด สุราษฎร์ธานี โทรศัพท์ 077-951151 โทรสาร 077-951153
มี นิติบุคคลอาคารชุด ดีคอนโดโคโค่ เป็นเจ้าของหรือผู้ครอบครองหล่งกำเนิดมลพิษ
ประกอบกิจการประเภท ห้องชุดพักอาศัยเท่านั้น ใบอนุญาตเลขที่
(ถ้ามี) 124/2557 ใบ อ.6 ออกให้โดย ..... หมดอายุ.....

ในการนี้ขอรายงานสรุปผลการทำงานของระบบบำบัดน้ำเสียของแหล่งกำเนิดมลพิษสำหรับเดือน มกราคม พ.ศ. 2565 ตามที่ได้กำหนดในมาตรา ๘๐ แห่งพระราชบัญญัติส่งเสริมและรักษาคุณภาพสิ่งแวดล้อมแห่งชาติ พ.ศ. ๒๕๓๕ ในฐานะ

.....[redacted].....เจ้าของหรือผู้ครอบครองแหล่งกำเนิดมลพิษ

(ผู้จัดการนิติบุคคล ดีคอนโดโคโค่)

.....นายรัฐโรจน์ ประสานราษฎร์..... ผู้ควบคุมระบบบำบัดน้ำเสีย
(หัวหน้าช่างเทคนิค)

ใบอนุญาตเลขที่ ..... หมดอายุ .....
ออกให้โดย .....
..... ผู้รับจ้างให้บริการบำบัดน้ำเสีย
(.....)
ใบอนุญาตเลขที่ ..... หมดอายุ .....
ออกให้โดย .....

**๒. ข้อมูลเกี่ยวกับระบบบำบัดน้ำเสีย และแหล่งรองรับน้ำทิ้ง**

(๑) ประเภท/ชนิดของระบบบำบัดน้ำเสีย .....
ความสามารถในการรองรับน้ำเสียของระบบบำบัดน้ำเสีย 180 ลบ.ม./วัน

(๒) การทำงานของระบบบำบัดน้ำเสีย ☑ แบบต่อเนื่อง 24 ชั่วโมง/วัน
☐ แบบไม่ต่อเนื่อง (ระบุ).....

(๓) อุปกรณ์และเครื่องมือที่ใช้ในระบบบำบัดน้ำเสีย ☑ เครื่องสูบน้ำ ☑ เครื่องเติมอากาศ
☑ เครื่องกวน/ผสมน้ำเสีย ☐ เครื่องกวน/ผสมสารเคมี
☑ เครื่องสูบตะกอน อื่น ๆ (ระบุ).....

(๔) แหล่งรองรับน้ำทิ้ง (ระบุ) . ท่อระบายน้ำเทศบาล ตำบลวัดประดู่

(๕) วิธีจัดการตะกอนที่เกิดขึ้นจากระบบบำบัดน้ำเสียและวิธีการกำจัด ให้ทาง เทศบาลสูบน้ำไปกำจัด

**๓. สรุปผลการทำงานของระบบบำบัดน้ำเสียเป็นรายเดือน**

(๑) ปริมาณการใช้ไฟฟ้าของระบบบำบัดน้ำเสีย (หน่วย) ไม่มี
(๒) ปริมาณน้ำใช้ทุกกิจกรรมในแหล่งกำเนิดมลพิษ (ลบ.ม.)รวมทั้งเดือน 1290 หน่วย
(๓) ปริมาณน้ำเสียที่เข้าระบบบำบัดน้ำเสีย (ลบ.ม.)รวมทั้งเดือน 1225.5 หน่วย
(๔) การระบายน้ำทิ้งจากระบบบำบัดน้ำเสีย สูบออกท่อระบายน้ำเทศบาล
(๕) ปริมาณสารเคมีหรือสารสกัดชีวภาพที่ใช้ (ลิตรหรือกิโลกรัม) ไม่มี
(๖) การทำงานของระบบบำบัดน้ำเสียและอุปกรณ์
- ระบบบำบัดน้ำเสีย ☑ ปกติ ☐ ผิดปกติ (ระบุ).....
- เครื่องสูบน้ำ ☑ ปกติ ☐ ผิดปกติ (ระบุ) .....
- เครื่องเติมอากาศ ☑ ปกติ ☐ ผิดปกติ (ระบุ) .....
- เครื่องกวน/ผสมน้ำเสีย ☑ ปกติ ☐ ผิดปกติ (ระบุ) .....
- เครื่องกวน/ผสมสารเคมี ☑ ปกติ ☐ ผิดปกติ (ระบุ) .....
- เครื่องสูบตะกอน ☑ ปกติ ☐ ผิดปกติ (ระบุ).....
- อื่นๆ..... ☐ ปกติ ☐ ผิดปกติ (ระบุ) .....

(๗) ปริมาณตะกอนส่วนเกินจากระบบบำบัดน้ำเสียที่นำไปกำจัด (ลบ.ม.) ไม่มี
(๘) ปัญหา อุปสรรค และแนวทางแก้ไข ไม่มี
.....

**คำเตือน** **๑. เจ้าของหรือผู้ครอบครองแหล่งกำเนิดมลพิษ ผู้ควบคุมระบบบำบัดน้ำเสีย หรือผู้รับจ้างให้บริการบำบัดน้ำเสียผู้ใดไม่จัดเก็บสถิติข้อมูล หรือไม่ทำบันทึกหรือรายงานตามมาตรา ๘๐ ต้องระวางโทษจำคุกไม่เกินหนึ่งเดือน หรือปรับไม่เกินหนึ่งหมื่นบาทหรือทั้งจำทั้งปรับตามมาตรา ๑๐๖**

**๒.ผู้ควบคุมระบบบำบัดน้ำเสียหรือผู้รับจ้างให้บริการบำบัดน้ำเสียผู้ใดทำบันทึกหรือรายงานโดยแสดงข้อความอันเป็นเท็จต้องระวางโทษจำคุกไม่เกินหนึ่งปี หรือปรับไม่เกินหนึ่งแสนบาท หรือทั้งจำทั้งปรับตามมาตรา ๑๐๗**

แบบ ทส. ๑

## แบบบันทึกรายละเอียดของสถิติและข้อมูลซึ่งแสดงผลการทำงานของระบบบำบัดน้ำเสีย ของแหล่งกำเนิดมลพิษ

แหล่งกำเนิดมลพิษตั้งอยู่เลขที่ 90 หมู่ที่ 10 ซอย -
ถนน - แขวง/ตำบล วัดประดู่ เขต/อำเภอ เมือง
จังหวัด สุราษฎร์ธานี โทรศัพท์ 077-951151 โทรสาร 077-951153
มี นิติบุคคลอาคารชุด ดีคอนโด โคโค่ เป็นเจ้าของหรือผู้ครอบครองหล่งกำเนิดมลพิษ
ประกอบกิจการประเภท ห้องชุดพักอาศัยเท่านั้น ใบอนุญาตเลขที่ (ถ้ามี) 124/2557 ใบ อ.6
ออกให้โดย เทศบาลตำบลวัดประดู่ หมดอายุ ไม่มี
ซึ่งมีแผนผังแสดงการทำงานของระบบบำบัดน้ำเสีย ดังนี้

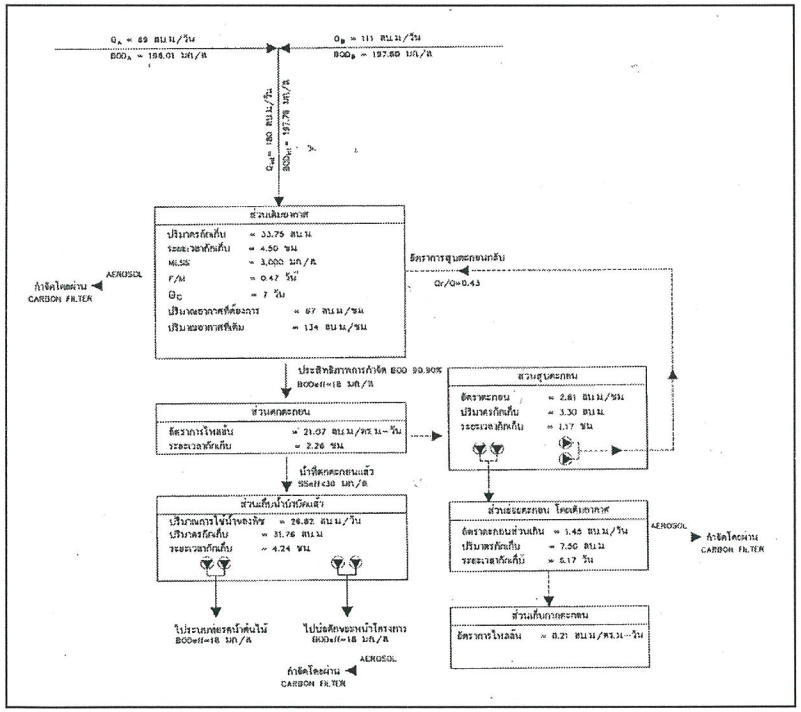


ได้จัดเก็บสถิติและข้อมูลแสดงผลการทำงานของระบบบำบัดน้ำเสียปรากฏตามตาราง ดังนี้

| วัน เดือน ปี | สถิติและข้อมูลที่เก็บจากแหล่งกำเนิดมลพิษ | | | | | | | | | | | | | | |
|---|---|---|---|---|---|---|---|---|---|---|---|---|---|---|---|
| | ปริมาณการใช้ไฟฟ้าของระบบบำบัดน้ำเสีย (หน่วย) | ปริมาณน้ำใช้ในทุกกิจกรรมของแหล่งกำเนิดมลพิษ (ลบ.ม.) | ปริมาณน้ำเสียที่เข้าระบบบำบัดน้ำเสีย (ลบ.ม.) | การระบายน้ำทิ้งจากระบบบำบัดน้ำเสีย (ระบาย/ไม่ระบาย) | ปริมาณสารเคมีหรือสารสกัดชีวภาพที่ใช้ (ชื่อ/ปริมาณ) (ลิตรหรือกิโลกรัม) | การทำงานของระบบบำบัดน้ำเสีย | | | | | | | ปริมาณตะกอนส่วนเกินที่เกิดขึ้นจากระบบบำบัดน้ำเสียที่นำไปกำจัด (ลบ.ม.) | ปัญหาอุปสรรคและแนวทางแก้ไข | ลายมือชื่อผู้บำ |
| | | | | | | ระบบบำบัดน้ำเสีย (ปกติ/ผิดปกติ) | เครื่องสูบน้ำ (ปกติ/ผิดปกติ) | เครื่องเติมอากาศ (ปกติ/ผิดปกติ) | เครื่องกวนผสมน้ำเสีย (ปกติ/ผิดปกติ) | เครื่องกวนผสมสารเคมี (ปกติ/ผิดปกติ) | เครื่องสูบตะกอน (ปกติ/ผิดปกติ) | อื่นๆ (ระบุ) (ปกติ/ผิดปกติ) | | | |
| 1/2/65 | ไม่มี | 38 | 36.1 | ระบาย | ไม่ใช้ | ปกติ | ปกติ | ปกติ | ปกติ | ไม่มี | ปกติ | ไม่มี | ยังไม่สูบ | ไม่มี | [redacted] |
| 2 | ไม่มี | 36 | 34.2 | ระบาย | ไม่ใช้ | ปกติ | ปกติ | ปกติ | ปกติ | ไม่มี | ปกติ | ไม่มี | ยังไม่สูบ | ไม่มี | |
| 3 | ไม่มี | 39 | 37.05 | ระบาย | ไม่ใช้ | ปกติ | ปกติ | ปกติ | ปกติ | ไม่มี | ปกติ | ไม่มี | ยังไม่สูบ | ไม่มี | |
| 4 | ไม่มี | 37 | 35.15 | ระบาย | ไม่ใช้ | ปกติ | ปกติ | ปกติ | ปกติ | ไม่มี | ปกติ | ไม่มี | ยังไม่สูบ | ไม่มี | |
| 5 | ไม่มี | 36 | 34.2 | ระบาย | ไม่ใช้ | ปกติ | ปกติ | ปกติ | ปกติ | ไม่มี | ปกติ | ไม่มี | ยังไม่สูบ | ไม่มี | |
| 6 | ไม่มี | 35 | 33.25 | ระบาย | ไม่ใช้ | ปกติ | ปกติ | ปกติ | ปกติ | ไม่มี | ปกติ | ไม่มี | ยังไม่สูบ | ไม่มี | |
| 7 | ไม่มี | 38 | 36.1 | ระบาย | ไม่ใช้ | ปกติ | ปกติ | ปกติ | ปกติ | ไม่มี | ปกติ | ไม่มี | ยังไม่สูบ | ไม่มี | |
| 8 | ไม่มี | 34 | 32.3 | ระบาย | ไม่ใช้ | ปกติ | ปกติ | ปกติ | ปกติ | ไม่มี | ปกติ | ไม่มี | ยังไม่สูบ | ไม่มี | |
| 9 | ไม่มี | 50 | 47.5 | ระบาย | ไม่ใช้ | ปกติ | ปกติ | ปกติ | ปกติ | ไม่มี | ปกติ | ไม่มี | ยังไม่สูบ | ไม่มี | |
| 10 | ไม่มี | 92 | 87.4 | ระบาย | ไม่ใช้ | ปกติ | ปกติ | ปกติ | ปกติ | ไม่มี | ปกติ | ไม่มี | ยังไม่สูบ | ไม่มี | |
| 11 | ไม่มี | 42 | 39.9 | ระบาย | ไม่ใช้ | ปกติ | ปกติ | ปกติ | ปกติ | ไม่มี | ปกติ | ไม่มี | ยังไม่สูบ | ไม่มี | |
| 12 | ไม่มี | 38 | 36.1 | ระบาย | ไม่ใช้ | ปกติ | ปกติ | ปกติ | ปกติ | ไม่มี | ปกติ | ไม่มี | ยังไม่สูบ | ไม่มี | |
| 13 | ไม่มี | 39 | 37.05 | ระบาย | ไม่ใช้ | ปกติ | ปกติ | ปกติ | ปกติ | ไม่มี | ปกติ | ไม่มี | ยังไม่สูบ | ไม่มี | |
| 14 | ไม่มี | 38 | 36.1 | ระบาย | ไม่ใช้ | ปกติ | ปกติ | ปกติ | ปกติ | ไม่มี | ปกติ | ไม่มี | ยังไม่สูบ | ไม่มี | |
| 15 | ไม่มี | 40 | 38 | ระบาย | ไม่ใช้ | ปกติ | ปกติ | ปกติ | ปกติ | ไม่มี | ปกติ | ไม่มี | ยังไม่สูบ | ไม่มี | |
| | | | | | | | | | | | | | | | |

| วัน เดือน ปี | สถิติและข้อมูลที่เก็บจากแหล่งกำเนิดมลพิษ | | | | | | | | | | | | | | ลายมือชื่อ ผู้บันทึก |
|---|---|---|---|---|---|---|---|---|---|---|---|---|---|---|---|
| | ปริมาณการใช้ไฟฟ้าของระบบบำบัดน้ำเสีย (หน่วย) | ปริมาณน้ำใช้ในทุกกิจกรรมของแหล่งกำเนิดมลพิษ (ลบ.ม.) | ปริมาณน้ำเสียที่เข้าระบบบำบัดน้ำเสีย (หบ.ม.) | การระบายน้ำทิ้งจากระบบบำบัดน้ำเสีย (ระบาย/ไม่ระบาย) | ปริมาณสารเคมีหรือสารสกัดชีวภาพที่ใช้ (ชื่อปริมาณ) (ลิตรหรือกิโลกรัม) | การทำงานของระบบบำบัดน้ำเสีย | | | | | | | ปริมาณตะกอนส่วนเกินที่เกิดขึ้นจากระบบบำบัดน้ำเสียที่นำไปกำจัด (ลบ.ม.) | ปัญหาอุปสรรคและแนวทางแก้ไข | |
| | | | | | | ระบบบำบัดน้ำเสีย (ปกติ/ผิดปกติ) | เครื่องสูบน้ำ (ปกติ/ผิดปกติ) | เครื่องเติมอากาศ (ปกติ/ผิดปกติ) | เครื่องกวน/ผสมน้ำเสีย (ปกติ/ผิดปกติ) | เครื่องกวน/ผสมสารเคมี (ปกติ/ผิดปกติ) | เครื่องสูบตะกอน (ปกติ/ผิดปกติ) | อื่นๆ (ระบุ) (ปกติ/ผิดปกติ) | | | |
| 16 | ไม่มี | 38 | 36.1 | ระบาย | ไม่ใช้ | ปกติ | ปกติ | ปกติ | ปกติ | ไม่มี | ปกติ | ไม่มี | ยังไม่สูบ | ไม่มี | [redacted] |
| 17 | ไม่มี | 39 | 37.05 | ระบาย | ไม่ใช้ | ปกติ | ปกติ | ปกติ | ปกติ | ไม่มี | ปกติ | ไม่มี | ยังไม่สูบ | ไม่มี | |
| 18 | ไม่มี | 55 | 52.25 | ระบาย | ไม่ใช้ | ปกติ | ปกติ | ปกติ | ปกติ | ไม่มี | ปกติ | ไม่มี | ยังไม่สูบ | ไม่มี | |
| 19 | ไม่มี | 76 | 72.2 | ระบาย | ไม่ใช้ | ปกติ | ปกติ | ปกติ | ปกติ | ไม่มี | ปกติ | ไม่มี | ยังไม่สูบ | ไม่มี | |
| 20 | ไม่มี | 6 | 5.7 | ระบาย | ไม่ใช้ | ปกติ | ปกติ | ปกติ | ปกติ | ไม่มี | ปกติ | ไม่มี | ยังไม่สูบ | ไม่มี | |
| 21 | ไม่มี | 41 | 38.95 | ระบาย | ไม่ใช้ | ปกติ | ปกติ | ปกติ | ปกติ | ไม่มี | ปกติ | ไม่มี | ยังไม่สูบ | ไม่มี | |
| 22 | ไม่มี | 40 | 38 | ระบาย | ไม่ใช้ | ปกติ | ปกติ | ปกติ | ปกติ | ไม่มี | ปกติ | ไม่มี | ยังไม่สูบ | ไม่มี | |
| 23 | ไม่มี | 38 | 36.1 | ระบาย | ไม่ใช้ | ปกติ | ปกติ | ปกติ | ปกติ | ไม่มี | ปกติ | ไม่มี | ยังไม่สูบ | ไม่มี | |
| 24 | ไม่มี | 42 | 39.9 | ระบาย | ไม่ใช้ | ปกติ | ปกติ | ปกติ | ปกติ | ไม่มี | ปกติ | ไม่มี | ยังไม่สูบ | ไม่มี | |
| 25 | ไม่มี | 38 | 36.1 | ระบาย | ไม่ใช้ | ปกติ | ปกติ | ปกติ | ปกติ | ไม่มี | ปกติ | ไม่มี | ยังไม่สูบ | ไม่มี | |
| 26 | ไม่มี | 40 | 38 | ระบาย | ไม่ใช้ | ปกติ | ปกติ | ปกติ | ปกติ | ไม่มี | ปกติ | ไม่มี | ยังไม่สูบ | ไม่มี | |
| 27 | ไม่มี | 37 | 35.15 | ระบาย | ไม่ใช้ | ปกติ | ปกติ | ปกติ | ปกติ | ไม่มี | ปกติ | ไม่มี | ยังไม่สูบ | ไม่มี | |
| 28 | ไม่มี | 44 | 41.8 | ระบาย | ไม่ใช้ | ปกติ | ปกติ | ปกติ | ปกติ | ไม่มี | ปกติ | ไม่มี | ยังไม่สูบ | ไม่มี | |
| | | | | | | | | | | | | | | | |

**หมายเหตุ** **๑.ให้กรอกสถิติและข้อมูลเฉพาะในกรณีที่มีสถิติและข้อมูลนั้น ๆ ในแต่ละวัน**

**๒.ในกรณีระบบบำบัดน้ำเสียที่มีการติดตั้งเครื่องตรวจวัดคุณภาพน้ำทิ้งแบบอัตโนมัติให้แนบผลการตรวจวัดคุณภาพน้ำทิ้งทุกวันแยกตามพารามิเตอร์ที่ตรวจวัด และทำการสรุปผลเป็นสถิติและข้อมูลรายเดือน**

ขอรับรองว่าการบันทึกสถิติและข้อมูลตามตารางข้างต้นถูกต้องทุกประการ

.....[redacted]..... เจ้าของหรือผู้ครอบครองแหล่งกำเนิดมลพิษ

(.....ผู้จัดการนิติบุคคลอาคารชุด ดีคอนโด โคโค่...)

.....นาย รัฐโรจน์ ประสานราษฎร์.....ผู้ควบคุมระบบบำบัดน้ำเสีย

(.....หัวหน้าช่างเทคนิค.....)

ใบอนุญาตเลขที่ ..... หมดอายุ .....

ออกให้โดย.....

..... ผู้รับจ้างให้บริการบำบัดน้ำเสีย

(.....)

ใบอนุญาตเลขที่ ..... หมดอายุ .....

ออกให้โดย .....

แบบ ทส. ๒

## รายงานสรุปผลการทำงานของระบบบำบัดน้ำเสีย

**๑. ข้อมูลทั่วไป**

แหล่งกำเนิดมลพิษตั้งอยู่เลขที่ 90 หมู่ที่ 10 ซอย -
ถนน - แขวง/ตำบล วัดประดู่ เขต/อำเภอ เมือง
จังหวัด สุราษฎร์ธานี โทรศัพท์ 077-951151 โทรสาร 077-951153
มี นิติบุคคลอาคารชุด ดีคอนโดโคโค่ เป็นเจ้าของหรือผู้ครอบครองหล่งกำเนิดมลพิษ
ประกอบกิจการประเภท ห้องชุดพักอาศัยเท่านั้น ใบอนุญาตเลขที่
(ถ้ามี) 124/2557 ใบ อ.6 ออกให้โดย หมดอายุ

ในการนี้ขอรายงานสรุปผลการทำงานของระบบบำบัดน้ำเสียของแหล่งกำเนิดมลพิษสำหรับเดือน กุมภาพันธ์ พ.ศ. 2565 ตามที่ได้กำหนดในมาตรา ๘๐ แห่งพระราชบัญญัติส่งเสริมและรักษาคุณภาพสิ่งแวดล้อมแห่งชาติ พ.ศ. ๒๕๓๕ ในฐานะ

..... [redacted] .....เจ้าของหรือผู้ครอบครองแหล่งกำเนิดมลพิษ

(ผู้จัดการนิติบุคคลอาคารชุด ดีคอนโด โคโค่)

.....นายรัฐโรจน์ ประสานราษฎร์..... ผู้ควบคุมระบบบำบัดน้ำเสีย
(หัวหน้าช่างเทคนิค)

ใบอนุญาตเลขที่ ..... หมดอายุ .....
ออกให้โดย .....
..... ผู้รับจ้างให้บริการบำบัดน้ำเสีย
(.....)
ใบอนุญาตเลขที่ ..... หมดอายุ .....
ออกให้โดย .....

**๒. ข้อมูลเกี่ยวกับระบบบำบัดน้ำเสีย และแหล่งรองรับน้ำทิ้ง**

(๑) ประเภท/ชนิดของระบบบำบัดน้ำเสีย .....
ความสามารถในการรองรับน้ำเสียของระบบบำบัดน้ำเสีย 180 ลบ.ม./วัน

(๒) การทำงานของระบบบำบัดน้ำเสีย ☑ แบบต่อเนื่อง 24 ชั่วโมง/วัน
☐ แบบไม่ต่อเนื่อง (ระบุ).....

(๓) อุปกรณ์และเครื่องมือที่ใช้ในระบบบำบัดน้ำเสีย ☑ เครื่องสูบน้ำ ☑ เครื่องเติมอากาศ
☑ เครื่องกวน/ผสมน้ำเสีย ☐ เครื่องกวน/ผสมสารเคมี
☑ เครื่องสูบตะกอน ☐ อื่น ๆ (ระบุ).....

(๔) แหล่งรองรับน้ำทิ้ง (ระบุ) ..... ท่อระบายน้ำเทศบาล ตำบลวัดประดู่

(๕) วิธีจัดการตะกอนที่เกิดขึ้นจากระบบบำบัดน้ำเสียและวิธีการกำจัด ให้ทาง เทศบาลสูบน้ำไปกำจัด.....

**๓. สรุปผลการทำงานของระบบบำบัดน้ำเสียเป็นรายเดือน**

(๑) ปริมาณการใช้ไฟฟ้าของระบบบำบัดน้ำเสีย (หน่วย) ไม่มี
(๒) ปริมาณน้ำใช้ทุกกิจกรรมในแหล่งกำเนิดมลพิษ (ลบ.ม.) รวมทั้งเดือน 1166 หน่วย
(๓) ปริมาณน้ำเสียที่เข้าระบบบำบัดน้ำเสีย (ลบ.ม.) รวมทั้งเดือน 1107.7 หน่วย
(๔) การระบายน้ำทิ้งจากระบบบำบัดน้ำเสีย สูบออกท่อระบายน้ำเทศบาล
(๕) ปริมาณสารเคมีหรือสารสกัดชีวภาพที่ใช้ (ลิตรหรือกิโลกรัม) ไม่มี
(๖) การทำงานของระบบบำบัดน้ำเสียและอุปกรณ์
- ระบบบำบัดน้ำเสีย ☑ ปกติ ☐ ผิดปกติ (ระบุ).....
- เครื่องสูบน้ำ ☑ ปกติ ☐ ผิดปกติ (ระบุ) .....
- เครื่องเติมอากาศ ☑ ปกติ ☐ ผิดปกติ (ระบุ) .....
- เครื่องกวน/ผสมน้ำเสีย ☑ ปกติ ☐ ผิดปกติ (ระบุ) .....
- เครื่องกวน/ผสมสารเคมี ☑ ปกติ ☐ ผิดปกติ (ระบุ) .....
- เครื่องสูบตะกอน ☑ ปกติ ☐ ผิดปกติ (ระบุ).....
- อื่นๆ..... ☐ ปกติ ☐ ผิดปกติ (ระบุ) .....

(๗) ปริมาณตะกอนส่วนเกินจากระบบบำบัดน้ำเสียที่นำไปกำจัด (ลบ.ม.) ไม่มี
(๘) ปัญหา อุปสรรค และแนวทางแก้ไข ไม่มี
.....

**คำเตือน** **๑. เจ้าของหรือผู้ครอบครองแหล่งกำเนิดมลพิษ ผู้ควบคุมระบบบำบัดน้ำเสีย หรือผู้รับจ้างให้บริการบำบัดน้ำเสียผู้ใดไม่จัดเก็บสถิติข้อมูล หรือไม่ทำบันทึกหรือรายงานตามมาตรา ๘๐ ต้องระวางโทษจำคุกไม่เกินหนึ่งเดือน หรือปรับไม่เกินหนึ่งหมื่นบาทหรือทั้งจำทั้งปรับตามมาตรา ๑๐๖**

**๒.ผู้ควบคุมระบบบำบัดน้ำเสียหรือผู้รับจ้างให้บริการบำบัดน้ำเสียผู้ใดทำบันทึกหรือรายงานโดยแสดงข้อความอันเป็นเท็จต้องระวางโทษจำคุกไม่เกินหนึ่งปี หรือปรับไม่เกินหนึ่งแสนบาท หรือทั้งจำทั้งปรับตามมาตรา ๑๐๗**

**แบบ ทส. ๑**

**แบบบันทึกรายละเอียดของสถิติและข้อมูลซึ่งแสดงผลการทำงานของระบบบำบัดน้ำเสีย**
**ของแหล่งกำเนิดมลพิษ**

---

แหล่งกำเนิดมลพิษตั้งอยู่เลขที่ 90 หมู่ที่ 10 ซอย -
ถนน - แขวง/ตำบล วัดประดู่ เขต/อำเภอ เมือง
จังหวัด สุราษฎร์ธานี โทรศัพท์ 077-951151 โทรสาร 077-951153
มี นิติบุคคลอาคารชุด ดีคอนโด โคโก่ เป็นเจ้าของหรือผู้ครอบครองแหล่งกำเนิดมลพิษ ประกอบ
กิจการประเภท ห้องชุดพักอาศัยเท่านั้น ใบอนุญาตเลขที่ (ถ้ามี) 124/2557 ใบ อ.6
ออกให้โดย เทศบาลตำบลวัดประดู่ หมดอายุ ไม่มี

ซึ่งมีแผนผังแสดงการทำงานของระบบบำบัดน้ำเสีย ดังนี้

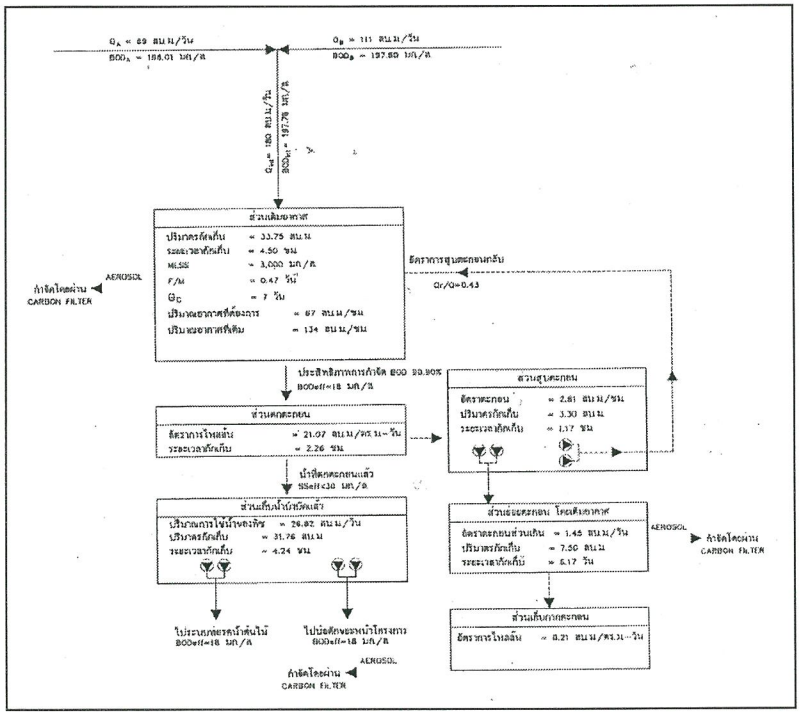


ได้จัดเก็บสถิติและข้อมูลแสดงผลการทำงานของระบบบำบัดน้ำเสียปรากฏตามตาราง ดังนี้

| วัน เดือน ปี | สถิติและข้อมูลที่เก็บจากแหล่งกำเนิดมลพิษ | | | | | | | | | | | | | | ลายมือชื่อ ผู้บันทึก |
|---|---|---|---|---|---|---|---|---|---|---|---|---|---|---|---|
| | ปริมาณการใช้ไฟฟ้าของระบบบำบัดน้ำเสีย (หน่วย) | ปริมาณน้ำใช้ในทุกกิจกรรมของแหล่งกำเนิดมลพิษ (ลบ.ม.) | ปริมาณน้ำเสียที่เข้าระบบบำบัดน้ำเสีย (ลบ.ม.) | การระบายน้ำทิ้งจากระบบบำบัดน้ำเสีย (ระบาย/ไม่ระบาย) | ปริมาณสารเคมีหรือสารสกัดชีวภาพที่ใช้ (ชื่อ/ปริมาณ) (ลิตรหรือกิโลกรัม) | การทำงานของระบบบำบัดน้ำเสีย | | | | | | | ปริมาณตะกอนส่วนเกินที่เกิดขึ้นจากระบบบำบัดน้ำเสียที่นำไปกำจัด (ลบ.ม.) | ปัญหาอุปสรรคและแนวทางแก้ไข | |
| | | | | | | ระบบบำบัดน้ำเสีย (ปกติ/ผิดปกติ) | เครื่องสูบน้ำ (ปกติ/ผิดปกติ) | เครื่องเติมอากาศ (ปกติ/ผิดปกติ) | เครื่องกวนผสมน้ำเสีย (ปกติ/ผิดปกติ) | เครื่องกวนผสมสารเคมี (ปกติ/ผิดปกติ) | เครื่องสูบตะกอน (ปกติ/ผิดปกติ) | อื่นๆ (ระบุ) (ปกติ/ผิดปกติ) | | | |
| 1/03/65 | ไม่มี | 34 | 32.3 | ระบาย | ไม่ใช้ | ปกติ | ปกติ | ปกติ | ปกติ | ไม่มี | ปกติ | ไม่มี | ยังไม่สูบ | ไม่มี | [redacted] |
| 2 | ไม่มี | 43 | 40.85 | ระบาย | ไม่ใช้ | ปกติ | ปกติ | ปกติ | ปกติ | ไม่มี | ปกติ | ไม่มี | ยังไม่สูบ | ไม่มี | [redacted] |
| 3 | ไม่มี | 42 | 39.9 | ระบาย | ไม่ใช้ | ปกติ | ปกติ | ปกติ | ปกติ | ไม่มี | ปกติ | ไม่มี | ยังไม่สูบ | ไม่มี | [redacted] |
| 4 | ไม่มี | 36 | 34.2 | ระบาย | ไม่ใช้ | ปกติ | ปกติ | ปกติ | ปกติ | ไม่มี | ปกติ | ไม่มี | ยังไม่สูบ | ไม่มี | [redacted] |
| 5 | ไม่มี | 40 | 38 | ระบาย | ไม่ใช้ | ปกติ | ปกติ | ปกติ | ปกติ | ไม่มี | ปกติ | ไม่มี | ยังไม่สูบ | ไม่มี | [redacted] |
| 6 | ไม่มี | 40 | 38 | ระบาย | ไม่ใช้ | ปกติ | ปกติ | ปกติ | ปกติ | ไม่มี | ปกติ | ไม่มี | ยังไม่สูบ | ไม่มี | [redacted] |
| 7 | ไม่มี | 38 | 36.1 | ระบาย | ไม่ใช้ | ปกติ | ปกติ | ปกติ | ปกติ | ไม่มี | ปกติ | ไม่มี | ยังไม่สูบ | ไม่มี | [redacted] |
| 8 | ไม่มี | 41 | 38.95 | ระบาย | ไม่ใช้ | ปกติ | ปกติ | ปกติ | ปกติ | ไม่มี | ปกติ | ไม่มี | ยังไม่สูบ | ไม่มี | [redacted] |
| 9 | ไม่มี | 41 | 38.95 | ระบาย | ไม่ใช้ | ปกติ | ปกติ | ปกติ | ปกติ | ไม่มี | ปกติ | ไม่มี | ยังไม่สูบ | ไม่มี | [redacted] |
| 10 | ไม่มี | 41 | 38.95 | ระบาย | ไม่ใช้ | ปกติ | ปกติ | ปกติ | ปกติ | ไม่มี | ปกติ | ไม่มี | ยังไม่สูบ | ไม่มี | [redacted] |
| 11 | ไม่มี | 41 | 38.95 | ระบาย | ไม่ใช้ | ปกติ | ปกติ | ปกติ | ปกติ | ไม่มี | ปกติ | ไม่มี | ยังไม่สูบ | ไม่มี | [redacted] |
| 12 | ไม่มี | 39 | 37.05 | ระบาย | ไม่ใช้ | ปกติ | ปกติ | ปกติ | ปกติ | ไม่มี | ปกติ | ไม่มี | ยังไม่สูบ | ไม่มี | [redacted] |
| 13 | ไม่มี | 40 | 38 | ระบาย | ไม่ใช้ | ปกติ | ปกติ | ปกติ | ปกติ | ไม่มี | ปกติ | ไม่มี | ยังไม่สูบ | ไม่มี | [redacted] |
| 14 | ไม่มี | 38 | 36.1 | ระบาย | ไม่ใช้ | ปกติ | ปกติ | ปกติ | ปกติ | ไม่มี | ปกติ | ไม่มี | ยังไม่สูบ | ไม่มี | [redacted] |
| 15 | ไม่มี | 42 | 39.9 | ระบาย | ไม่ใช้ | ปกติ | ปกติ | ปกติ | ปกติ | ไม่มี | ปกติ | ไม่มี | ยังไม่สูบ | ไม่มี | [redacted] |
| | | | | | | | | | | | | | | | |

| วัน (เดือน ปี | สถิติและข้อมูลที่เก็บจากแหล่งกำเนิดมลพิษ | | | | | | | | | | | | | | | ลายมือชื่อผู้บันทึก |
|---|---|---|---|---|---|---|---|---|---|---|---|---|---|---|---|---|
| | ปริมาณการใช้ไฟฟ้าของระบบบำบัดน้ำเสีย (หน่วย) | ปริมาณน้ำใช้ในทุกกิจกรรมของแหล่งกำเนิดมลพิษ (ลบ.ม.) | ปริมาณน้ำเสียที่เข้าระบบบำบัดน้ำเสีย (ลบ.ม.) | การระบายน้ำทิ้งจากระบบบำบัดน้ำเสีย (ระบาย/ไม่ระบาย) | ปริมาณสารเคมีหรือสารสกัดชีวภาพที่ใช้ (ซื้อ/ปริมาณ) (ลิตรหรือกิโลกรัม) | การทำงานของระบบบำบัดน้ำเสีย | | | | | | | ปริมาณตะกอนส่วนเกินที่เกิดขึ้นจากระบบบำบัดน้ำเสียที่นำไปกำจัด (ลบ.ม.) | ปัญหาอุปสรรคและแนวทางแก้ไข | |
| | | | | | | ระบบบำบัดน้ำเสีย (ปกติ/ผิดปกติ) | เครื่องสูบน้ำ (ปกติ/ผิดปกติ) | เครื่องเติมอากาศ (ปกติ/ผิดปกติ) | เครื่องกวน/ผสมน้ำเสีย (ปกติ/ผิดปกติ) | เครื่องกวน/ผสมสารเคมี (ปกติ/ผิดปกติ) | เครื่องสูบตะกอน (ปกติ/ผิดปกติ) | อื่นๆ (ระบุ) (ปกติ/ผิดปกติ) | | | | |
| 16 | ไม่มี | 41 | 38.95 | ระบาย | ไม่ใช้ | ปกติ | ปกติ | ปกติ | ปกติ | ไม่มี | ปกติ | ไม่มี | ยังไม่สูบ | ไม่มี | | [redacted] |
| 17 | ไม่มี | 40 | 38 | ระบาย | ไม่ใช้ | ปกติ | ปกติ | ปกติ | ปกติ | ไม่มี | ปกติ | ไม่มี | ยังไม่สูบ | ไม่มี | | |
| 18 | ไม่มี | 41 | 38.95 | ระบาย | ไม่ใช้ | ปกติ | ปกติ | ปกติ | ปกติ | ไม่มี | ปกติ | ไม่มี | ยังไม่สูบ | ไม่มี | | |
| 19 | ไม่มี | 43 | 40.85 | ระบาย | ไม่ใช้ | ปกติ | ปกติ | ปกติ | ปกติ | ไม่มี | ปกติ | ไม่มี | ยังไม่สูบ | ไม่มี | | |
| 20 | ไม่มี | 40 | 38 | ระบาย | ไม่ใช้ | ปกติ | ปกติ | ปกติ | ปกติ | ไม่มี | ปกติ | ไม่มี | ยังไม่สูบ | ไม่มี | | |
| 21 | ไม่มี | 39 | 37.05 | ระบาย | ไม่ใช้ | ปกติ | ปกติ | ปกติ | ปกติ | ไม่มี | ปกติ | ไม่มี | ยังไม่สูบ | ไม่มี | | |
| 22 | ไม่มี | 40 | 38 | ระบาย | ไม่ใช้ | ปกติ | ปกติ | ปกติ | ปกติ | ไม่มี | ปกติ | ไม่มี | ยังไม่สูบ | ไม่มี | | |
| 23 | ไม่มี | 43 | 40.85 | ระบาย | ไม่ใช้ | ปกติ | ปกติ | ปกติ | ปกติ | ไม่มี | ปกติ | ไม่มี | ยังไม่สูบ | ไม่มี | | |
| 24 | ไม่มี | 41 | 38.95 | ระบาย | ไม่ใช้ | ปกติ | ปกติ | ปกติ | ปกติ | ไม่มี | ปกติ | ไม่มี | ยังไม่สูบ | ไม่มี | | |
| 25 | ไม่มี | 38 | 36.1 | ระบาย | ไม่ใช้ | ปกติ | ปกติ | ปกติ | ปกติ | ไม่มี | ปกติ | ไม่มี | ยังไม่สูบ | ไม่มี | | |
| 26 | ไม่มี | 38 | 36.1 | ระบาย | ไม่ใช้ | ปกติ | ปกติ | ปกติ | ปกติ | ไม่มี | ปกติ | ไม่มี | ยังไม่สูบ | ไม่มี | | |
| 27 | ไม่มี | 42 | 39.9 | ระบาย | ไม่ใช้ | ปกติ | ปกติ | ปกติ | ปกติ | ไม่มี | ปกติ | ไม่มี | ยังไม่สูบ | ไม่มี | | |
| 28 | ไม่มี | 44 | 41.8 | ระบาย | ไม่ใช้ | ปกติ | ปกติ | ปกติ | ปกติ | ไม่มี | ปกติ | ไม่มี | ยังไม่สูบ | ไม่มี | | |
| 29 | ไม่มี | 38 | 36.1 | ระบาย | ไม่ใช้ | ปกติ | ปกติ | ปกติ | ปกติ | ไม่มี | ปกติ | ไม่มี | ยังไม่สูบ | ไม่มี | | |
| 30 | ไม่มี | 41 | 38.95 | ระบาย | ไม่ใช้ | ปกติ | ปกติ | ปกติ | ปกติ | ไม่มี | ปกติ | ไม่มี | ยังไม่สูบ | ไม่มี | | |
| 31 | ไม่มี | 39 | 37.05 | ระบาย | ไม่ใช้ | ปกติ | ปกติ | ปกติ | ปกติ | ไม่มี | ปกติ | ไม่มี | ยังไม่สูบ | ไม่มี | | |

**หมายเหตุ** **๑.ให้กรอกสถิติและข้อมูลเฉพาะในกรณีที่มีสถิติและข้อมูลนั้น ๆ ในแต่ละวัน**

**๒.ในกรณีระบบบำบัดน้ำเสียที่มีการติดตั้งเครื่องตรวจวัดคุณภาพน้ำทิ้งแบบอัตโนมัติให้แนบผลการตรวจวัดคุณภาพน้ำทิ้งทุกวันแยกตามพารามิเตอร์ที่ตรวจวัด และทำการสรุปผลเป็นสถิติและข้อมูลรายเดือน**

ขอรับรองว่าการบันทึกสถิติและข้อมูลตามตารางข้างต้นถูกต้องทุกประการ

..... [redacted] ..... เจ้าของหรือผู้ครอบครองแหล่งกำเนิดมลพิษ

(.....ผู้จัดการนิติบุคคล ดีคอนโด โคโค่.....)

.....นาย รัฐโรจน์ ประสานราษฎร์.....ผู้ควบคุมระบบบำบัดน้ำเสีย

(.....หัวหน้าช่างเทคนิค.....)

ใบอนุญาตเลขที่ ..... หมดอายุ .....

ออกให้โดย.....

..... ผู้รับจ้างให้บริการบำบัดน้ำเสีย

(.....)

ใบอนุญาตเลขที่ ..... หมดอายุ .....

ออกให้โดย .....

แบบ ทส. ๒

## รายงานสรุปผลการทำงานของระบบบำบัดน้ำเสีย

**๑. ข้อมูลทั่วไป**

แหล่งกำเนิดมลพิษตั้งอยู่เลขที่ 90 หมู่ที่ 10 ซอย -
ถนน - แขวง/ตำบล วัดประดู่ เขต/อำเภอ เมือง
จังหวัด สุราษฎร์ธานี โทรศัพท์ 077-951151 โทรสาร 077-951153
มี นิติบุคคลอาคารชุด ดีคอนโดโคโค่ เป็นเจ้าของหรือผู้ครอบครองแหล่งกำเนิดมลพิษ
ประกอบกิจการประเภท ห้องชุดพักอาศัยเท่านั้น ใบอนุญาตเลขที่
(ถ้ามี) 124/2557 ใบ อ.6 ออกให้โดย ..... หมดอายุ.....

ในการนี้ขอรายงานสรุปผลการทำงานของระบบบำบัดน้ำเสียของแหล่งกำเนิดมลพิษสำหรับเดือน มีนาคม พ.ศ. 2565 ตามที่ได้กำหนดในมาตรา ๘๐ แห่งพระราชบัญญัติส่งเสริมและรักษาคุณภาพสิ่งแวดล้อมแห่งชาติ พ.ศ. ๒๕๓๕ ในฐานะ

.....[redacted].....เจ้าของหรือผู้ครอบครองแหล่งกำเนิดมลพิษ

(ผู้จัดการนิติบุคคล ดีคอนโดโคโค่)

.....นายรัฐโรจน์ ประสานราษฎร์..... ผู้ควบคุมระบบบำบัดน้ำเสีย
(หัวหน้าช่างเทคนิค)

ใบอนุญาตเลขที่ ..... หมดอายุ .....
ออกให้โดย .....
..... ผู้รับจ้างให้บริการบำบัดน้ำเสีย
(.....)
ใบอนุญาตเลขที่ ..... หมดอายุ .....
ออกให้โดย .....

**๒. ข้อมูลเกี่ยวกับระบบบำบัดน้ำเสีย และแหล่งรองรับน้ำทิ้ง**

(๑) ประเภท/ชนิดของระบบบำบัดน้ำเสีย .....
ความสามารถในการรองรับน้ำเสียของระบบบำบัดน้ำเสีย 180 ลบ.ม./วัน

(๒) การทำงานของระบบบำบัดน้ำเสีย ☑ แบบต่อเนื่อง 24 ชั่วโมง/วัน
☐ แบบไม่ต่อเนื่อง (ระบุ).....

(๓) อุปกรณ์และเครื่องมือที่ใช้ในระบบบำบัดน้ำเสีย ☑ เครื่องสูบน้ำ ☑ เครื่องเติมอากาศ
☑ เครื่องกวน/ผสมน้ำเสีย ☐ เครื่องกวน/ผสมสารเคมี
☑ เครื่องสูบตะกอน อื่น ๆ (ระบุ).....

(๔) แหล่งรองรับน้ำทิ้ง (ระบุ) ท่อระบายน้ำเทศบาล ตำบลวัดประดู่

(๕) วิธีจัดการตะกอนที่เกิดขึ้นจากระบบบำบัดน้ำเสียและวิธีการกำจัด ให้ทาง เทศบาลสูบน้ำไปกำจัด

**๓. สรุปผลการทำงานของระบบบำบัดน้ำเสียเป็นรายเดือน**

(๑) ปริมาณการใช้ไฟฟ้าของระบบบำบัดน้ำเสีย (หน่วย) ไม่มี
(๒) ปริมาณน้ำใช้ทุกกิจกรรมในแหล่งกำเนิดมลพิษ (ลบ.ม.)รวมทั้งเดือน 1244 หน่วย
(๓) ปริมาณน้ำเสียที่เข้าระบบบำบัดน้ำเสีย (ลบ.ม.)รวมทั้งเดือน 1181.8 หน่วย
(๔) การระบายน้ำทิ้งจากระบบบำบัดน้ำเสีย สูบออกท่อระบายน้ำเทศบาล
(๕) ปริมาณสารเคมีหรือสารสกัดชีวภาพที่ใช้ (ลิตรหรือกิโลกรัม) ไม่มี
(๖) การทำงานของระบบบำบัดน้ำเสียและอุปกรณ์
- ระบบบำบัดน้ำเสีย ☑ ปกติ ☐ ผิดปกติ (ระบุ).....
- เครื่องสูบน้ำ ☑ ปกติ ☐ ผิดปกติ (ระบุ) .....
- เครื่องเติมอากาศ ☑ ปกติ ☐ ผิดปกติ (ระบุ) .....
- เครื่องกวน/ผสมน้ำเสีย ☑ ปกติ ☐ ผิดปกติ (ระบุ) .....
- เครื่องกวน/ผสมสารเคมี ☑ ปกติ ☐ ผิดปกติ (ระบุ) .....
- เครื่องสูบตะกอน ☑ ปกติ ☐ ผิดปกติ (ระบุ).....
- อื่นๆ..... ☐ ปกติ ☐ ผิดปกติ (ระบุ) .....

(๗) ปริมาณตะกอนส่วนเกินจากระบบบำบัดน้ำเสียที่นำไปกำจัด (ลบ.ม.) ไม่มี
(๘) ปัญหา อุปสรรค และแนวทางแก้ไข ไม่มี

.....

**คำเตือน** **๑. เจ้าของหรือผู้ครอบครองแหล่งกำเนิดมลพิษ ผู้ควบคุมระบบบำบัดน้ำเสีย หรือผู้รับจ้างให้บริการบำบัดน้ำเสียผู้ใดไม่จัดเก็บสถิติข้อมูล หรือไม่ทำบันทึกหรือรายงานตามมาตรา ๘๐ ต้องระวางโทษจำคุกไม่เกินหนึ่งเดือน หรือปรับไม่เกินหนึ่งหมื่นบาทหรือทั้งจำทั้งปรับตามมาตรา ๑๐๖**

**๒.ผู้ควบคุมระบบบำบัดน้ำเสียหรือผู้รับจ้างให้บริการบำบัดน้ำเสียผู้ใดทำบันทึกหรือรายงานโดยแสดงข้อความอันเป็นเท็จต้องระวางโทษจำคุกไม่เกินหนึ่งปี หรือปรับไม่เกินหนึ่งแสนบาท หรือทั้งจำทั้งปรับตามมาตรา ๑๐๗**

แบบ ทส. ๑

## แบบบันทึกรายละเอียดของสถิติและข้อมูลซึ่งแสดงผลการทำงานของระบบบำบัดน้ำเสีย ของแหล่งกำเนิดมลพิษ

---

แหล่งกำเนิดมลพิษตั้งอยู่เลขที่ 90 หมู่ที่ 10 ซอย -

ถนน - แขวง/ตำบล วัดประดู่ เขต/อำเภอ เมือง

จังหวัด สุราษฎร์ธานี โทรศัพท์ 077-951151 โทรสาร 077-951153

มี นิติบุคคลอาคารชุด ดีกอนโด โกโก่ เป็นเจ้าของหรือผู้ครอบครองแหล่งกำเนิดมลพิษ ประกอบกิจการประเภท ห้องชุดพักอาศัยเท่านั้น ใบอนุญาตเลขที่ (ถ้ามี) 124/2557 ใบ อ.6

ออกให้โดย เทศบาลตำบลวัดประดู่ หมดอายุ ไม่มี

ซึ่งมีแผนผังแสดงการทำงานของระบบบำบัดน้ำเสีย ดังนี้

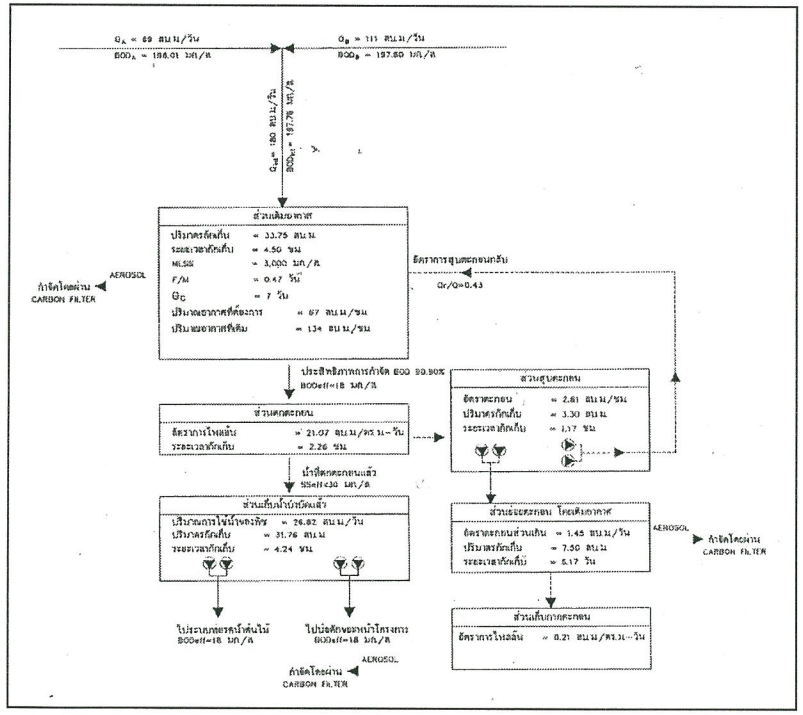


ได้จัดเก็บสถิติและข้อมูลแสดงผลการทำงานของระบบบำบัดน้ำเสียปรากฏตามตาราง ดังนี้

| วัน เดือน ปี | สถิติและข้อมูลที่เก็บจากแหล่งกำเนิดมลพิษ | | | | | | | | | | | | | | ลายมือชื่อผู้บันทึก |
|---|---|---|---|---|---|---|---|---|---|---|---|---|---|---|---|
| | ปริมาณการใช้ไฟฟ้าของระบบบำบัดน้ำเสีย (หน่วย) | ปริมาณน้ำใช้ในทุกกิจกรรมของแหล่งกำเนิดมลพิษ (ลบ.ม.) | ปริมาณน้ำเสียที่เข้าระบบบำบัดน้ำเสีย (ลบ.ม.) | การระบายน้ำทิ้งจากระบบบำบัดน้ำเสีย (ระบาย/ไม่ระบาย) | ปริมาณสารเคมีหรือสารสกัดชีวภาพที่ใช้ (ชื่อ/ปริมาณ) (มิลลิตร/กิโลกรัม) | การทำงานของระบบบำบัดน้ำเสีย | | | | | | | ปริมาณตะกอนส่วนเกินที่เกิดขึ้นจากระบบบำบัดน้ำเสียที่นำไปกำจัด (ลบ.ม.) | ปัญหาอุปสรรคและแนวทางแก้ไข | |
| | | | | | | ระบบบำบัดน้ำเสีย (ปกติ/ผิดปกติ) | เครื่องสูบน้ำ (ปกติ/ผิดปกติ) | เครื่องเติมอากาศ (ปกติ/ผิดปกติ) | เครื่องกวน/ผสมน้ำเสีย (ปกติ/ผิดปกติ) | เครื่องกวน/ผสมสารเคมี (ปกติ/ผิดปกติ) | เครื่องสูบตะกอน (ปกติ/ผิดปกติ) | อื่นๆ (ระบุ) (ปกติ/ผิดปกติ) | | | |
| 1/04/65 | ไม่มี | 46 | 43.7 | ระบาย | ไม่ใช้ | ปกติ | ปกติ | ปกติ | ปกติ | ไม่มี | ปกติ | ไม่มี | ยังไม่สูบ | ไม่มี | [redacted] |
| 2 | ไม่มี | 36 | 34.2 | ระบาย | ไม่ใช้ | ปกติ | ปกติ | ปกติ | ปกติ | ไม่มี | ปกติ | ไม่มี | ยังไม่สูบ | ไม่มี | |
| 3 | ไม่มี | 41 | 38.95 | ระบาย | ไม่ใช้ | ปกติ | ปกติ | ปกติ | ปกติ | ไม่มี | ปกติ | ไม่มี | ยังไม่สูบ | ไม่มี | |
| 4 | ไม่มี | 39 | 37.05 | ระบาย | ไม่ใช้ | ปกติ | ปกติ | ปกติ | ปกติ | ไม่มี | ปกติ | ไม่มี | ยังไม่สูบ | ไม่มี | |
| 5 | ไม่มี | 41 | 38.95 | ระบาย | ไม่ใช้ | ปกติ | ปกติ | ปกติ | ปกติ | ไม่มี | ปกติ | ไม่มี | ยังไม่สูบ | ไม่มี | |
| 6 | ไม่มี | 38 | 36.1 | ระบาย | ไม่ใช้ | ปกติ | ปกติ | ปกติ | ปกติ | ไม่มี | ปกติ | ไม่มี | ยังไม่สูบ | ไม่มี | |
| 7 | ไม่มี | 43 | 40.85 | ระบาย | ไม่ใช้ | ปกติ | ปกติ | ปกติ | ปกติ | ไม่มี | ปกติ | ไม่มี | ยังไม่สูบ | ไม่มี | |
| 8 | ไม่มี | 40 | 38 | ระบาย | ไม่ใช้ | ปกติ | ปกติ | ปกติ | ปกติ | ไม่มี | ปกติ | ไม่มี | ยังไม่สูบ | ไม่มี | |
| 9 | ไม่มี | 37 | 35.15 | ระบาย | ไม่ใช้ | ปกติ | ปกติ | ปกติ | ปกติ | ไม่มี | ปกติ | ไม่มี | ยังไม่สูบ | ไม่มี | |
| 10 | ไม่มี | 42 | 39.9 | ระบาย | ไม่ใช้ | ปกติ | ปกติ | ปกติ | ปกติ | ไม่มี | ปกติ | ไม่มี | ยังไม่สูบ | ไม่มี | |
| 11 | ไม่มี | 35 | 33.25 | ระบาย | ไม่ใช้ | ปกติ | ปกติ | ปกติ | ปกติ | ไม่มี | ปกติ | ไม่มี | ยังไม่สูบ | ไม่มี | |
| 12 | ไม่มี | 37 | 35.15 | ระบาย | ไม่ใช้ | ปกติ | ปกติ | ปกติ | ปกติ | ไม่มี | ปกติ | ไม่มี | ยังไม่สูบ | ไม่มี | |
| 13 | ไม่มี | 36 | 34.2 | ระบาย | ไม่ใช้ | ปกติ | ปกติ | ปกติ | ปกติ | ไม่มี | ปกติ | ไม่มี | ยังไม่สูบ | ไม่มี | |
| 14 | ไม่มี | 36 | 34.2 | ระบาย | ไม่ใช้ | ปกติ | ปกติ | ปกติ | ปกติ | ไม่มี | ปกติ | ไม่มี | ยังไม่สูบ | ไม่มี | |
| 15 | ไม่มี | 35 | 33.25 | ระบาย | ไม่ใช้ | ปกติ | ปกติ | ปกติ | ปกติ | ไม่มี | ปกติ | ไม่มี | ยังไม่สูบ | ไม่มี | |
| | | | | | | | | | | | | | | | |

35.15

| วัน เดือน ปี | สถิติและข้อมูลที่เก็บจากแหล่งกำเนิดมลพิษ | | | | | | | | | | | | | | | |
|---|---|---|---|---|---|---|---|---|---|---|---|---|---|---|---|---|
| | ปริมาณการใช้ไฟฟ้าของระบบบำบัดน้ำเสีย (หน่วย) | ปริมาณน้ำใช้ในทุกกิจกรรมของแหล่งกำเนิดมลพิษ (ลบ.ม.) | ปริมาณน้ำเสียที่เข้าระบบบำบัดน้ำเสีย (ลบ.ม.) | การระบายน้ำทิ้งจากระบบบำบัดน้ำเสีย (ระบาย/ไม่ระบาย) | ปริมาณสารเคมีหรือสารสกัดชีวภาพที่ใช้ (ชื่อ/ปริมาณ) (ลิตรหรือกิโลกรัม) | การทำงานของระบบบำบัดน้ำเสีย | | | | | | | ปริมาณตะกอนส่วนเกินที่เกิดขึ้นจากระบบบำบัดน้ำเสียที่นำไปกำจัด (ลบ.ม.) | ปัญหาอุปสรรคและแนวทางแก้ไข | ลายมือชื่อผู้บันทึก |
| | | | | | | ระบบบำบัดน้ำเสีย (ปกติ/ผิดปกติ) | เครื่องสูบน้ำ (ปกติ/ผิดปกติ) | เครื่องเติมอากาศ (ปกติ/ผิดปกติ) | เครื่องกวน/ผสมน้ำเสีย (ปกติ/ผิดปกติ) | เครื่องกวน/ผสมสารเคมี (ปกติ/ผิดปกติ) | เครื่องสูบตะกอน (ปกติ/ผิดปกติ) | อื่นๆ (ระบุ) (ปกติ/ผิดปกติ) | | | |
| 16 | ไม่มี | 37 | 35.15 | ระบาย | ไม่ใช้ | ปกติ | ปกติ | ปกติ | ปกติ | ไม่มี | ปกติ | ไม่มี | ยังไม่สูบ | ไม่มี | [redacted] |
| 17 | ไม่มี | 37 | 35.15 | ระบาย | ไม่ใช้ | ปกติ | ปกติ | ปกติ | ปกติ | ไม่มี | ปกติ | ไม่มี | ยังไม่สูบ | ไม่มี | |
| 18 | ไม่มี | 39 | 37.05 | ระบาย | ไม่ใช้ | ปกติ | ปกติ | ปกติ | ปกติ | ไม่มี | ปกติ | ไม่มี | ยังไม่สูบ | ไม่มี | |
| 19 | ไม่มี | 41 | 38.95 | ระบาย | ไม่ใช้ | ปกติ | ปกติ | ปกติ | ปกติ | ไม่มี | ปกติ | ไม่มี | ยังไม่สูบ | ไม่มี | |
| 20 | ไม่มี | 36 | 34.2 | ระบาย | ไม่ใช้ | ปกติ | ปกติ | ปกติ | ปกติ | ไม่มี | ปกติ | ไม่มี | ยังไม่สูบ | ไม่มี | |
| 21 | ไม่มี | 37 | 35.15 | ระบาย | ไม่ใช้ | ปกติ | ปกติ | ปกติ | ปกติ | ไม่มี | ปกติ | ไม่มี | ยังไม่สูบ | ไม่มี | |
| 22 | ไม่มี | 35 | 33.25 | ระบาย | ไม่ใช้ | ปกติ | ปกติ | ปกติ | ปกติ | ไม่มี | ปกติ | ไม่มี | ยังไม่สูบ | ไม่มี | |
| 23 | ไม่มี | 38 | 36.1 | ระบาย | ไม่ใช้ | ปกติ | ปกติ | ปกติ | ปกติ | ไม่มี | ปกติ | ไม่มี | ยังไม่สูบ | ไม่มี | |
| 24 | ไม่มี | 36 | 34.2 | ระบาย | ไม่ใช้ | ปกติ | ปกติ | ปกติ | ปกติ | ไม่มี | ปกติ | ไม่มี | ยังไม่สูบ | ไม่มี | |
| 25 | ไม่มี | 36 | 34.2 | ระบาย | ไม่ใช้ | ปกติ | ปกติ | ปกติ | ปกติ | ไม่มี | ปกติ | ไม่มี | ยังไม่สูบ | ไม่มี | |
| 26 | ไม่มี | 45 | 42.75 | ระบาย | ไม่ใช้ | ปกติ | ปกติ | ปกติ | ปกติ | ไม่มี | ปกติ | ไม่มี | ยังไม่สูบ | ไม่มี | |
| 27 | ไม่มี | 42 | 39.9 | ระบาย | ไม่ใช้ | ปกติ | ปกติ | ปกติ | ปกติ | ไม่มี | ปกติ | ไม่มี | ยังไม่สูบ | ไม่มี | |
| 28 | ไม่มี | 22 | 20.9 | ระบาย | ไม่ใช้ | ปกติ | ปกติ | ปกติ | ปกติ | ไม่มี | ปกติ | ไม่มี | ยังไม่สูบ | ไม่มี | |

| วัน เดือน ปี | สถิติและข้อมูลที่เก็บจากแหล่งกำเนิดมลพิษ | | | | | | | | | | | | | | ลายมือชื่อผู้บันทึก |
|---|---|---|---|---|---|---|---|---|---|---|---|---|---|---|---|
| | ปริมาณการใช้ไฟฟ้าของระบบบำบัดน้ำเสีย (หน่วย) | ปริมาณน้ำใช้ในทุกกิจกรรมของแหล่งกำเนิดมลพิษ (ลบ.ม.) | ปริมาณน้ำเสียที่เข้าระบบบำบัดน้ำเสีย (ลบ.ม.) | การระบายน้ำทิ้งจากระบบบำบัดน้ำเสีย (ระบาย/ไม่ระบาย) | ปริมาณสารเคมีหรือสารสกัดชีวภาพที่ใช้ (ชื่อ/ปริมาณ) (ลิตรหรือกิโลกรัม) | การทำงานของระบบบำบัดน้ำเสีย | | | | | | | ปริมาณตะกอนส่วนเกินที่เกิดขึ้นจากระบบบำบัดน้ำเสียที่นำไปกำจัด (ลบ.ม.) | ปัญหาอุปสรรคและแนวทางแก้ไข | |
| | | | | | | ระบบบำบัดน้ำเสีย (ปกติ/ผิดปกติ) | เครื่องสูบน้ำ (ปกติ/ผิดปกติ) | เครื่องเติมอากาศ (ปกติ/ผิดปกติ) | เครื่องกวน/ผสมน้ำเสีย (ปกติ/ผิดปกติ) | เครื่องกวน/ผสมสารเคมี (ปกติ/ผิดปกติ) | เครื่องสูบตะกอน (ปกติ/ผิดปกติ) | อื่นๆ (ระบุ) (ปกติ/ผิดปกติ) | | | |
| 16 | ไม่มี | 37 | 35.15 | ระบาย | ไม่ใช้ | ปกติ | ปกติ | ปกติ | ปกติ | ไม่มี | ปกติ | ไม่มี | ยังไม่สูบ | ไม่มี | [redacted] |
| 29 | ไม่มี | 22 | 20.9 | ระบาย | ไม่ใช้ | ปกติ | ปกติ | ปกติ | ปกติ | ไม่มี | ปกติ | ไม่มี | ยังไม่สูบ | ไม่มี | |
| 30 | ไม่มี | 23 | 21.85 | ระบาย | ไม่ใช้ | ปกติ | ปกติ | ปกติ | ปกติ | ไม่มี | ปกติ | ไม่มี | ยังไม่สูบ | ไม่มี | |
| | | | | | | | | | | | | | | | |

**หมายเหตุ** **๑.ให้กรอกสถิติและข้อมูลเฉพาะในกรณีที่มีสถิติและข้อมูลนั้น ๆ ในแต่ละวัน**
**๒.ในกรณีระบบบำบัดน้ำเสียที่มีการติดตั้งเครื่องตรวจวัดคุณภาพน้ำทิ้งแบบอัตโนมัติให้แนบผลการตรวจวัดคุณภาพน้ำทิ้งทุกวันแยกตามพารามิเตอร์ที่ตรวจวัด และทำการสรุปผลเป็นสถิติและข้อมูลรายเดือน**

ขอรับรองว่าการบันทึกสถิติและข้อมูลตามตารางข้างต้นถูกต้องทุกประการ

..... [redacted] ..... เจ้าของหรือผู้ครอบครองแหล่งกำเนิดมลพิษ

( ผู้จัดการนิติบุคคล ดีคอนโด โคโค่ )

นายมงคล สุริยาวงษ์ ผู้ควบคุมระบบบำบัดน้ำเสีย
(หัวหน้าช่างเทคนิค)

ใบอนุญาตเลขที่ ..... หมดอายุ .....
ออกให้โดย.....
..... ผู้รับจ้างให้บริการบำบัดน้ำเสีย
(.....)
ใบอนุญาตเลขที่ ..... หมดอายุ .....
ออกให้โดย .....

**แบบ ทส. ๒**

**รายงานสรุปผลการทำงานของระบบบำบัดน้ำเสีย**

**๑. ข้อมูลทั่วไป**

แหล่งกำเนิดมลพิษตั้งอยู่เลขที่ 90 หมู่ที่ 10 ซอย -
ถนน - แขวง/ตำบล วัดประดู่ เขต/อำเภอ เมือง
จังหวัด สุราษฎร์ธานี โทรศัพท์ 077-951151 โทรสาร 077-951153
มี นิติบุคคลอาคารชุด ดีคอนโดโคโค่ เป็นเจ้าของหรือผู้ครอบครองแหล่งกำเนิดมลพิษ
ประกอบกิจการประเภท ห้องชุดพักอาศัยเท่านั้น ใบอนุญาตเลขที่
(ถ้ามี) 124/2557 ใบ อ.6 ออกให้โดย ..... หมดอายุ.....

ในการนี้ขอรายงานสรุปผลการทำงานของระบบบำบัดน้ำเสียของแหล่งกำเนิดมลพิษสำหรับเดือน เมษายน พ.ศ. 2565 ตามที่ได้กำหนดในมาตรา ๘๐ แห่งพระราชบัญญัติส่งเสริมและรักษาคุณภาพสิ่งแวดล้อมแห่งชาติ พ.ศ. ๒๕๓๕ ในฐานะ

..... [redacted] .....เจ้าของหรือผู้ครอบครองแหล่งกำเนิดมลพิษ

( ผู้จัดการนิติบุคคล ดีคอนโดโคโค่ )

.....นายมงคล สุริยาวงษ์..... ผู้ควบคุมระบบบำบัดน้ำเสีย
( หัวหน้าช่างเทคนิค )

ใบอนุญาตเลขที่ ..... หมดอายุ .....
ออกให้โดย .....
..... ผู้รับจ้างให้บริการบำบัดน้ำเสีย
(.....)
ใบอนุญาตเลขที่ ..... หมดอายุ .....
ออกให้โดย .....

**๒. ข้อมูลเกี่ยวกับระบบบำบัดน้ำเสีย และแหล่งรองรับน้ำทิ้ง**

(๑) ประเภท/ชนิดของระบบบำบัดน้ำเสีย .....
ความสามารถในการรองรับน้ำเสียของระบบบำบัดน้ำเสีย 180 ลบ.ม./วัน

(๒) การทำงานของระบบบำบัดน้ำเสีย ☑ แบบต่อเนื่อง 24 ชั่วโมง/วัน
☐ แบบไม่ต่อเนื่อง (ระบุ).....

(๓) อุปกรณ์และเครื่องมือที่ใช้ในระบบบำบัดน้ำเสีย ☑ เครื่องสูบน้ำ ☑ เครื่องเติมอากาศ
☑ เครื่องกวน/ผสมน้ำเสีย ☐ เครื่องกวน/ผสมสารเคมี
☑ เครื่องสูบตะกอน ☐ อื่น ๆ (ระบุ).....

(๔) แหล่งรองรับน้ำทิ้ง (ระบุ) . ท่อระบายน้ำเทศบาล ตำบลวัดประดู่

(๕) วิธีจัดการตะกอนที่เกิดขึ้นจากระบบบำบัดน้ำเสียและวิธีการกำจัด ให้ทาง เทศบาลสูบน้ำไปกำจัด

**๓. สรุปผลการทำงานของระบบบำบัดน้ำเสียเป็นรายเดือน**

(๑) ปริมาณการใช้ไฟฟ้าของระบบบำบัดน้ำเสีย (หน่วย) ไม่มี

(๒) ปริมาณน้ำใช้ทุกกิจกรรมในแหล่งกำเนิดมลพิษ (ลบ.ม.)รวมทั้งเดือน 1108 หน่วย

(๓) ปริมาณน้ำเสียที่เข้าระบบบำบัดน้ำเสีย (ลบ.ม.)รวมทั้งเดือน 1052.6 หน่วย

(๔) การระบายน้ำทิ้งจากระบบบำบัดน้ำเสีย สูบออกท่อระบายน้ำเทศบาล

(๕) ปริมาณสารเคมีหรือสารสกัดชีวภาพที่ใช้ (ลิตรหรือกิโลกรัม) ไม่มี

(๖) การทำงานของระบบบำบัดน้ำเสียและอุปกรณ์

- ระบบบำบัดน้ำเสีย☑ ปกติ ☐ ผิดปกติ (ระบุ)
- เครื่องสูบน้ำ☑ ปกติ ☐ ผิดปกติ (ระบุ)
- เครื่องเติมอากาศ☑ ปกติ ☐ ผิดปกติ (ระบุ)
- เครื่องกวน/ผสมน้ำเสีย ☑ปกติ ☐ ผิดปกติ (ระบุ)
- เครื่องกวน/ผสมสารเคมี☑ ปกติ ☐ ผิดปกติ (ระบุ)
- เครื่องสูบตะกอน ☑ ปกติ ☐ ผิดปกติ (ระบุ)
- อื่นๆ ☐ ปกติ ☐ ผิดปกติ (ระบุ)

(๗) ปริมาณตะกอนส่วนเกินจากระบบบำบัดน้ำเสียที่นำไปกำจัด (ลบ.ม.) ไม่มี

(๘) ปัญหา อุปสรรค และแนวทางแก้ไข ไม่มี

---

**คำเตือน** **๑. เจ้าของหรือผู้ครอบครองแหล่งกำเนิดมลพิษ ผู้ควบคุมระบบบำบัดน้ำเสีย หรือผู้รับจ้างให้บริการบำบัดน้ำเสียผู้ใดไม่จัดเก็บสถิติข้อมูล หรือไม่ทำบันทึกหรือรายงานตามมาตรา ๘๐ ต้องระวางโทษจำคุกไม่เกินหนึ่งเดือน หรือปรับไม่เกินหนึ่งหมื่นบาทหรือทั้งจำทั้งปรับตามมาตรา ๑๐๖**

**๒.ผู้ควบคุมระบบบำบัดน้ำเสียหรือผู้รับจ้างให้บริการบำบัดน้ำเสียผู้ใดทำบันทึกหรือรายงานโดยแสดงข้อความอันเป็นเท็จต้องระวางโทษจำคุกไม่เกินหนึ่งปี หรือปรับไม่เกินหนึ่งแสนบาท หรือทั้งจำทั้งปรับตามมาตรา ๑๐๗**

แบบ ทส. ๑

## แบบบันทึกรายละเอียดของสถิติและข้อมูลซึ่งแสดงผลการทำงานของระบบบำบัดน้ำเสียของแหล่งกำเนิดมลพิษ

แหล่งกำเนิดมลพิษตั้งอยู่เลขที่ 90 หมู่ที่ 10 ซอย -
ถนน - แขวง/ตำบล วัดประดู่ เขต/อำเภอ เมือง
จังหวัด สุราษฎร์ธานี โทรศัพท์ 077-951151 โทรสาร 077-951153
มี นิติบุคคลอาคารชุด คิดอนโด โกโก้ เป็นเจ้าของหรือผู้ครอบครองแหล่งกำเนิดมลพิษ ประกอบกิจการประเภท ห้องชุดพักอาศัยเท่านั้น ใบอนุญาตเลขที่ (ถ้ามี) 124/2557 ใบ อ.6
ออกให้โดย เทศบาลตำบลวัดประดู่ หมดอายุ ไม่มี
ซึ่งมีแผนผังแสดงการทำงานของระบบบำบัดน้ำเสีย ดังนี้

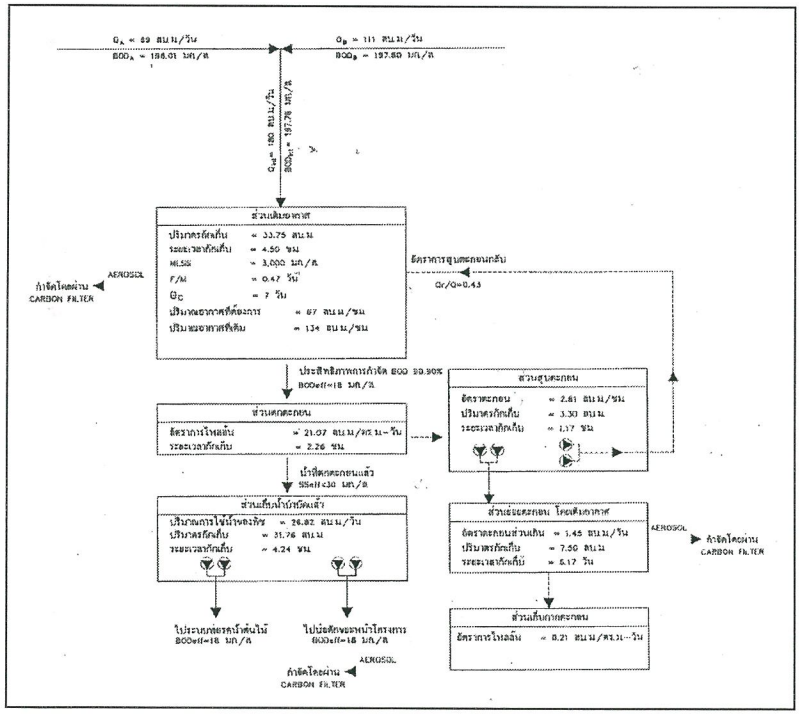


ได้จัดเก็บสถิติและข้อมูลแสดงผลการทำงานของระบบบำบัดน้ำเสียปรากฏดามตาราง ดังนี้

| วัน เดือน ปี | สถิติและข้อมูลที่เก็บจากแหล่งกำเนิดมลพิษ | | | | | | | | | | | | | | |
|---|---|---|---|---|---|---|---|---|---|---|---|---|---|---|---|
| | ปริมาณการใช้ไฟฟ้าของระบบบำบัดน้ำเสีย (หน่วย) | ปริมาณน้ำใช้ในทุกกิจกรรมของแหล่งกำเนิดมลพิษ (ลบ.ม.) | ปริมาณน้ำเสียที่เข้าระบบบำบัดน้ำเสีย (ลบ.ม.) | การระบายน้ำทิ้งจากระบบบำบัดน้ำเสีย (ระบาย/ไม่ระบาย) | ปริมาณสารเคมีหรือสารสกัดชีวภาพที่ใช้ (ชื่อ/ปริมาณ) (ลิตร/หรือกิโลกรัม) | การทำงานของระบบบำบัดน้ำเสีย | | | | | | | ปริมาณตะกอนส่วนเกินที่เกิดขึ้นจากระบบบำบัดน้ำเสียที่นำไปกำจัด (ลบ.ม.) | ปัญหาอุปสรรคและแนวทางแก้ไข | ลายมือผู้บำ |
| | | | | | | ระบบบำบัดน้ำเสีย (ปกติ/ผิดปกติ) | เครื่องสูบน้ำ (ปกติ/ผิดปกติ) | เครื่องเติมอากาศ (ปกติ/ผิดปกติ) | เครื่องกวน/ผสมน้ำเสีย (ปกติ/ผิดปกติ) | เครื่องกวน/ผสมสารเคมี (ปกติ/ผิดปกติ) | เครื่องสูบตะกอน (ปกติ/ผิดปกติ) | อื่นๆ (ระบุ) (ปกติ/ผิดปกติ) | | | |
| 1/05/65 | ไม่มี | 14 | 13.3 | ระบาย | ไม่ใช้ | ปกติ | ปกติ | ปกติ | ปกติ | ไม่มี | ปกติ | ไม่มี | ยังไม่สูบ | ไม่มี | [redacted] |
| 2 | ไม่มี | 11 | 10.45 | ระบาย | ไม่ใช้ | ปกติ | ปกติ | ปกติ | ปกติ | ไม่มี | ปกติ | ไม่มี | ยังไม่สูบ | ไม่มี | |
| 3 | ไม่มี | 16 | 15.2 | ระบาย | ไม่ใช้ | ปกติ | ปกติ | ปกติ | ปกติ | ไม่มี | ปกติ | ไม่มี | ยังไม่สูบ | ไม่มี | |
| 4 | ไม่มี | 16 | 15.2 | ระบาย | ไม่ใช้ | ปกติ | ปกติ | ปกติ | ปกติ | ไม่มี | ปกติ | ไม่มี | ยังไม่สูบ | ไม่มี | |
| 5 | ไม่มี | 16 | 15.2 | ระบาย | ไม่ใช้ | ปกติ | ปกติ | ปกติ | ปกติ | ไม่มี | ปกติ | ไม่มี | ยังไม่สูบ | ไม่มี | |
| 6 | ไม่มี | 13 | 12.35 | ระบาย | ไม่ใช้ | ปกติ | ปกติ | ปกติ | ปกติ | ไม่มี | ปกติ | ไม่มี | ยังไม่สูบ | ไม่มี | |
| 7 | ไม่มี | 21 | 19.95 | ระบาย | ไม่ใช้ | ปกติ | ปกติ | ปกติ | ปกติ | ไม่มี | ปกติ | ไม่มี | ยังไม่สูบ | ไม่มี | |
| 8 | ไม่มี | 39 | 37.05 | ระบาย | ไม่ใช้ | ปกติ | ปกติ | ปกติ | ปกติ | ไม่มี | ปกติ | ไม่มี | ยังไม่สูบ | ไม่มี | |
| 9 | ไม่มี | 25 | 23.75 | ระบาย | ไม่ใช้ | ปกติ | ปกติ | ปกติ | ปกติ | ไม่มี | ปกติ | ไม่มี | ยังไม่สูบ | ไม่มี | |
| 10 | ไม่มี | 52 | 49.4 | ระบาย | ไม่ใช้ | ปกติ | ปกติ | ปกติ | ปกติ | ไม่มี | ปกติ | ไม่มี | ยังไม่สูบ | ไม่มี | |
| 11 | ไม่มี | 32 | 30.4 | ระบาย | ไม่ใช้ | ปกติ | ปกติ | ปกติ | ปกติ | ไม่มี | ปกติ | ไม่มี | ยังไม่สูบ | ไม่มี | |
| 12 | ไม่มี | 21 | 19.95 | ระบาย | ไม่ใช้ | ปกติ | ปกติ | ปกติ | ปกติ | ไม่มี | ปกติ | ไม่มี | ยังไม่สูบ | ไม่มี | |
| 13 | ไม่มี | 36 | 34.2 | ระบาย | ไม่ใช้ | ปกติ | ปกติ | ปกติ | ปกติ | ไม่มี | ปกติ | ไม่มี | ยังไม่สูบ | ไม่มี | |
| 14 | ไม่มี | 85 | 80.75 | ระบาย | ไม่ใช้ | ปกติ | ปกติ | ปกติ | ปกติ | ไม่มี | ปกติ | ไม่มี | ยังไม่สูบ | ไม่มี | |
| 15 | ไม่มี | 14 | 13.3 | ระบาย | ไม่ใช้ | ปกติ | ปกติ | ปกติ | ปกติ | ไม่มี | ปกติ | ไม่มี | ยังไม่สูบ | ไม่มี | |
| | | | | | | | | | | | | | | | |

| วัน เดือน ปี | สถิติและข้อมูลที่เก็บจากแหล่งกำเนิดมลพิษ | | | | | | | | | | | | | | | |
|---|---|---|---|---|---|---|---|---|---|---|---|---|---|---|---|---|
| | ปริมาณการใช้ไฟฟ้าของระบบบำบัดน้ำเสีย (หน่วย) | ปริมาณน้ำใช้ในทุกกิจกรรมของแหล่งกำเนิดมลพิษ (ลบ.ม.) | ปริมาณน้ำเสียที่เข้าระบบบำบัดน้ำเสีย (ลบ.ม.) | การระบายน้ำทิ้งจากระบบบำบัดน้ำเสีย (ระบาย/ไม่ระบาย) | ปริมาณสารเคมีหรือสารสกัดชีวภาพที่ใช้ (ชื่อ/ปริมาณ) (ลิตรหรือกิโลกรัม) | การทำงานของระบบบำบัดน้ำเสีย | | | | | | | ปริมาณตะกอนส่วนเกินที่เกิดขึ้นจากระบบบำบัดน้ำเสียที่นำไปกำจัด (ลบ.ม.) | ปัญหาอุปสรรคและแนวทางแก้ไข | ลายมือชื่อผู้บันทึก |
| | | | | | | ระบบบำบัดน้ำเสีย (ปกติ/ผิดปกติ) | เครื่องสูบน้ำ (ปกติ/ผิดปกติ) | เครื่องเติมอากาศ (ปกติ/ผิดปกติ) | เครื่องกวน/ผสมน้ำเสีย (ปกติ/ผิดปกติ) | เครื่องกวน/ผสมสารเคมี (ปกติ/ผิดปกติ) | เครื่องสูบตะกอน (ปกติ/ผิดปกติ) | อื่นๆ (ระบุ) (ปกติ/ผิดปกติ) | | | |
| 16 | ไม่มี | 14 | 13.3 | ระบาย | ไม่ใช้ | ปกติ | ปกติ | ปกติ | ปกติ | ไม่มี | ปกติ | ไม่มี | ยังไม่สูบ | ไม่มี | [redacted] |
| 17 | ไม่มี | 22 | 20.09 | ระบาย | ไม่ใช้ | ปกติ | ปกติ | ปกติ | ปกติ | ไม่มี | ปกติ | ไม่มี | ยังไม่สูบ | ไม่มี | |
| 18 | ไม่มี | 22 | 20.09 | ระบาย | ไม่ใช้ | ปกติ | ปกติ | ปกติ | ปกติ | ไม่มี | ปกติ | ไม่มี | ยังไม่สูบ | ไม่มี | |
| 19 | ไม่มี | 24 | 22.8 | ระบาย | ไม่ใช้ | ปกติ | ปกติ | ปกติ | ปกติ | ไม่มี | ปกติ | ไม่มี | ยังไม่สูบ | ไม่มี | |
| 20 | ไม่มี | 23 | 21.85 | ระบาย | ไม่ใช้ | ปกติ | ปกติ | ปกติ | ปกติ | ไม่มี | ปกติ | ไม่มี | ยังไม่สูบ | ไม่มี | |
| 21 | ไม่มี | 47 | 44.65 | ระบาย | ไม่ใช้ | ปกติ | ปกติ | ปกติ | ปกติ | ไม่มี | ปกติ | ไม่มี | ยังไม่สูบ | ไม่มี | |
| 22 | ไม่มี | 26 | 24.7 | ระบาย | ไม่ใช้ | ปกติ | ปกติ | ปกติ | ปกติ | ไม่มี | ปกติ | ไม่มี | ยังไม่สูบ | ไม่มี | |
| 23 | ไม่มี | 30 | 28.5 | ระบาย | ไม่ใช้ | ปกติ | ปกติ | ปกติ | ปกติ | ไม่มี | ปกติ | ไม่มี | ยังไม่สูบ | ไม่มี | |
| 24 | ไม่มี | 30 | 28.5 | ระบาย | ไม่ใช้ | ปกติ | ปกติ | ปกติ | ปกติ | ไม่มี | ปกติ | ไม่มี | ยังไม่สูบ | ไม่มี | |
| 25 | ไม่มี | 27 | 25.65 | ระบาย | ไม่ใช้ | ปกติ | ปกติ | ปกติ | ปกติ | ไม่มี | ปกติ | ไม่มี | ยังไม่สูบ | ไม่มี | |
| 26 | ไม่มี | 28 | 26.6 | ระบาย | ไม่ใช้ | ปกติ | ปกติ | ปกติ | ปกติ | ไม่มี | ปกติ | ไม่มี | ยังไม่สูบ | ไม่มี | |
| 27 | ไม่มี | 26 | 24.7 | ระบาย | ไม่ใช้ | ปกติ | ปกติ | ปกติ | ปกติ | ไม่มี | ปกติ | ไม่มี | ยังไม่สูบ | ไม่มี | |
| 28 | ไม่มี | 30 | 28.5 | ระบาย | ไม่ใช้ | ปกติ | ปกติ | ปกติ | ปกติ | ไม่มี | ปกติ | ไม่มี | ยังไม่สูบ | ไม่มี | |

| วัน เดือน ปี | สถิติและข้อมูลที่เก็บจากแหล่งกำเนิดมลพิษ | | | | | | | | | | | | | | |
|---|---|---|---|---|---|---|---|---|---|---|---|---|---|---|---|
| | ปริมาณการใช้ไฟฟ้าของระบบบำบัดน้ำเสีย (หน่วย) | ปริมาณน้ำใช้ในทุกกิจกรรมของแหล่งกำเนิดมลพิษ (ลบ.ม.) | ปริมาณน้ำเสียที่เข้าระบบบำบัดน้ำเสีย (ลบ.ม.) | การระบายน้ำทิ้งจากระบบบำบัดน้ำเสีย (ระบาย/ไม่ระบาย) | ปริมาณสารเคมีหรือสารสกัดชีวภาพที่ใช้ (ชื่อ/ปริมาณ) (ลิตรหรือกิโลกรัม) | การทำงานของระบบบำบัดน้ำเสีย | | | | | | | ปริมาณตะกอนส่วนเกินที่เกิดขึ้นจากระบบบำบัดน้ำเสียที่นำไปกำจัด (ลบ.ม.) | ปัญหาอุปสรรคและแนวทางแก้ไข | ลายมือชื่อผู้บันทึก |
| | | | | | | ระบบบำบัดน้ำเสีย (ปกติ/ผิดปกติ) | เครื่องสูบน้ำ (ปกติ/ผิดปกติ) | เครื่องเติมอากาศ (ปกติ/ผิดปกติ) | เครื่องกวน/ผสมน้ำเสีย (ปกติ/ผิดปกติ) | เครื่องกวน/ผสมสารเคมี (ปกติ/ผิดปกติ) | เครื่องสูบตะกอน (ปกติ/ผิดปกติ) | อื่นๆ (ระบุ) (ปกติ/ผิดปกติ) | | | |
| 16 | ไม่มี | 14 | 13.3 | ระบาย | ไม่ใช้ | ปกติ | ปกติ | ปกติ | ปกติ | ไม่มี | ปกติ | ไม่มี | ยังไม่สูบ | ไม่มี | [redacted] |
| 29 | ไม่มี | 35 | 33.25 | ระบาย | ไม่ใช้ | ปกติ | ปกติ | ปกติ | ปกติ | ไม่มี | ปกติ | ไม่มี | ยังไม่สูบ | ไม่มี | |
| 30 | ไม่มี | 31 | 29.45 | ระบาย | ไม่ใช้ | ปกติ | ปกติ | ปกติ | ปกติ | ไม่มี | ปกติ | ไม่มี | ยังไม่สูบ | ไม่มี | |
| 31 | ไม่มี | 27 | 25.65 | ระบาย | ไม่ใช้ | ปกติ | ปกติ | ปกติ | ปกติ | ปกติ | ปกติ | ไม่มี | ยังไม่สูบ | ไม่มี | |

หมายเหตุ ๑.ให้กรอกสถิติและข้อมูลเฉพาะในกรณีที่มีสถิติและข้อมูลนั้น ๆ ในแต่ละวัน

๒.ในกรณีระบบบำบัดน้ำเสียที่มีการติดตั้งเครื่องตรวจวัดคุณภาพน้ำทิ้งแบบอัตโนมัติให้แนบผลการตรวจวัดคุณภาพน้ำทิ้งทุกวันแยกตามพารามิเตอร์ที่ตรวจวัด และทำการสรุปผลเป็นสถิติและข้อมูลรายเดือน

ขอรับรองว่าการบันทึกสถิติและข้อมูลตามตารางข้างต้นถูกต้องทุกประการ

.....[redacted]..... เจ้าของหรือผู้ครอบครองแหล่งกำเนิดมลพิษ

(.....ผู้จัดการนิติบุคคล ดีคอนโด โคโค่.....)

.....นาย มงคล สุริยาวงษ์.....ผู้ควบคุมระบบบำบัดน้ำเสีย

(.....หัวหน้าช่างเทคนิค.....)

ใบอนุญาตเลขที่ ..... หมดอายุ .....

ออกให้โดย.....

..... ผู้รับจ้างให้บริการบำบัดน้ำเสีย

(.....)

ใบอนุญาตเลขที่ ..... หมดอายุ .....

ออกให้โดย .....

แบบ ทส. ๒

## รายงานสรุปผลการทำงานของระบบบำบัดน้ำเสีย

### ๑. ข้อมูลทั่วไป

แหล่งกำเนิดมลพิษตั้งอยู่เลขที่ 90 หมู่ที่ 10 ซอย -

ถนน - แขวง/ตำบล วัดประดู่ เขต/อำเภอ เมือง

จังหวัด สุราษฎร์ธานี โทรศัพท์ 077-951151 โทรสาร 077-951153

มี นิติบุคคลอาคารชุด ดีคอนโดโคโค่ เป็นเจ้าของหรือผู้ครอบครองหล่งกำเนิดมลพิษ

ประกอบกิจการประเภท ห้องชุดพักอาศัยเท่านั้น ใบอนุญาตเลขที่

(ถ้ามี) 124/2557 ใบ อ.6 ออกให้โดย ..... หมดอายุ.....

ในการนี้ขอรายงานสรุปผลการทำงานของระบบบำบัดน้ำเสียของแหล่งกำเนิดมลพิษสำหรับเดือน พฤษภาคม พ.ศ. 2565 ตามที่ได้กำหนดในมาตรา ๘๐ แห่งพระราชบัญญัติส่งเสริมและรักษาคุณภาพสิ่งแวดล้อมแห่งชาติ พ.ศ. ๒๕๓๕ ในฐานะ

.....[redacted].....เจ้าของหรือผู้ครอบครองแหล่งกำเนิดมลพิษ

(ผู้จัดการนิติบุคคล ดีคอนโดโคโค่)

.....นายมงคล สุริยาวงษ์..... ผู้ควบคุมระบบบำบัดน้ำเสีย

(หัวหน้าช่างเทคนิค)

ใบอนุญาตเลขที่ ..... หมดอายุ .....

ออกให้โดย .....

..... ผู้รับจ้างให้บริการบำบัดน้ำเสีย

(.....)

ใบอนุญาตเลขที่ ..... หมดอายุ .....

ออกให้โดย .....

### ๒. ข้อมูลเกี่ยวกับระบบบำบัดน้ำเสีย และแหล่งรองรับน้ำทิ้ง

(๑) ประเภท/ชนิดของระบบบำบัดน้ำเสีย .....

ความสามารถในการรองรับน้ำเสียของระบบบำบัดน้ำเสีย 180 ลบ.ม./วัน

(๒) การทำงานของระบบบำบัดน้ำเสีย ☑ แบบต่อเนื่อง 24 ชั่วโมง/วัน

☐ แบบไม่ต่อเนื่อง (ระบุ).....

(๓) อุปกรณ์และเครื่องมือที่ใช้ในระบบบำบัดน้ำเสีย ☑ เครื่องสูบน้ำ ☑ เครื่องเติมอากาศ

☑ เครื่องกวน/ผสมน้ำเสีย ☐ เครื่องกวน/ผสมสารเคมี

☑ เครื่องสูบตะกอน ☐ อื่น ๆ (ระบุ).....

(๔) แหล่งรองรับน้ำทิ้ง (ระบุ) . ท่อระบายน้ำเทศบาล ตำบลวัดประดู่

(๕) วิธีจัดการตะกอนที่เกิดขึ้นจากระบบบำบัดน้ำเสียและวิธีการกำจัด ให้ทาง เทศบาลสูบน้ำไปกำจัด

**๓. สรุปผลการทำงานของระบบบำบัดน้ำเสียเป็นรายเดือน**

(๑) ปริมาณการใช้ไฟฟ้าของระบบบำบัดน้ำเสีย (หน่วย) ไม่มี

(๒) ปริมาณน้ำใช้ทุกกิจกรรมในแหล่งกำเนิดมลพิษ (ลบ.ม.)รวมทั้งเดือน 853 หน่วย

(๓) ปริมาณน้ำเสียที่เข้าระบบบำบัดน้ำเสีย (ลบ.ม.)รวมทั้งเดือน 810.35 หน่วย

(๔) การระบายน้ำทิ้งจากระบบบำบัดน้ำเสีย สูบออกท่อระบายน้ำเทศบาล

(๕) ปริมาณสารเคมีหรือสารสกัดชีวภาพที่ใช้ (ลิตรหรือกิโลกรัม) ไม่มี

(๖) การทำงานของระบบบำบัดน้ำเสียและอุปกรณ์

- ระบบบำบัดน้ำเสีย☑ ปกติ ☐ ผิดปกติ (ระบุ)
- เครื่องสูบน้ำ☑ ปกติ ☐ ผิดปกติ (ระบุ)
- เครื่องเติมอากาศ☑ ปกติ ☐ ผิดปกติ (ระบุ)
- เครื่องกวน/ผสมน้ำเสีย☑ ปกติ ☐ ผิดปกติ (ระบุ)
- เครื่องกวน/ผสมสารเคมี☑ ปกติ ☐ ผิดปกติ (ระบุ)
- เครื่องสูบตะกอน ☑ ปกติ ☐ ผิดปกติ (ระบุ)
- อื่นๆ ☐ ปกติ ☐ ผิดปกติ (ระบุ)

(๗) ปริมาณตะกอนส่วนเกินจากระบบบำบัดน้ำเสียที่นำไปกำจัด (ลบ.ม.) ไม่มี

(๘) ปัญหา อุปสรรค และแนวทางแก้ไข ไม่มี

**คำเตือน** **๑. เจ้าของหรือผู้ครอบครองแหล่งกำเนิดมลพิษ ผู้ควบคุมระบบบำบัดน้ำเสีย หรือผู้รับจ้างให้บริการบำบัดน้ำเสียผู้ใดไม่จัดเก็บสถิติข้อมูล หรือไม่ทำบันทึกหรือรายงานตามมาตรา ๘๐ ต้องระวางโทษจำคุกไม่เกินหนึ่งเดือน หรือปรับไม่เกินหนึ่งหมื่นบาทหรือทั้งจำทั้งปรับตามมาตรา ๑๐๖**

**๒.ผู้ควบคุมระบบบำบัดน้ำเสียหรือผู้รับจ้างให้บริการบำบัดน้ำเสียผู้ใดทำบันทึกหรือรายงานโดยแสดงข้อความอันเป็นเท็จต้องระวางโทษจำคุกไม่เกินหนึ่งปี หรือปรับไม่เกินหนึ่งแสนบาท หรือทั้งจำทั้งปรับตามมาตรา ๑๐๗**

แบบ ทส. ๑

## แบบบันทึกรายละเอียดของสถิติและข้อมูลซึ่งแสดงผลการทำงานของระบบบำบัดน้ำเสียของแหล่งกำเนิดมลพิษ

แหล่งกำเนิดมลพิษตั้งอยู่เลขที่ 90 หมู่ที่ 10 ซอย -
ถนน - แขวง/ตำบล วัดประดู่ เขต/อำเภอ เมือง
จังหวัด สุราษฎร์ธานี โทรศัพท์ 077-951151 โทรสาร 077-951153
มี นิติบุคคลอาคารชุด ดีคอนโด โกโก้ เป็นเจ้าของหรือผู้ครอบครองแหล่งกำเนิดมลพิษ ประกอบกิจการประเภท ห้องชุดพักอาศัยเท่านั้น ใบอนุญาตเลขที่ (ถ้ามี) 124/2557 ใบ อ.6
ออกให้โดย เทศบาลตำบลวัดประดู่ หมดอายุ ไม่มี
ซึ่งมีแผนผังแสดงการทำงานของระบบบำบัดน้ำเสีย ดังนี้

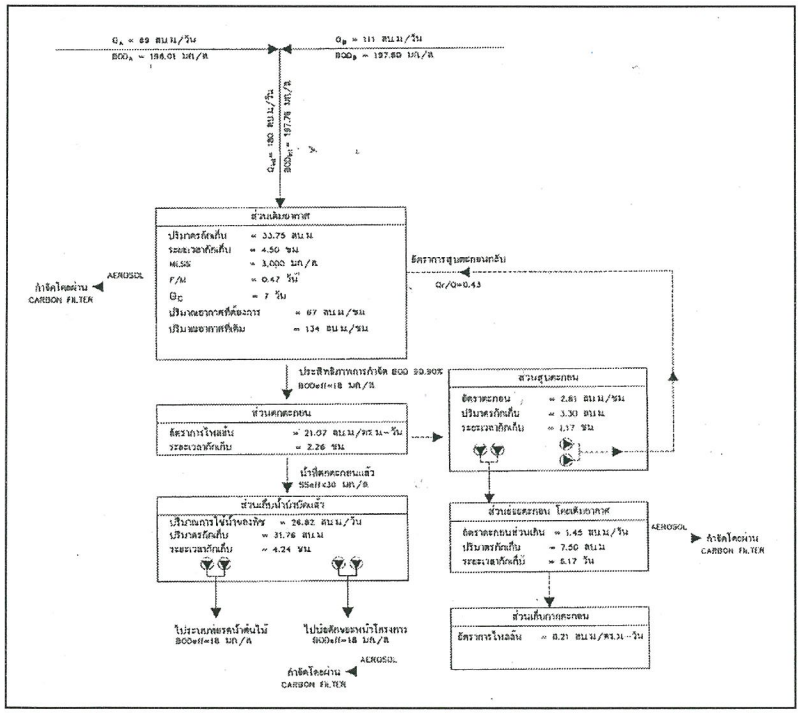


ได้จัดเก็บสถิติและข้อมูลแสดงผลการทำงานของระบบบำบัดน้ำเสียปรากฏตามตาราง ดังนี้

| วัน เดือน ปี | สถิติและข้อมูลที่เก็บจากแหล่งกำเนิดมลพิษ | | | | | | | | | | | | | |
|---|---|---|---|---|---|---|---|---|---|---|---|---|---|---|
| | ปริมาณการใช้ไฟฟ้าของระบบบำบัดน้ำเสีย (หน่วย) | ปริมาณน้ำใช้ในทุกกิจกรรมของแหล่งกำเนิดมลพิษ (ลบ.ม.) | ปริมาณน้ำเสียที่เข้าระบบบำบัดน้ำเสีย (ลบ.ม.) | การระบายน้ำทิ้งจากระบบบำบัดน้ำเสีย (ระบาย/ไม่ระบาย) | ปริมาณสารเคมีหรือสารสกัดชีวภาพที่ใช้ (ชื่อ/ปริมาณ) (ลิตรหรือกิโลกรัม) | การทำงานของระบบบำบัดน้ำเสีย | | | | | | | ปริมาณตะกอนส่วนเกินที่เกิดขึ้นจากระบบบำบัดน้ำเสียที่นำไปกำจัด (ลบ.ม.) | ปัญหาอุปสรรคและแนวทางแก้ไข | ลายมือชื่อผู้บำ |
| | | | | | | ระบบบำบัดน้ำเสีย (ปกติ/ผิดปกติ) | เครื่องสูบน้ำ (ปกติ/ผิดปกติ) | เครื่องเติมอากาศ (ปกติ/ผิดปกติ) | เครื่องกวน/ผสมน้ำเสีย (ปกติ/ผิดปกติ) | เครื่องกวน/ผสมสารเคมี (ปกติ/ผิดปกติ) | เครื่องสูบตะกอน (ปกติ/ผิดปกติ) | อื่นๆ (ระบุ) (ปกติ/ผิดปกติ) | | | |
| 1/6/65 | ไม่มี | 15 | 14.25 | ระบาย | ไม่ใช้ | ปกติ | ปกติ | ปกติ | ปกติ | ไม่มี | ปกติ | ไม่มี | ยังไม่สูบ | ไม่มี | [redacted] |
| 2 | ไม่มี | 42 | 39.9 | ระบาย | ไม่ใช้ | ปกติ | ปกติ | ปกติ | ปกติ | ไม่มี | ปกติ | ไม่มี | ยังไม่สูบ | ไม่มี | |
| 3 | ไม่มี | 30 | 28.5 | ระบาย | ไม่ใช้ | ปกติ | ปกติ | ปกติ | ปกติ | ไม่มี | ปกติ | ไม่มี | ยังไม่สูบ | ไม่มี | |
| 4 | ไม่มี | 33 | 31.35 | ระบาย | ไม่ใช้ | ปกติ | ปกติ | ปกติ | ปกติ | ไม่มี | ปกติ | ไม่มี | ยังไม่สูบ | ไม่มี | |
| 5 | ไม่มี | 26 | 24.7 | ระบาย | ไม่ใช้ | ปกติ | ปกติ | ปกติ | ปกติ | ไม่มี | ปกติ | ไม่มี | ยังไม่สูบ | ไม่มี | |
| 6 | ไม่มี | 35 | 33.25 | ระบาย | ไม่ใช้ | ปกติ | ปกติ | ปกติ | ปกติ | ไม่มี | ปกติ | ไม่มี | ยังไม่สูบ | ไม่มี | |
| 7 | ไม่มี | 26 | 24.7 | ระบาย | ไม่ใช้ | ปกติ | ปกติ | ปกติ | ปกติ | ไม่มี | ปกติ | ไม่มี | ยังไม่สูบ | ไม่มี | |
| 8 | ไม่มี | 29 | 27.55 | ระบาย | ไม่ใช้ | ปกติ | ปกติ | ปกติ | ปกติ | ไม่มี | ปกติ | ไม่มี | ยังไม่สูบ | ไม่มี | |
| 9 | ไม่มี | 24 | 22.8 | ระบาย | ไม่ใช้ | ปกติ | ปกติ | ปกติ | ปกติ | ไม่มี | ปกติ | ไม่มี | ยังไม่สูบ | ไม่มี | |
| 10 | ไม่มี | 24 | 22.8 | ระบาย | ไม่ใช้ | ปกติ | ปกติ | ปกติ | ปกติ | ไม่มี | ปกติ | ไม่มี | ยังไม่สูบ | ไม่มี | |
| 11 | ไม่มี | 24 | 22.8 | ระบาย | ไม่ใช้ | ปกติ | ปกติ | ปกติ | ปกติ | ไม่มี | ปกติ | ไม่มี | ยังไม่สูบ | ไม่มี | |
| 12 | ไม่มี | 31 | 29.45 | ระบาย | ไม่ใช้ | ปกติ | ปกติ | ปกติ | ปกติ | ไม่มี | ปกติ | ไม่มี | ยังไม่สูบ | ไม่มี | |
| 13 | ไม่มี | 32 | 30.4 | ระบาย | ไม่ใช้ | ปกติ | ปกติ | ปกติ | ปกติ | ไม่มี | ปกติ | ไม่มี | ยังไม่สูบ | ไม่มี | |
| 14 | ไม่มี | 32 | 30.4 | ระบาย | ไม่ใช้ | ปกติ | ปกติ | ปกติ | ปกติ | ไม่มี | ปกติ | ไม่มี | ยังไม่สูบ | ไม่มี | |
| 15 | ไม่มี | 30 | 28.5 | ระบาย | ไม่ใช้ | ปกติ | ปกติ | ปกติ | ปกติ | ไม่มี | ปกติ | ไม่มี | ยังไม่สูบ | ไม่มี | |
| | | | | | | | | | | | | | | | |

| วัน เดือน ปี | สถิติและข้อมูลที่เก็บจากแหล่งกำเนิดมลพิษ | | | | | | | | | | | | | | ลายมือชื่อ ผู้บันทึก |
|---|---|---|---|---|---|---|---|---|---|---|---|---|---|---|---|
| | ปริมาณการใช้ไฟฟ้าของระบบบำบัดน้ำเสีย (หน่วย) | ปริมาณน้ำใช้ในทุกกิจกรรมของแหล่งกำเนิดมลพิษ (ลบ.ม.) | ปริมาณน้ำเสียที่เข้าระบบบำบัดน้ำเสีย (ลบ.ม.) | การระบายน้ำทิ้งจากระบบบำบัดน้ำเสีย (ระบาย/ไม่ระบาย) | ปริมาณสารเคมีหรือสารสกัดชีวภาพที่ใช้ (ชื่อ/ปริมาณ) (ลิตรหรือกิโลกรัม) | การทำงานของระบบบำบัดน้ำเสีย | | | | | | | ปริมาณตะกอนส่วนเกินที่เกิดขึ้นจากระบบบำบัดน้ำเสียที่นำไปกำจัด (ลบ.ม.) | ปัญหาอุปสรรคและแนวทางแก้ไข | |
| | | | | | | ระบบบำบัดน้ำเสีย (ปกติ/ผิดปกติ) | เครื่องสูบน้ำ (ปกติ/ผิดปกติ) | เครื่องเติมอากาศ (ปกติ/ผิดปกติ) | เครื่องกวน/ผสมน้ำเสีย (ปกติ/ผิดปกติ) | เครื่องกวน/ผสมสารเคมี (ปกติ/ผิดปกติ) | เครื่องสูบตะกอน (ปกติ/ผิดปกติ) | อื่นๆ (ระบุ) (ปกติ/ผิดปกติ) | | | |
| 16 | ไม่มี | 34 | 32.3 | ระบาย | ไม่ใช้ | ปกติ | ปกติ | ปกติ | ปกติ | ไม่มี | ปกติ | ไม่มี | ยังไม่สูบ | ไม่มี | [redacted] |
| 17 | ไม่มี | 28 | 26.6 | ระบาย | ไม่ใช้ | ปกติ | ปกติ | ปกติ | ปกติ | ไม่มี | ปกติ | ไม่มี | ยังไม่สูบ | ไม่มี | |
| 18 | ไม่มี | 30 | 28.5 | ระบาย | ไม่ใช้ | ปกติ | ปกติ | ปกติ | ปกติ | ไม่มี | ปกติ | ไม่มี | ยังไม่สูบ | ไม่มี | |
| 19 | ไม่มี | 30 | 28.5 | ระบาย | ไม่ใช้ | ปกติ | ปกติ | ปกติ | ปกติ | ไม่มี | ปกติ | ไม่มี | ยังไม่สูบ | ไม่มี | |
| 20 | ไม่มี | 29 | 27.55 | ระบาย | ไม่ใช้ | ปกติ | ปกติ | ปกติ | ปกติ | ไม่มี | ปกติ | ไม่มี | ยังไม่สูบ | ไม่มี | |
| 21 | ไม่มี | 28 | 26.6 | ระบาย | ไม่ใช้ | ปกติ | ปกติ | ปกติ | ปกติ | ไม่มี | ปกติ | ไม่มี | ยังไม่สูบ | ไม่มี | |
| 22 | ไม่มี | 32 | 30.4 | ระบาย | ไม่ใช้ | ปกติ | ปกติ | ปกติ | ปกติ | ไม่มี | ปกติ | ไม่มี | ยังไม่สูบ | ไม่มี | |
| 23 | ไม่มี | 40 | 38 | ระบาย | ไม่ใช้ | ปกติ | ปกติ | ปกติ | ปกติ | ไม่มี | ปกติ | ไม่มี | ยังไม่สูบ | ไม่มี | |
| 24 | ไม่มี | 27 | 25.65 | ระบาย | ไม่ใช้ | ปกติ | ปกติ | ปกติ | ปกติ | ไม่มี | ปกติ | ไม่มี | ยังไม่สูบ | ไม่มี | |
| 25 | ไม่มี | 27 | 25.65 | ระบาย | ไม่ใช้ | ปกติ | ปกติ | ปกติ | ปกติ | ไม่มี | ปกติ | ไม่มี | ยังไม่สูบ | ไม่มี | |
| 26 | ไม่มี | 24 | 22.8 | ระบาย | ไม่ใช้ | ปกติ | ปกติ | ปกติ | ปกติ | ไม่มี | ปกติ | ไม่มี | ยังไม่สูบ | ไม่มี | |
| 27 | ไม่มี | 27 | 25.65 | ระบาย | ไม่ใช้ | ปกติ | ปกติ | ปกติ | ปกติ | ไม่มี | ปกติ | ไม่มี | ยังไม่สูบ | ไม่มี | |
| 28 | ไม่มี | 34 | 32.3 | ระบาย | ไม่ใช้ | ปกติ | ปกติ | ปกติ | ปกติ | ไม่มี | ปกติ | ไม่มี | ยังไม่สูบ | ไม่มี | |
| 29 | ไม่มี | 29 | 27.55 | ระบาย | ไม่ใช้ | ปกติ | ปกติ | ปกติ | ปกติ | ไม่มี | ปกติ | ไม่มี | ยังไม่สูบ | ไม่มี | |
| 30 | ไม่มี | 27 | 25.65 | ระบาย | ไม่ใช้ | ปกติ | ปกติ | ปกติ | ปกติ | ไม่มี | ปกติ | ไม่มี | ยังไม่สูบ | ไม่มี | |
| | | | | | | | | | | | | | | | |

**หมายเหตุ** **๑.ให้กรอกสถิติและข้อมูลเฉพาะในกรณีที่มีสถิติและข้อมูลนั้น ๆ ในแต่ละวัน**

**๒.ในกรณีระบบบำบัดน้ำเสียที่มีการติดตั้งเครื่องตรวจวัดคุณภาพน้ำทิ้งแบบอัตโนมัติให้แนบผลการตรวจวัดคุณภาพน้ำทิ้งทุกวันแยกตามพารามิเตอร์ที่ตรวจวัด และทำการสรุปผลเป็นสถิติและข้อมูลรายเดือน**

ขอรับรองว่าการบันทึกสถิติและข้อมูลตามตารางข้างต้นถูกต้องทุกประการ

.....[redacted]..... เจ้าของหรือผู้ครอบครองแหล่งกำเนิดมลพิษ

(.....ผู้จัดการนิติบุคคล ดีคอนโด โคโค่.....)

.....นาย มงคล สุริยาวงษ์.....ผู้ควบคุมระบบบำบัดน้ำเสีย

(.....หัวหน้าช่างเทคนิค.....)

ใบอนุญาตเลขที่ ..... หมดอายุ .....

ออกให้โดย.....

..... ผู้รับจ้างให้บริการบำบัดน้ำเสีย

(.....)

ใบอนุญาตเลขที่ ..... หมดอายุ .....

ออกให้โดย .....

แบบ ทส. ๒

## รายงานสรุปผลการทำงานของระบบบำบัดน้ำเสีย

**๑. ข้อมูลทั่วไป**

แหล่งกำเนิดมลพิษตั้งอยู่เลขที่ 90 หมู่ที่ 10 ซอย -
ถนน - แขวง/ตำบล วัดประดู่ เขต/อำเภอ เมือง
จังหวัด สุราษฎรธานี โทรศัพท์ 077-951151 โทรสาร 077-951153
มี นิติบุคคลอาคารชุด ดีคอนโดโคโค่ เป็นเจ้าของหรือผู้ครอบครองแหล่งกำเนิดมลพิษ
ประกอบกิจการประเภท ห้องชุดพักอาศัยเท่านั้น ใบอนุญาตเลขที่
(ถ้ามี) 124/2557 ใบ อ.6 ออกให้โดย หมดอายุ

ในการนี้ขอรายงานสรุปผลการทำงานของระบบบำบัดน้ำเสียของแหล่งกำเนิดมลพิษสำหรับเดือน มิถุนายน พ.ศ. 2565 ตามที่ได้กำหนดในมาตรา ๘๐ แห่งพระราชบัญญัติส่งเสริมและรักษาคุณภาพสิ่งแวดล้อมแห่งชาติ พ.ศ. ๒๕๓๕ ในฐานะ

[redacted] เจ้าของหรือผู้ครอบครองแหล่งกำเนิดมลพิษ

( ผู้จัดการนิติบุคคล ดีคอนโดโคโค่ )

นาย มงคล สุริยาวง์ ผู้ควบคุมระบบบำบัดน้ำเสีย
( หัวหน้าช่างเทคนิค )

ใบอนุญาตเลขที่ ..... หมดอายุ .....
ออกให้โดย .....
..... ผู้รับจ้างให้บริการบำบัดน้ำเสีย
(.....)
ใบอนุญาตเลขที่ ..... หมดอายุ .....
ออกให้โดย .....

**๒. ข้อมูลเกี่ยวกับระบบบำบัดน้ำเสีย และแหล่งรองรับน้ำทิ้ง**

(๑) ประเภท/ชนิดของระบบบำบัดน้ำเสีย .....
ความสามารถในการรองรับน้ำเสียของระบบบำบัดน้ำเสีย 180 ลบ.ม./วัน

(๒) การทำงานของระบบบำบัดน้ำเสีย ☑ แบบต่อเนื่อง 24 ชั่วโมง/วัน
☐ แบบไม่ต่อเนื่อง (ระบุ).....

(๓) อุปกรณ์และเครื่องมือที่ใช้ในระบบบำบัดน้ำเสีย ☑ เครื่องสูบน้ำ ☑ เครื่องเติมอากาศ
☑ เครื่องกวน/ผสมน้ำเสีย ☐ เครื่องกวน/ผสมสารเคมี
☑ เครื่องสูบตะกอน ☐ อื่น ๆ (ระบุ).....

(๔) แหล่งรองรับน้ำทิ้ง (ระบุ) . ท่อระบายน้ำเทศบาล ตำบลวัดประดู่

(๕) วิธีจัดการตะกอนที่เกิดขึ้นจากระบบบำบัดน้ำเสียและวิธีการกำจัด ให้ทาง เทศบาลสูบน้ำไปกำจัด

**๓. สรุปผลการทำงานของระบบบำบัดน้ำเสียเป็นรายเดือน**

(๑) ปริมาณการใช้ไฟฟ้าของระบบบำบัดน้ำเสีย (หน่วย) ไม่มี
(๒) ปริมาณน้ำใช้ทุกกิจกรรมในแหล่งกำเนิดมลพิษ (ลบ.ม.)รวมทั้งเดือน 879 หน่วย
(๓) ปริมาณน้ำเสียที่เข้าระบบบำบัดน้ำเสีย (ลบ.ม.)รวมทั้งเดือน 835.05 หน่วย
(๔) การระบายน้ำทิ้งจากระบบบำบัดน้ำเสีย สูบออกท่อระบายน้ำเทศบาล
(๕) ปริมาณสารเคมีหรือสารสกัดชีวภาพที่ใช้ (ลิตรหรือกิโลกรัม) ไม่มี
(๖) การทำงานของระบบบำบัดน้ำเสียและอุปกรณ์
- ระบบบำบัดน้ำเสีย ☑ ปกติ ☐ ผิดปกติ (ระบุ).....
- เครื่องสูบน้ำ ☑ ปกติ ☐ ผิดปกติ (ระบุ) .....
- เครื่องเติมอากาศ ☑ ปกติ ☐ ผิดปกติ (ระบุ) .....
- เครื่องกวน/ผสมน้ำเสีย ☑ ปกติ ☐ ผิดปกติ (ระบุ) .....
- เครื่องกวน/ผสมสารเคมี ☑ ปกติ ☐ ผิดปกติ (ระบุ) .....
- เครื่องสูบตะกอน ☑ ปกติ ☐ ผิดปกติ (ระบุ).....
- อื่นๆ..... ☐ ปกติ ☐ ผิดปกติ (ระบุ) .....

(๗) ปริมาณตะกอนส่วนเกินจากระบบบำบัดน้ำเสียที่นำไปกำจัด (ลบ.ม.) ไม่มี
(๘) ปัญหา อุปสรรค และแนวทางแก้ไข ไม่มี

**คำเตือน** **๑. เจ้าของหรือผู้ครอบครองแหล่งกำเนิดมลพิษ ผู้ควบคุมระบบบำบัดน้ำเสีย หรือผู้รับจ้างให้บริการบำบัดน้ำเสียผู้ใดไม่จัดเก็บสถิติข้อมูล หรือไม่ทำบันทึกหรือรายงานตามมาตรา ๘๐ ต้องระวางโทษจำคุกไม่เกินหนึ่งเดือน หรือปรับไม่เกินหนึ่งหมื่นบาทหรือทั้งจำทั้งปรับตามมาตรา ๑๐๖**

**๒.ผู้ควบคุมระบบบำบัดน้ำเสียหรือผู้รับจ้างให้บริการบำบัดน้ำเสียผู้ใดทำบันทึกหรือรายงานโดยแสดงข้อความอันเป็นเท็จต้องระวางโทษจำคุกไม่เกินหนึ่งปี หรือปรับไม่เกินหนึ่งแสนบาท หรือทั้งจำทั้งปรับตามมาตรา ๑๐๗**